Tegningsfortegnelse	NIRAS sag nr.: 00.174.00	Side 1 af 4

MTB–HALLEN

Indretning af ejerboliger i Motortorpedobådshallen på Holmen

Hovedprojekt
Ingeniørtegninger – Konstruktioner

Revisionsdato:		
12.09.01	30.11.01	11.01.02
12.10.01	05.12.01	24.01.02
31.10.01	12.12.01	28.01.02
02.11.01	13.12.01	22.02.02
09.11.01	19.12.01	09.04.02
21.11.01	21.12.01	31.05.02

Tegn. nr.	Emne	Form.	Plot	Mål	Dato	Revision A	B	C	D	E	F	G	H
2.100	Prøvepæleplan	147x30	1:200	1:200	05.09.2001								
2.101	Plan, nedbrydning	126x30	1:200	1:200	12.09.2001								
2.102	Snit og facader, nedbrydning	126x60	1:200	1:200	12.09.2001								
2.110	Pæleplan, blok 1, 2 og 3	84x60	1:100	1:100	12.10.2001	31 10 01	09 11 01	21 11 01	13 12 01				
2.111	Pæleplan, blok 4, 5 og 6	84x60	1:100	1:100	02.11.2001	05 12 01							
2.112	Pæleplan, blok 7, 8, 9 og 10	105x60	1:100	1:100	30.11.2001	05 12 01	12 12 01	19 12 01					
2.113	Pæleskema	A4			12.10.2001	31 10 01	02 11 01	09 11 01	21 11 01	05 12 01	19 12 01		
2.120	Fundamentsplan, blok 1, 2 og 3	84x60	1:100	1:100	12.10.2001	31 10 01	09 11 01	21 11 01	13 12 01	28 01 02			
2.121	Fundamentsplan, blok 4, 5 og 6	84x60	1:100	1:100	02.11.2001	05 12 01	28 01 02						
2.122	Fundamentsplan, blok 7, 8, 9 og 10	105x60	1:100	1:100	30.11.2001	05 12 01	12 12 01	19 12 01	28 01 02				
2.130	Dæk over etage 0, blok 1, 2 og 3	84x60	1:100	1:100	12.10.2001	21 11 01	11 01 02	31 05 02					
2.131	Dæk over etage 0, blok 4, 5 og 6	84x60	1:100	1:100	02.11.2001	05 12 01	24 01 02	22 02 02	09 04 02	31 05 02			
2.132	Dæk over etage 0, blok 7, 8, 9 og 10	105x60	1:100	1:100	05.12.2001	21 12 01	22 02 02	09 04 02	31 05 02				
2.135	Fugearmering, dæk over etage 0, blok 1, 2 og 3	84x60	1:100	1:100	12.10.2001	21 11 01	11 01 02						
2.136	Fugearmering, dæk over etage 0, blok 4, 5 og 6	84x60	1:100	1:100	02.11.2001	05 12 01	24 01 02	09 04 02					
2.137	Fugearmering, dæk over etage 0, blok 7, 8, 9 og 10	105x60	1:100	1:100	05.12.2001	21 12 01	22 02 02	09 04 02					
2.140	Dæk over etage 1, blok 1, 2 og 3	84x60	1:100	1:100	12.10.2001	21 11 01	11 01 02	31 05 02					
2.141	Dæk over etage 1, blok 4, 5 og 6	84x60	1:100	1:100	02.11.2001	05 12 01	24 01 02	22 02 02	09 04 02	31 05 02			
2.142	Dæk over etage 1, blok 7, 8, 9 og 10	105x60	1:100	1:100	05.12.2001	21 12 01	22 02 02	09 04 02	31 05 02				

MTB–HALLEN

Indretning af ejerboliger i Motortorpedobådshallen på Holmen

Hovedprojekt
Ingeniørtegninger – Konstruktioner

Revisionsdato:

12.09.01	21.12.01	28.01.02
12.10.01	11.01.02	08.02.02
31.10.01	16.01.02	22.02.02
02.11.01	18.01.02	06.03.02
21.11.01	24.01.02	09.04.02
05.12.01	25.01.02	31.05.02

Tegn. nr.	Emne	Form.	Plot	Mål	Dato	Revision A	B	C	D	E	F	G	H
2.145	Fugearmering, dæk over etage 1, blok 1, 2 og 3	84x60	1:100	1:100	12.10.2001	21 11 01	11 01 02						
2.146	Fugearmering, dæk over etage 1, blok 4, 5 og 6	84x60	1:100	1:100	02.11.2001	05 12 01	24 01 02	09 04 02					
2.147	Fugearmering, dæk over etage 1, blok 7, 8, 9 og 10	105x60	1:100	1:100	05.12.2001	21 12 01	22 02 02	09 04 02					
2.150	Dæk over etage 2, blok 1, 2 og 3	84x60	1:100	1:100	12.10.2001	21 11 01	11 01 02	31 05 02					
2.151	Dæk over etage 2, blok 4, 5 og 6	84x60	1:100	1:100	02.11.2001	05 12 01	24 01 02	31 05 02					
2.152	Dæk over etage 2, blok 7, 8, 9 og 10	105x60	1:100	1:100	05.12.2001	21 12 01	22 02 02	31 05 02					
2.155	Fugearmering, dæk over etage 2, blok 1, 2 og 3	84x60	1:100	1:100	12.10.2001	21 11 01	11 01 02						
2.156	Fugearmering, dæk over etage 2, blok 4, 5 og 6	84x60	1:100	1:100	02.11.2001	05 12 01	24 01 02						
2.157	Fugearmering, dæk over etage 2, blok 7, 8, 9 og 10	105x60	1:100	1:100	05.12.2001	21 12 01							
2.160	Dæk over etage 3, blok 1, 2 og 3	84x60	1:100	1:100	12.10.2001	21 11 01	11 01 02	31 05 02					
2.161	Dæk over etage 3, blok 4, 5 og 6	84x60	1:100	1:100	02.11.2001	05 12 01	24 01 02	31 05 02					
2.162	Dæk over etage 3, blok 7, 8, 9 og 10	105x60	1:100	1:100	05.12.2001	21 12 01	22 02 02	31 05 02					
2.165	Fugearmering, dæk over etage 3, blok 1, 2 og 3	84x60	1:100	1:100	12.10.2001	21 11 01	11 01 02						
2.166	Fugearmering, dæk over etage 3, blok 4, 5 og 6	84x60	1:100	1:100	02.11.2001	05 12 01	24 01 02						
2.167	Fugearmering, dæk over etage 3, blok 7, 8, 9 og 10	105x60	1:100	1:100	05.12.2001	21 12 01							
2.170	Tagdæk over etage 4, blok 1, 2 og 3	84x60	1:100	1:100	21.11.2001	11 01 02	31 05 02						
2.171	Tagdæk over etage 4, blok 4, 5 og 6	84x60	1:100	1:100	05.12.2001	24 01 02	31 05 02						
2.172	Tagdæk over etage 4, blok 7, 8, 9 og 10	105x60	1:100	1:100	21.12.2001	22 02 02	31 05 02						
2.180	Oversigtsplan for stålspær		1:200	1:200	18.01.2002	25 01 02	08 02 02	06 03 02	09 04 02				
2.210	Fundamentsdetaljer	A4		1:10 1:20	12.10.2001	31 10 01	02 11 01	05 12 01	21 12 01	28 01 02			
2.220	Samlingsdetaljer	A4		1:5 1:10 1:20	21.11.2001	05 12 01	21 12 01	11 01 02	16 01 02	24 01 02	22 02 02		
2.230	Tagdetaljer	A4		1:5 1:10 1:20									

Tegningsfortegnelse | NIRAS sag nr.: 00.174.00 | Side 3 af 4

MTB–HALLEN

Indretning af ejerboliger i Motortorpedobådshallen på Holmen

Hovedprojekt
Ingeniørtegninger – Konstruktioner

Revisionsdato:

11.01.02		
18.01.02		
25.01.02		
08.02.02		
06.03.02		
21.03.02		

Tegn. nr.	Emne	Form.	Plot	Mål	Dato	Revision A	B	C	D	E	F	G	H
2.301	Plan af og snit i kælder	63x60		1:20 1:100	2001								
2.302	Opstalt af gitterspær modul 30 + 31	84x30	1:50	1:50	04.01.2002	08 02 02	06 03 02						
2.303	Opstalt af gitterspær modul 29				11.01.2002	18 01 02	08 02 02	06 03 02					
2.304	Opstalt af gitterspær modul 28				11.01.2002	08 02 02	06 03 02						
2.305	Opstalt af gitterspær modul 27 + 25 + 22 + 20				11.01.2002	18 01 02	08 02 02	06 03 02					
2.306	Opstalt af gitterspær modul 26 + 21				11.01.2002	18 01 02	08 02 02						
2.307	Opstalt af gitterspær modul 24				11.01.2002	18 01 02	08 02 02	06 03 02					
2.308	Opstalt af gitterspær modul 23				18.01.2002	08 02 02	06 03 02						
2.309	Opstalt af gitterspær modul 19 + 9				18.01.2002	08 02 02	06 03 02						
2.310	Opstalt af gitterspær modul 18 + 8				18.01.2002	08 02 02	06 03 02						
2.311	Opstalt af gitterspær modul 17 + 15 + 10 + 7 + 5				18.01.2002	08 02 02	06 03 02						
2.312	Opstalt af gitterspær modul 16 + 6				18.01.2002	08 02 02	06 03 02						
2.313	Opstalt af gitterspær modul 14				18.01.2002	08 02 02							
2.314	Opstalt af gitterspær modul 13 + 11				18.01.2002	08 02 02							
2.315	Opstalt af gitterspær modul 12				18.01.2002	08 02 02	06 03 02						
2.316	Opstalt af gitterspær modul 4				25.01.2002	08 02 02	06 03 02						
2.317	Opstalt af gitterspær modul 3				25.01.2002	08 02 02	06 03 02						
2.318	Opstalt af gitterspær modul 2				25.01.2002	08 02 02	06 03 02						
2.319	Opstalt af gitterspær modul 1				25.01.2002	08 02 02	21 03 02						
2.330	Betonsøjler, gavl, modul 01				21.03.2002								
2.401	Ståldetaljer i gitterspær	A4	~	~	04.01.2002	11 01 02	18 01 02	25 01 02	01 02 02	06 03 02			

Tegningsfortegnelse | NIRAS sag nr.: 00.174.00 | Side 4 af 4

MTB-HALLEN

Indretning af ejerboliger i Motortorpedobådshallen på Holmen

MODTAGET
24 JUNI 2002

Hovedprojekt
Ingeniørtegninger – Konstruktioner

Revisionsdato:

05.04.02	21.06.02	
07.05.02		
23.05.02		
24.05.02		
31.05.02		
10.06.02		

Tegn. nr.	Emne	Form.	Plot	Mål	Dato	Revision A	B	C	D	E	F	G
2.410	Fastgørelser af gangbroer mv. Type 1 og 2.				12.04.2002							
2.411	Ståltrappekonsol type 3				12.04.2002							
2.412	Fastholdelse af altaner i gavl ved modul 01				12.04.2002							
2.413	Fastgørelser af øverste altan ved modul 32				12.04.2002	07 05 02						
2.414	Fastholdelse af eksist. betonkonstruktion i gavl ved modul 32				07.05.2002							
2.420	Dilatationsfuger, dæk over etage 0 og 1			1:200	23.05.2002	10 06 02						
2.430	Facadevindkryds, modul 23 – 24 ved modul 32			1:50 1:5	24.05.2002							
Rev 2.431	Facadevindkryds, sydfacade, modul 3–4–5 hhv. 13–14–15			1:50 1:5	31.05.2002	21 06 02						
Rev 2.432	Facadevindkryds, nordfacade, modul 4–3–2 hhv. 14–13–12.			1:50 1:5	31.05.2002	21 06 02						
2.440	Stål til afdækning ved p-arealer			1:50 1:5	20.06.2002							

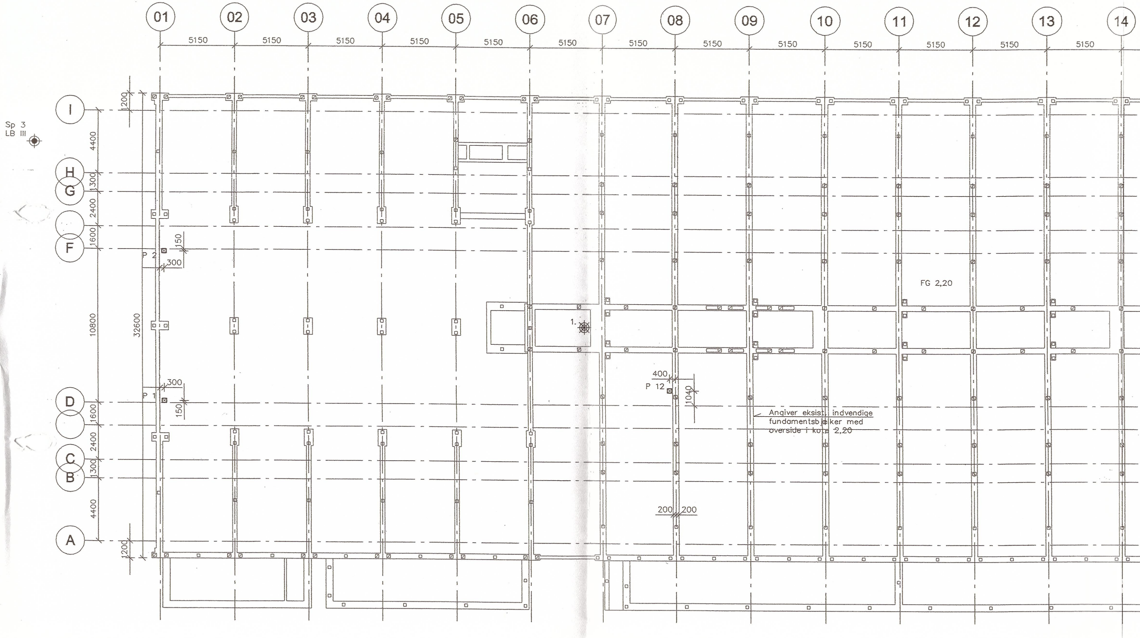
01
02
03
04
05
06
07
08
09
10
11
12
13
14
5150
5150
5150
5150
5150
5150
5150
5150
5150
5150
5150
5150
5150
5150
Sp 3
LB III
I
H
G
F
D
C
B
A
1200
4400
1300
2400
1600
10800
1600
2400
1300
4400
1200
32600
P 2
150
300
P 1
300
150
1.
FG 2,20
400
P 12
1040
Angiver eksist. indvendige
fundamentsbjælker med
overside i kote 2,20
200
200

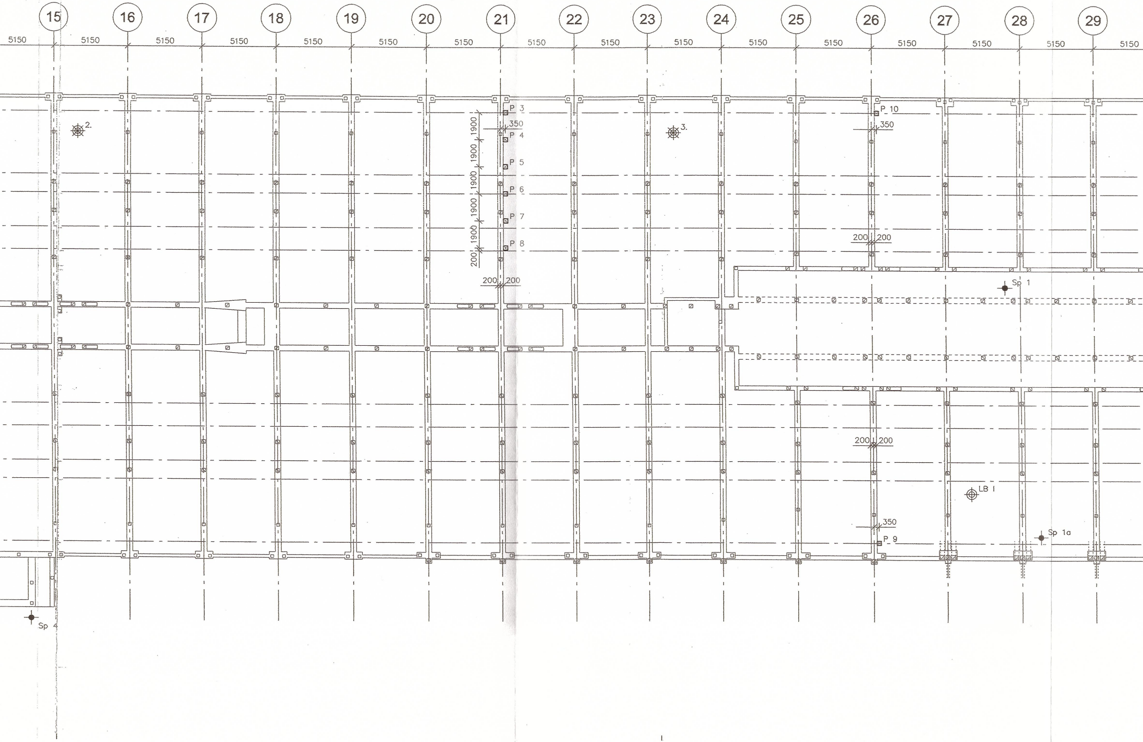
15
16
17
18
19
20
21
22
23
24
25
26
27
28
29
5150
5150
5150
5150
5150
5150
5150
5150
5150
5150
5150
5150
5150
5150
5150
5150
2.
3.
P 3
350
P 4
P 5
P 6
P 7
P 8
1900
1900
1900
1900
1900
200
200
200
P 10
350
200
200
Sp 1
200
200
LB I
350
P 9
Sp 1a
Sp 4

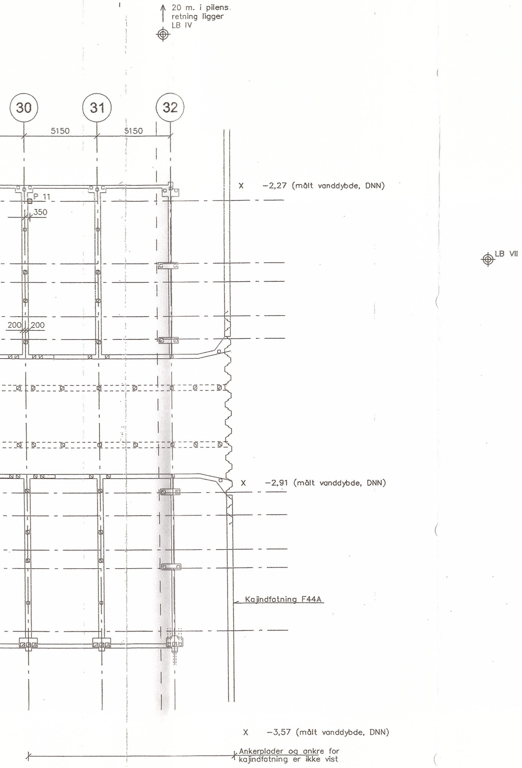
20 m. i pilens.
retning ligger
LB IV
30
31
32
5150
5150
P 11
350
200
200
X −2,27 (målt vanddybde, DNN)
LB VII
X −2,91 (målt vanddybde, DNN)
Kajindfatning F44A
X −3,57 (målt vanddybde, DNN)
Ankerplader og ankre for
kajindfatning er ikke vist

Pæleskema

Pæl nr.	Pælens længde [m]	Bæreevne [kN]	Pælens dimension [mm]	Topkote [DNN]	Kappekote [DNN]
P 1	7		300x300	2,00	
P 2	7		300x300	2,00	
P 3	8		300x300	2,00	
P 4	8		300x300	2,00	
P 5	8		300x300	2,00	
P 6	8		300x300	2,00	
P 7	8		300x300	2,00	
P 8	8		300x300	2,00	
P 9	8		300x300	2,00	
P 10	8		300x300	2,00	
P 11	8		300x300	2,00	
P 12	7		300x300	2,00	

Spidskote [DNN]	Bemærkninger
-5,00	Prøvepæl
-5,00	Prøvepæl
-6,00	Prøvepæl
-6,00	Prøvepæl
-6,00	Prøvepæl
-6,00	Prøvepæl
-6,00	Prøvepæl
-6,00	Prøvepæl
-6,00	Prøvepæl
-6,00	Prøvepæl
-6,00	Prøvepæl
-5,00	Prøvepæl

BÆRENDE KONSTRUKTIONER

Tegn. nr.: 2.100

Tegningen gælder kun bærende konstruktioner
Der må ikke måles på tegningen.
Koter er i m i henhold til DNN.
Ubenævnte mål er i mm.

Byg-file

Signaturer/forkortelser:

- □ Eksisterende pæle 200x200 mm
- ▨ Eksisterende pæle 250x250 mm
- ⊛ Geoteknisk lagfølgeboring med vingeforsøg.
- ⊕ Geoteknisk lagfølgeboring.
- ◉ Geoteknisk lagfølgeboring med drejesondering.
- ● Drejesondering.
- FG Angiver ca. færdig gulvkote. Gulvkonstruktionen består af ca. 250 – 300 mm beton.
- ☒ Ny 300x300 mm jernbetonpæl.

Bemærkninger:

Mål er til midte af pæl.
Der skal udføres fuld rammejournal på prøvepæle.
Prøvepæl P1 og P2 kan formodentlig ikke rammes før der er udført nedbrydning.

REV.:	TEKST:	INT.:	DATO:

MTB-HALLEN

Indretning af ejerboliger i Motortorpedobådshallen på Holmen

UDFØRT: KSP
KONTROL:
GODKENDT:

EMNE: Prøvepæleplan
MÅL: 1:200
DATO: 05.09.01

SAG NR.: 00.174 ACAD FIL: 2—100.dwg
TEGN. NR.: 2.100

○ BYGHERRE:
● INGENIØRER: NIRAS RÅDGIVENDE INGENIØRER AS ÅBOULEVARDEN 80 8100 ÅRHUS C niras@niras.dk TLF. 87323232 FAX 87323200
○ ARKITEKTER: TEGNESTUEN VANDKUNSTEN BÅDSMANDSSTRÆDE 6 1407 KBH. K vandkunsten@vandkunst.dk TLF. 32542111 FAX 32956410

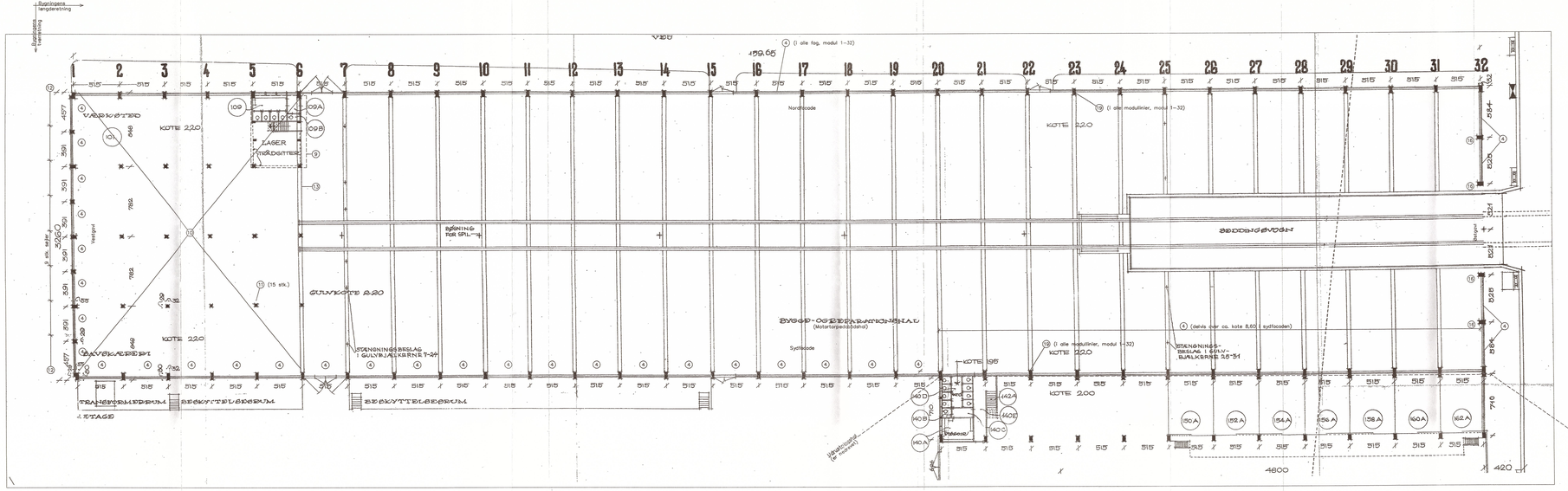
Bygningens længderetning
Overkørsel
Overkørsel
1 2 3 4 5 6 7 8 9 10 11 12 13 14 15 16 17 18 19 20 21 22 23 24 25 26 27 28 29 30 31 32
459,65
(i alle fag, modul 1-32)
Nordfacade
(i alle modullinier, modul 1-32)
KOTE 2,20
VÆRKSTED
KOTE 2,20
109
109A
109B
LAGER
MATERIALER
101
BØNING FOR SPÅL
BØDDINGEVOGN
Vandpost
GULVKOTE 2,20
(15 stk.)
SPÆNDINGSBESLAG I GULVBJÆLKERNE 7-24
BYGGE- OG REPARATIONSHAL
(Motortorpedobåde)
Sydfacade
(delvis over ca. kote 8,60 i sydfacaden)
SPÆNDINGS-BESLAG I GAVL-BJÆLKERNE 25-31
KOTE 2,20
KOTE 2,00
KOTE 2,20
KOTE 2,20
KOTE 2,20

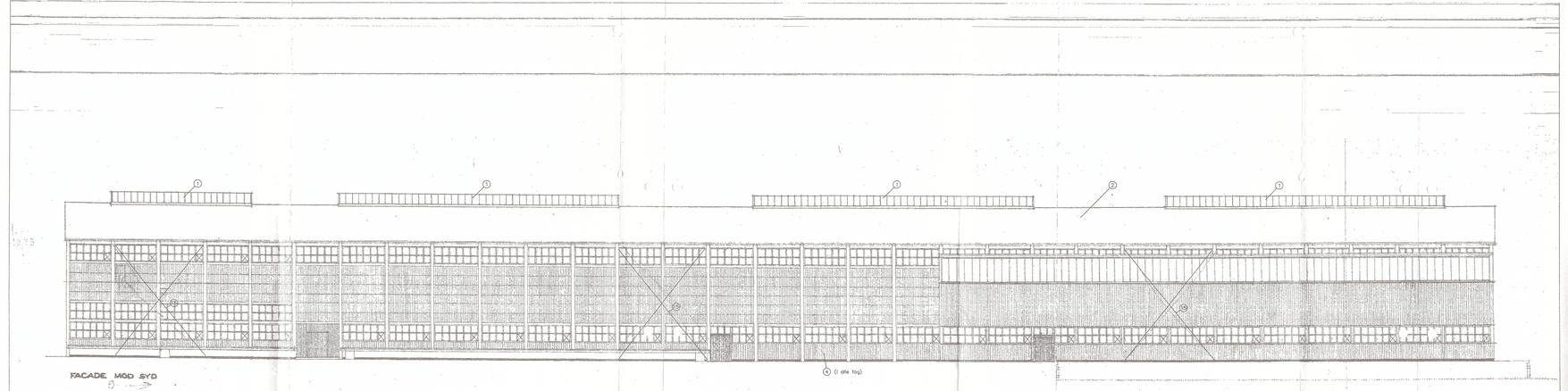

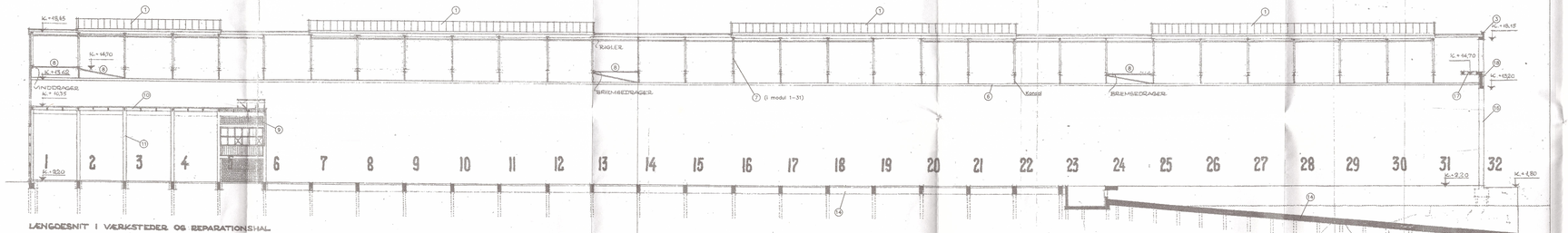

LÆNGDESNIT I VÆRKSTEDER OG REPARATIONSHAL

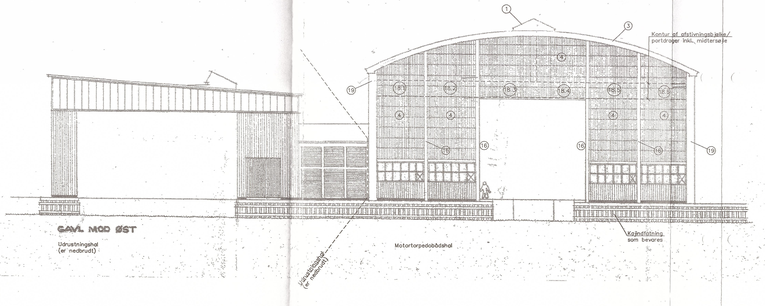

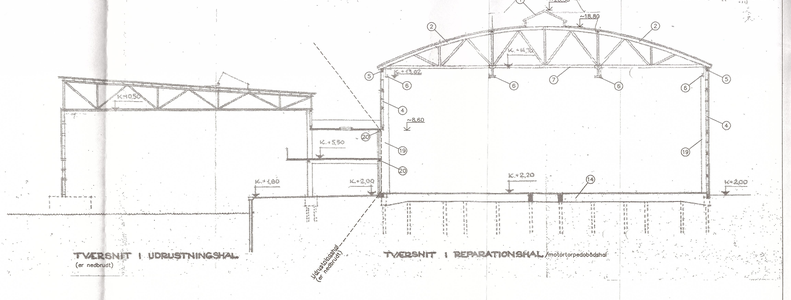

TVÆRSNIT I UDRUSTNINGSHAL
(er nedbrudt)

TVÆRSNIT I REPARATIONSHAL /motortorpedobådshal

1. Rytterlys som nedbrydes.
2. Tagpap, forskalling og trælæs som nedbrydes.
3. I...ssta... tagbue i jernbeton som bevares.
4. Vejgelænder/rækværker etc. på vandretliggende betonbjælkeunderlag. Alt nedbrydes.
5. Forspændt jernbetonbjælke (modul 1-32) som bevares. Svævebjælker imellem modullinie 6 og 7 hhv. imellem 18 og 19.
6. Krandragere i stål oplagt på jernbetonsøjler hhv. ophængt via konsoller på stålgitterspær.
   Krandragere og konsoller nedbrydes.
7. Stålgitterspær som nedlægges midlertidigt for forarbejdning. Efterfølgende monteres stålgitterspærene igen.
   Stålgitterspærhøjde ved ~fod skal afstives i bygningens længderetning.
8. Bremsedragere og vindragere udført som vandretliggende stålgitterkonstruktioner. Alt nedbrydes.
9. Indvendig kontor- og lagerblok udført som 3-etages jernbetonkonstruktion støbt på stedet. Alt nedbrydes.
10. Dæk over værksted (modul 1-6 i hele bygningens tværretning). Udført som støbtejdæk på strengbetonbjælker.
    I facader er dækket lagt på facadesøjler af jernbeton mellem facadesøjlerne. Alt nedbrydes.
    Støbtejdæk, t = 130 mm
    Tværgående strengbetonbjælker pr. 1,72 m, B x h = 160 x 360 mm.
    Længdegående strengbetonbjælker pr. ca. 8 m. B x h = 200 x 540 mm.
    Facadesøjler mellem facadesøjler, b x h = 200 x 650 mm.
11. Præfabrikerede 290 x 320 mm jernbetonsøjler, som nedbrydes.
12. Præ...fabrikerede 290 x 320 mm, 250 x 290 mm hhv. 290 x 550 mm jernbetonsøjler fra fundament til tagniveau.
    Søj... demonteres skråsnit og støbes i dagen for senere gennemstøbning.
    Søjlerne er understøttet ved fundament, ved dæk over værksted og ved vinddrager,
    hvis gavlsøjler er sammenstøbt med facadesøjler i husskillevæggene.
13. Indvendige vægge i modul 6. Alt nedbrydes.
14. Fundamentsbjælker, fundamentspæle, gulvkonstruktion og beddingsanlæg i jernbeton. Alt bevares.
    Der udføres ikke nedbrydning under færdig gulv, kote 2,20 DNN.
15. Vindbrydes i stål. 3 stk. pr. facade, lalt 6 stk. Vindbrydsene bevares indtil nye vindafstivninger er etableret.
    Derefter nedbrydes vindbrydsene.
16. Pladestøbte gavlsøjler i jernbeton, som bevares.
    Dimension: 420 x 700 mm under kote ca. 15,10 DNN.
    420 x 500 mm over kote ca. 15,10 DNN.
    Søjlerne er afstivet ved fundament og ved vinddrager i kote 14,70 DNN.
    Søjlerne skal afstives til nye bygningskonstruktioner inden vinddrager i kote 14,70 nedbrydes.
17. Vindbrager i forspændt jernbeton. Vindbragaren nedbrydes efter at gavlsøjlerne er afstivet til nye bygningskonstruktioner.
18. Afstivningsbjælke/portdrager i jernbeton, inkl. midterserie midt på gavlen fra kote 14,70 DNN. til ca. 18,15 DNN ved tagbue, pos. 3.
    Afstivningsbjælke/portdrager nedbrydes i yderligere (pos. 18.1 og 18.2 hhv. 18.5 og 18.6) i
    forbindelse med nedbrydning af vindbragere pos. 17.
    Evt. nedbrydning udføres efter at gavlsøjler er afstivet til nye bygningskonstruktioner.
    Afstivningsbjælke/portdrager i midterfag (pos. 18.3 og 18.4 og midterserie) bevares.
19. Facadesøjler i pladestøbt jernbeton. Dimension 320 x 800 mm. Alle facadesøjler bevares.
20. Evt. betonbjælker ved overgang til tidligere udrustningshal. Nogle af disse bjælker er nedbrudt. Resterende af disse bjælker nedbrydes.

BÆRENDE KONSTRUKTIONER	Tegn. nr.: 2.102
Tegningen gælder kun bærende konstruktioner Der må ikke måles på tegningen. Koter er i m i henhold til d.n.n. Ubenævnte mål er i mm.	

REV.:	TEKST:	INT.:	DATO:

MTB-HALLEN

Indretning af ejerboliger i Motortorpedobådshallen på Holmen

UDFØRT: KSP
KONTROL:
GODKENDT:

EMNE: Snit og facader, nedbrydning
MÅL: 1:200
DATO: 12.09.01

SAG NR.: 00.174 ACAD FIL: 2-102
TEGN. NR.: 2.102

BYGHERRE:
INGENIØRER: NIRAS RÅDGIVENDE INGENIØRER AS ÅBOULEVARDEN 80 8100 ÅRHUS C niras@niras.dk TLF. 87323232 FAX 87323200
ARKITEKTER: TEGNESTUEN VANDKUNSTEN BÅDSMANDSSTRÆDE 6 1407 KBH. K vandkunsten@vandkunst.dk TLF. 32542111 FAX 32956410

20 m. i pælens retning ligger LB IV
24
25
26
27
28
29
30
31
32
5350
4950
5150
5150
5150
5350
4950
5150
3700
Blok 1
Blok 2
Indmålt placering af ankerbolte på kajindfatning
Nordlig flugt af eksist. sejerække
X −2,27 (målt vanddybde, DNN)
I
H
G
F1
F
D
D1
C
B
A
Kajindfatning F44A
Sydlig flugt af eksist. sejerække
X −2,91 (målt vanddybde, DNN)
X −3,57 (målt vanddybde, DNN)
Ankerplader og ankre for kajindfatning er ikke alle vist
Indmålt placering af ankerplader. Ankre må ikke beskadiges. Ankerbolt må ikke afvige mere end 0,450 fra ankerplader.
Skønnet retning på ankre fra ankerbolt til ankerplade.
Indmålt placering af ankerbolte på kajindfatning
Sp 1
Sp 1a
LB I
Angiver eksist. skråpæl
Blok 3
P 23.4
P 23.3
P 23.6
P 23.2
P 23.1
P 23.23
P 23.25
P 23.26
P 24.26
P 24.24
P 24.23
P 24.22
P 24.21
P 24.1
P 24.2
P 24.3
P 24.4
P 25.22
P 25.23
P 25.21
P 26.26 (P 10)
P 26.25
P 26.24
P 26.23
P 26.22
P 26.21
P 26.1
P 26.2
P 26.3
P 26.4
P 26.5
P 26.6 (P 9)
P 27.30 (Ekstra)
P 27.22
P 27.31 (Ekstra)
P 27.24
P 27.25
P 28.26
P 28.25
P 28.24
P 28.23
P 28.22
P 28.21
P 28.1
P 28.2
P 28.3
P 28.4
P 28.5
P 28.6
P 28.7
P 28.8
P 28.9
P 28.10
P 29.21
P 28.30
P 29.22
P 29.25
P 29.23
P 29.24
P 28.29
(P 11, knækket)
P 30.21
P 29.28
P 30.22
P 30.24
P 30.23
P 30.1
P 30.2
P 30.3
P 30.4
P 30.5
P 30.6
P 31.21
P 31.22
P 31.23
P 31.24
P 31.1
P 31.2
P 32.21
P 32.22
P 32.23
P 32.1
P 32.2
P 32.3
P 32.4
P 32.5
1600
983
3017
3250
3200
2225
1200
1300
1100
1850
900
1700
1600
1950
2450
1250
700
100
150
250
300
500
400
2650
4400
1350
2500
2450
2400
1800
10800
2800
3200
2600
1400
1500
1550
1200
800
1000
1463
1200
700
250
150
100
60
22
450
2700
1150
1600
1900
1850
1200
1300
1100
900
1200
1600
1200
1300
1400
1500
1550
1600
1850
1200
1350
1600
1800
2600
2400
1300
2450
1800
900
2800
2400
1500
3200
2600
1200
1350
1400
1500
1550
1600
1850
1200
1300
1400
1500
1550
1600
1850
1200
1350
1400
1500
1550
1600
1850
1200
1350
1400
1500
1550
1600
1850
1200
1350

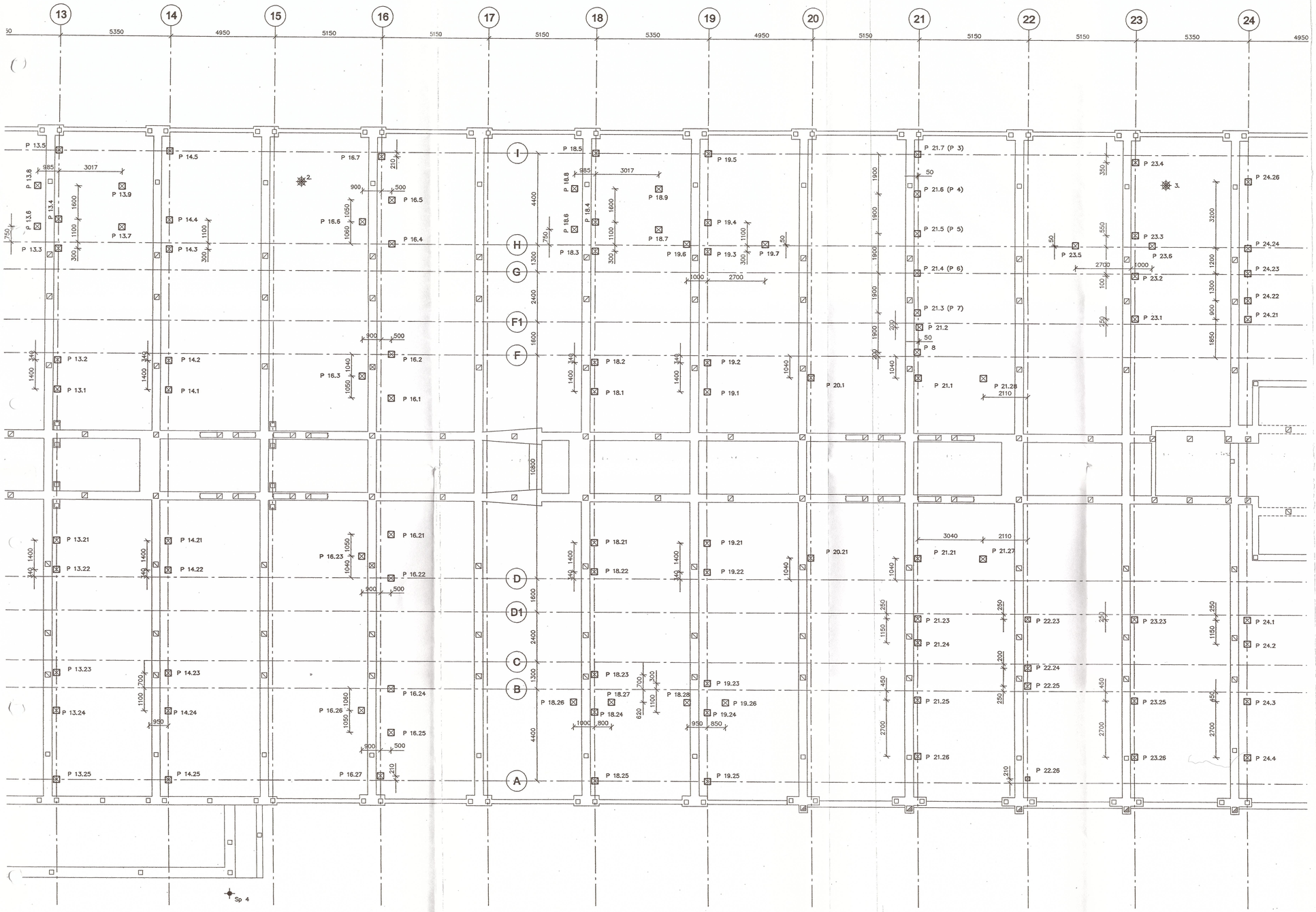

BÆRENDE KONSTRUKTIONER

Tegn. nr.: **2.111A**

Tegningen gælder kun
bærende konstruktioner.
Der må ikke måles på tegningen.
Koter er i m i henhold til Kbh. Nul.
Ubenævnte mål er i mm.

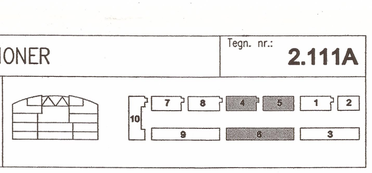

Signaturer/forkortelser:

- Eksisterende pæle 200x200 mm
- Eksisterende pæle 250x250 mm
- Geoteknisk lagfølgeboring med vingeforsøg.
- Geoteknisk lagfølgeboring.
- Geoteknisk lagfølgeboring med drejesondering.
- Drejesondering.
- Ny jernbetonpæl.

Bemærkninger:

Mål er til midte af pæl.
Der skal udføres fuld rammejournal på den nederste meter af hver pæl.
Der skal anvendes pæle med kvadratisk jernbetontværsnit som fra Centrum Pæle A/S.
Trækpæle skal armeres med 12 Y12 som hovedarmering, som centrum pæl type 12.
Fundamentsplan, se tegn. nr. 2.121
Tolerance på pælplacering i planen: + / – 50 mm
Tolerance på pælhældning: + / – 1:50
Tolerance på koppekote: + / – 20 mm

REV.:	TEKST:	INT.:	DATO:
A	Rettelser ved modul 13 og 14	KSP/KSP	05.12.01

MTB-HALLEN

Indretning af ejerboliger i Motortorpedobådshallen på Holmen

UDFØRT: **KSP**
KONTROL: **JTo**
GODKENDT:

EMNE: **Pælepian, blok 4, 5 og 6**

MÅL: **1:100**

DATO: **02.11.01**

SAG NR.: 00.174 ACAD FIL: 2–111.dwg

TEGN. NR.: **2.111A**

BYGHERRE: NCC DANMARK A/S EJERBOLIGER — TUBORG HAVNEVEJ 15 2900 HELLERUP — ncc@ncc.dk — TLF. 39103910 — FAX 39103920
2L DEVELOPMENT A/S — GL. HOVEDGADE 1A 2970 HØRSHOLM — lou@private.dk — TLF. 70200235 — FAX 70200236
INGENIØRER: NIRAS RÅDGIVENDE INGENIØRER AS — ÅBOULEVARDEN 80 8100 ÅRHUS C — niras@niras.dk — TLF. 87323232 — FAX 87323200
ARKITEKTER: TEGNESTUEN VANDKUNSTEN — RÅDHUSMANNSSTRÆDE 6 1407 KBH. K — TLF. 32543111

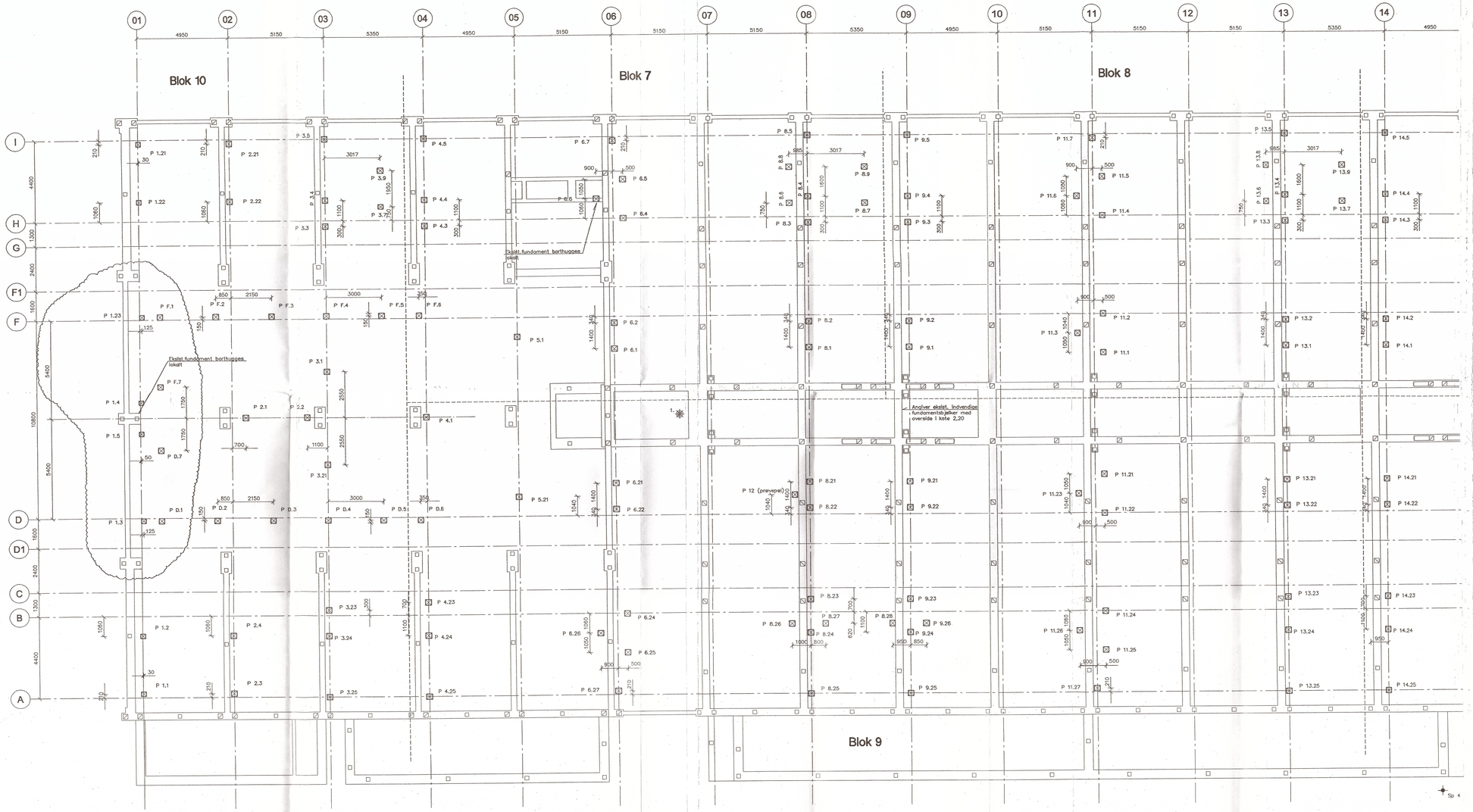

BÆRENDE KONSTRUKTIONER

Tegn. nr.: 2.112C

Tegningen gælder kun bærende konstruktioner.
Der må ikke måles på tegningen.
Koter er i m i henhold til Kbh. Nul.
Ubenævnte mål er i mm.

4 | 5 | 1 | 2
6 | 3

Signaturer/forkortelser:

- Eksisterende pæle 200x200 mm
- Eksisterende pæle 250x250 mm
- Geoteknisk logfølgeboring med vingeforsøg.
- Geoteknisk logfølgeboring.
- Geoteknisk logfølgeboring med drejesondering.
- Drejesondering.
- Ny jernbetonpæl.

Byg-Syd MODTAGET 08 JAN. 2002

Bemærkninger:
Mål er til midte af pæl.
Der skal udføres fuld rammejournal på den nederste meter af hver pæl.
Der skal anvendes pæle med kvadratisk jernbetontværsnit som fra Centrum Pæle A/S.
Trækpæle skal armeres med 12 Y12 som hovedarmering, som centrum pæl type 12.
Fundamentsplan, se tegn. nr. 2.121
Tolerance på pælepladering i planen: + / – 50 mm
Tolerance på pælehældning: + / – 1:50
Tolerance på kappekote: + / – 20 mm

REV.:	TEKST:	INT.:	DATO:
C	Pæle flyttet ved modul 1. Ekstra pæl nr. P1.5	KSP/KSP	19.12.01
B	Pæle flyttet ved modul D og F (ialt 12 stk.), blok nr. påført.	KSP/KSP	12.12.01
A	Blok 10 påført	KSP/JgC	05.12.01

MTB-HALLEN

Indretning af ejerboliger i Motortorpedobådshallen på Holmen

UDFØRT: KSP
KONTROL: JTo
GODKENDT:

EMNE: Pæleplan, blok 7, 8, 9 og 10 MÅL: 1:100 DATO: 30.11.01

SAG NR.: 00.174 ACAD FIL: 2–112.dwg TEGN. NR.: 2.112C

○ BYGHERRE: NCC DANMARK A/S EJERBOLIGER — TUBORG HAVNEVEJ 15 2900 HELLERUP — ncc@ncc.dk — TLF. 39103910 — FAX 39103920
2L DEVELOPMENT A/S — GL. HOVEDGADE 1A 2970 HØRSHOLM — lou@private.dk — TLF. 70200235 — FAX 70200236
◉ INGENIØRER: NIRAS RÅDGIVENDE INGENIØRER AS — ÅBOULEVARDEN 80 8100 ÅRHUS C — niras@niras.dk — TLF. 87323232 — FAX 87323200
○ ARKITEKTER: TEGNESTUEN VANDKUNSTEN — BÅDSMANDSSTRÆDE 6 1407 KBH. K — ks@vandkunst.dk — TLF. 32542111 — FAX 32956410

Sagsnr.: 00.174.00
Sagsnavn: MTB-hallen Revisionsdato: 19.12.01

Påleskema **Tegning nr. 2.113F**

Pæl nr.	Pæle-længde	Trykkraft	Trækkraft	Pæletvær-snitsside-længde	Kappe-kote	Topkote	Spids-kote	Rev	Bemærkninger
	[m]	[kN]	[kN]	[m]	[DNN]	[DNN]	[DNN]		
BLOK 1									
P24.									
21	7	692		0,30	1,23	1,83	-4,50	C	
22	7	385		0,25	1,23	1,83	-4,50	C	
23	7	594	-232	0,30	1,23	1,83	-4,50	C	
24	7	650	-100	0,30	1,23	1,83	-4,50	C	
								C	Udgået
26	0	700	-59	0,30	1,23	1,83	-4,50	C	
P25.									
21	7	< 500		0,25	2,00	2,40	-4,50	F	
22	7	< 500		0,25	2,00	2,40	-4,50	F	
23	7	< 500		0,25	2,00	2,40	-4,50	F	
P26.									
21	7	753		0,30	2,00	2,40	-4,50	D	
22	7	668		0,30	2,00	2,40	-4,50	D	
23	7	587		0,30	2,00	2,40	-4,50	D	
24	7	516		0,30	2,00	2,40	-4,50	D	
25	7	451		0,30	2,00	2,40	-4,50	D	
26	8	439		0,30	1,63	2,10	-4,50	D	Prøvepæl P10
P27.									
								D	P27.21 udgår
22	7	185		0,25	1,43	2,10	-4,50	D	
								D	P27.23 udgår
24	7	326	-244	0,30	0,78	1,60	-4,50	C	
25	7	326	-244	0,30	0,78	1,60	-4,50	C	
P28.									
21	7	729	-136	0,30	1,23	1,80	-4,50	D	
22	7	426		0,25	1,23	1,80	-4,50	D	
23	7	577	-242	0,30	1,23	2,10	-4,50	D	
24	7	481	-177	0,30	1,23	2,10	-4,50	D	
25	7	310		0,25	0,78	1,80	-4,50	D	
26	7	594	-124	0,30	1,23	1,80	-4,50	D	
								A	Udgået
								A	Udgået
29	7	363	-208	0,30	0,78	2,10	-4,50		
30	7	363	-208	0,30	0,78	2,10	-4,50		

Sagsnr.: 00.174.00
Sagsnavn: MTB-hallen Revisionsdato: 19.12.01

Pæleskema

Tegning nr. 2.113F

Pæl nr.	Pæle-længde	Trykkraft	Trækkraft	Pæletværsnitsside-længde	Kappe-kote	Topkote	Spids-kote	Rev	Bemærkninger
	[m]	[kN]	[kN]	[m]	[DNN]	[DNN]	[DNN]		
BLOK 2									
P29.									
21	7	709	-78	0,30	1,23	1,80	-4,50	D	
22	7	711	-90	0,30	1,23	1,80	-4,50	D	
23	7	343	-234	0,30	1,23	2,10	-4,50	D	
24	7	742	-117	0,30	1,23	1,80	-4,50	D	
25	7	485	-274	0,30	1,23	2,10	-4,50	D	
26	7	200	-60	0,25	1,23	1,80	-4,50	D	
P30.									
21	7	372		0,25	2,00	2,40	-4,50	D	
22	7	493	-205	0,30	1,23	2,10	-4,50	D	
23	7	354		0,25	2,00	2,40	-4,50	D	
24	7	151		0,25	2,00	2,40	-4,50	D	
P31.									
21	7	350		0,25	1,63	2,10	-4,50	D	
22	7	863		0,30	2,00	2,40	-4,50	D	
23	7	637		0,30	2,00	2,40	-4,50	D	
24	7	760		0,30	2,00	2,40	-4,50	D	
P32.									
21	7	300		0,25	1,23	1,80	-4,50	D	
22	7	745		0,30	1,23	1,80	-4,50	D	
23	7	446	-157	0,30	1,23	1,80	-4,50	D	

Sagsnr.: 00.174.00
Sagsnavn: MTB-hallen Revisionsdato: 19.12.01

Pæleskema Tegning nr. 2.113F

Pæl nr.	Pæle-længde	Trykkraft	Trækkraft	Pæletvær-snitsside-længde	Kappe-kote	Topkote	Spids-kote	Rev	Bemærkninger
	[m]	[kN]	[kN]	[m]	[DNN]	[DNN]	[DNN]		
BLOK 3									
P24.									
1	7	611		0,30	1,23	1,80	-4,50	C	
2	7	548		0,30	1,23	1,80	-4,50	C	
3	7	487		0,30	1,23	1,80	-4,50	C	
4	7	586		0,30	1,23	1,80	-4,50	C	
P26.									
1	7	736		0,30	2,00	2,40	-4,50	C	
2	7	670		0,30	2,00	2,40	-4,50	C	
3	7	604		0,30	2,00	2,40	-4,50	C	
4	7	535		0,30	2,00	2,40	-4,50	C	
5	7	521		0,30	2,00	2,40	-4,50	C	
6	8	544	-57	0,30	1,63	2,10	-4,50	C	Prøvepæl P9
P28.									
1	7	751		0,30	2,00	2,40	-4,50	C	
2	7	681		0,30	2,00	2,40	-4,50	C	
3	7	612		0,30	2,00	2,40	-4,50	C	
4	7	650	-150	0,30	1,23	2,10	-4,50		
5	7	589		0,30	2,00	2,40	-4,50	C	
6	7	638		0,30	2,00	2,40	-4,50	C	
7	7	500		0,30	1,23	1,80	-4,50	C	
8	7	200	-100	0,25	1,23	1,80	-4,50	C	
9	7	200		0,25	1,23	1,80	-4,50	C	
10	7	150	-50	0,25	1,23	1,80	-4,50	C	
P30.									
1	7	643		0,30	2,00	2,40	-4,50	C	
2	7	575		0,30	2,00	2,40	-4,50	C	
3	7	507		0,30	2,00	2,40	-4,50	C	
4	7	753	-100	0,30	1,23	2,10	-4,50		
5	7	472		0,30	2,00	2,40	-4,50	C	
6	7	512	-65	0,30	2,00	2,40	-4,50	C	
P31.									
1	7	150		0,25	2,00	2,40	-4,50	C	
2	7	150		0,25	2,00	2,40	-4,50	C	
P32.									
1	7	700	-186	0,30	1,23	2,10	-4,50	C	
2	7	440		0,25	1,23	1,80	-4,50	C	
3	7	471	-91	0,30	1,23	1,80	-4,50	C	
4	7	471	-91	0,30	1,23	1,80	-4,50	C	
5	7	250		0,25	1,23	1,80	-4,50	C	

Sagsnr.: 00.174.00
Sagsnavn: MTB-hallen Revisionsdato: 19.12.01

Pæleskema

Tegning nr. 2.113F

Pæl nr.	Pæle-længde	Trykkraft	Trækkraft	Pæletvær-snitsside-længde	Kappe-kote	Topkote	Spids-kote	Rev	Bemærkninger
	[m]	[kN]	[kN]	[m]	[DNN]	[DNN]	[DNN]		
BLOK 4									
P14.									
1	7	985		0,30	0,63	2,10	-4,50	B	
2	7	985		0,30	0,63	2,10	-4,50	B	
3	7	908	-74	0,30	1,03	2,10	-4,50	B	
4	7	690		0,30	1,03	2,10	-4,50	B	
5	7	877	-182	0,30	1,03	2,10	-4,50	B	
P16.									
1	7	931		0,30	0,63	1,25	-4,50	B	Evt. 6 m pæl
2	7	931		0,30	0,63	1,25	-4,50	B	Evt. 6 m pæl
3	7	916		0,30	0,63	1,25	-4,50	B	Evt. 6 m pæl
4	7	994		0,30	0,63	1,25	-4,50	B	Evt. 6 m pæl
5	7	994		0,30	0,63	1,25	-4,50	B	Evt. 6 m pæl
6	7	977		0,30	0,63	1,25	-4,50	B	Evt. 6 m pæl
7	7	327		0,25	1,43	2,10	-4,50	B	
P18.									
1	7	985		0,30	0,63	2,10	-4,50	B	
2	7	985		0,30	0,63	2,10	-4,50	B	
3	7	908	-74	0,30	0,78	1,40	-4,50	B	
4	7	690		0,30	0,78	1,40	-4,50	B	
5	7	877	-182	0,30	0,78	1,40	-4,50	B	
6	7	345	-192	0,30	0,78	1,40	-4,50	B	
7	7	434	-116	0,30	0,78	1,40	-4,50	B	
8	7	340	-196	0,30	0,78	1,40	-4,50	B	
9	7	375	-163	0,30	0,78	1,40	-4,50	B	

Sagsnr.: 00.174.00
Sagsnavn: MTB-hallen Revisionsdato: 19.12.01

Pæleskema **Tegning nr. 2.113F**

Pæl nr.	Pæle-længde	Trykkraft	Trækkraft	Pæletværsnitsside-længde	Kappe-kote	Topkote	Spids-kote	Rev	Bemærkninger
	[m]	[kN]	[kN]	[m]	[DNN]	[DNN]	[DNN]		
BLOK 5									
P19.									
1	7	826		0,30	0,63	2,10	-4,50	B	
2	7	826		0,30	0,63	2,10	-4,50	B	
3	7	952		0,30	1,03	1,65	-4,50	B	
4	7	703		0,30	1,03	1,65	-4,50	B	
5	7	558	-93	0,30	1,03	1,65	-4,50	B	
6	7	341	-202	0,30	1,03	2,10	-4,50	B	
7	7	402	-159	0,30	1,03	2,10	-4,50	B	
P20.									
1	7	547		0,30	1,43	1,90	-4,50	B	
21	7	547		0,30	1,43	1,90	-4,50	B	
P21.									
1	7	420		0,25	1,43	1,90	-4,50	B	
2	7	834		0,30	1,43	1,90	-4,50	B	
3	7	811		0,30	1,43	1,90	-4,50	B	Prøvepæl P7
4	7	752		0,30	1,43	1,90	-4,50	B	Prøvepæl P6
5	7	723		0,30	1,43	1,90	-4,50	B	Prøvepæl P5
6	7	729		0,30	1,43	1,90	-4,50	B	Prøvepæl P4
7	7	742		0,30	1,43	1,90	-4,50	B	Prøvepæl P3
27	7	150		0,25	1,43	1,90	-4,50	B	
28	7	150		0,25	1,43	1,90	-4,50	B	
P23.									
1	7	884		0,30	1,83	2,10	-4,50	B	
2	7	327		0,25	1,83	2,10	-4,50	B	
3	7	883	-111	0,30	1,83	2,10	-4,50	B	
4	7	688	-168	0,30	1,83	2,10	-4,50	B	
5	7	199	-62	0,25	1,03	2,10	-4,50	B	
6	7	167	-88	0,25	1,03	2,10	-4,50	B	

Sagsnr.: 00.174.00
Sagsnavn: MTB-hallen
Revisionsdato: 19.12.01

Pæleskema

Tegning nr. 2.113F

Pæl nr.	Pæle-længde	Trykkraft	Trækkraft	Pæletværs-nitsside-længde	Kappe-kote	Topkote	Spids-kote	Rev	Bemærkninger
	[m]	[kN]	[kN]	[m]	[DNN]	[DNN]	[DNN]		
BLOK 6									
P14.									
21	7	985		0,30	0,63	2,10	-4,50	B	
22	7	985		0,30	0,63	2,10	-4,50	B	
23	7	910		0,30	1,03	1,65	-4,50	E	
24	7	781		0,30	1,03	1,65	-4,50	E	
25	7	621	-79	0,30	1,03	1,65	-4,50	B	
26								E	Udgået
P16.									
21	7	945		0,30	0,63	1,25	-4,50	B	Evt. 6 m pæl
22	7	945		0,30	0,63	1,25	-4,50	B	Evt. 6 m pæl
23	7	930		0,30	0,63	1,25	-4,50	B	Evt. 6 m pæl
24	7	1007		0,30	0,63	1,25	-4,50	B	Evt. 6 m pæl
25	7	1007		0,30	0,63	1,25	-4,50	B	Evt. 6 m pæl
26	7	990		0,30	0,63	1,25	-4,50	B	Evt. 6 m pæl
27	7	327		0,25	1,43	2,10	-4,50	B	
P18.									
21	7	979		0,30	0,63	2,10	-4,50	B	
22	7	978		0,30	0,63	2,10	-4,50	B	
23	7	998		0,30	0,83	1,45	-4,50	B	
24	7	791		0,30	0,83	1,45	-4,50	B	
25	7	964	-81	0,30	0,83	1,45	-4,50	B	
26	7	403	-257	0,30	1,03	2,10	-4,50	B	
27	7	245	-94	0,25	1,03	1,65	-4,50	B	
28	7	249	-87	0,25	1,03	1,65	-4,50	B	
P19.									
21	7	1008		0,30	0,63	2,10	-4,50	B	
22	7	1008		0,30	0,63	2,10	-4,50	B	
23	7	982		0,30	1,03	1,65	-4,50	B	
24	7	818		0,30	1,03	1,65	-4,50	B	
25	7	830	-29	0,30	1,03	1,65	-4,50	B	
26	7	412	-244	0,30	1,03	2,10	-4,50	B	
P21.									
21	7	420		0,25	1,43	1,90	-4,50		
23	7	858		0,30	2,00	2,40	-4,50	B	
24	7	822		0,30	2,00	2,40	-4,50	B	
25	7	817		0,30	2,00	2,40	-4,50	B	
26	7	906		0,30	2,00	2,40	-4,50	B	
P22.									
23	7	553		0,25	2,00	2,40	-4,50	B	
24	7	673		0,30	2,00	2,40	-4,50	B	
25	7	821		0,30	2,00	2,40	-4,50	B	
26	6	207		0,20	2,00	2,40	-3,50	B	
P23.									
23	7	741		0,30	1,83	2,40	-4,50	B	
25	7	564		0,30	1,83	2,40	-4,50	B	
26	7	535		0,25	1,83	2,40	-4,50	B	
								F	
								F	

Sagsnr.: 00.174.00
Sagsnavn: MTB-hallen Revisionsdato: 19.12.01

Pæleskema **Tegning nr. 2.113F**

Pæl nr.	Pæle-længde	Trykkraft	Trækkraft	Pæletværsnitsside-længde	Kappe-kote	Topkote	Spids-kote	Rev	Bemærkninger
	[m]	[kN]	[kN]	[m]	[DNN]	[DNN]	[DNN]		
								F	
								F	

Sagsnr.: 00.174.00
Sagsnavn: MTB-hallen Revisionsdato: 19.12.01

Pæleskema **Tegning nr. 2.113F**

Pæl nr.	Pæle-længde	Trykkraft	Trækkraft	Pæletvær-snitsside-længde	Kappe-kote	Topkote	Spids-kote	Rev	Bemærkninger
	[m]	[kN]	[kN]	[m]	[DNN]	[DNN]	[DNN]		
BLOK 7									
P4.									
3	7	908	-74	0,30	1,03	2,10	-4,50	E	
4	7	690		0,30	1,03	2,10	-4,50	E	
5	7	877	-182	0,30	1,03	2,10	-4,50	E	
P5.									
1	7	645		0,30	1,43	2,10	-4,50	E	
P6.									
1	7	985		0,30	0,63	2,10	-4,50	E	
2	7	985		0,30	0,63	2,10	-4,50	E	
4	7	994		0,30	0,63	1,25	-4,50	E	
5	7	994		0,30	0,63	1,25	-4,50	E	
6	7	977		0,30	0,63	1,25	-4,50	E	
7	7	327		0,25	1,43	2,10	-4,50	E	
P8.									
1	7	985		0,30	0,63	2,10	-4,50	E	
2	7	985		0,30	0,63	2,10	-4,50	E	
3	7	908	-74	0,30	0,78	1,40	-4,50	E	
4	7	690		0,30	0,78	1,40	-4,50	E	
5	7	877	-182	0,30	0,78	1,40	-4,50	E	
6	7	345	-192	0,30	0,78	1,40	-4,50	E	
7	7	434	-116	0,30	0,78	1,40	-4,50	E	
8	7	340	-196	0,30	0,78	1,40	-4,50	E	
9	7	375	-163	0,30	0,78	1,40	-4,50	E	

Sagsnr.: 00.174.00
Sagsnavn: MTB-hallen Revisionsdato: 19.12.01

Pæleskema **Tegning nr. 2.113F**

Pæl nr.	Pæle-længde	Trykkraft	Trækkraft	Pæletværs-nitsside-længde	Kappe-kote	Topkote	Spids-kote	Rev	Bemærkninger
	[m]	[kN]	[kN]	[m]	[DNN]	[DNN]	[DNN]		
BLOK 8									
P9.									
1	7	985		0,30	0,63	2,10	-4,50	E	
2	7	985		0,30	0,63	2,10	-4,50	E	
3	7	908	-74	0,30	1,03	2,10	-4,50	E	
4	7	690		0,30	1,03	2,10	-4,50	E	
5	7	877	-182	0,30	1,03	2,10	-4,50	E	
P11.									
1	7	931		0,30	0,63	1,25	-4,50	E	
2	7	931		0,30	0,63	1,25	-4,50	E	
3	7	916		0,30	0,63	1,25	-4,50	E	
4	7	994		0,30	0,63	1,25	-4,50	E	
5	7	994		0,30	0,63	1,25	-4,50	E	
6	7	977		0,30	0,63	1,25	-4,50	E	
7	7	327		0,25	1,43	2,10	-4,50	E	
P13.									
1	7	985		0,30	0,63	2,10	-4,50	E	
2	7	985		0,30	0,63	2,10	-4,50	E	
3	7	908	-74	0,30	0,78	1,40	-4,50	E	
4	7	690		0,30	0,78	1,40	-4,50	E	
5	7	877	-182	0,30	0,78	1,40	-4,50	E	
6	7	345	-192	0,30	0,78	1,40	-4,50	E	
7	7	434	-116	0,30	0,78	1,40	-4,50	E	
8	7	340	-196	0,30	0,78	1,40	-4,50	E	
9	7	375	-163	0,30	0,78	1,40	-4,50	E	

Sagsnr.: 00.174.00
Sagsnavn: MTB-hallen Revisionsdato: 19.12.01

Pæleskema **Tegning nr. 2.113F**

Pæl nr.	Pæle-længde	Trykkraft	Trækkraft	Pæletværsnitsside-længde	Kappe-kote	Topkote	Spids-kote	Rev	Bemærkninger
	[m]	[kN]	[kN]	[m]	[DNN]	[DNN]	[DNN]		
BLOK 9									
P4.									
1	7	495		0,30	1,43	2,10	-4,50	E	
23	7	910		0,30	1,03	1,65	-4,50	E	
24	7	781		0,30	1,03	1,65	-4,50	E	
25	7	621	-79	0,30	1,03	1,65	-4,50	E	
P5.									
21	7	645		0,30	1,43	2,10	-4,50	E	
P6.									
21	7	985		0,30	0,63	1,25	-4,50	E	
22	7	985		0,30	0,63	1,25	-4,50	E	
24	7	1007		0,30	0,63	1,25	-4,50	E	
25	7	1007		0,30	0,63	1,25	-4,50	E	
26	7	990		0,30	0,63	1,25	-4,50	E	
27	7	327		0,25	1,43	2,10	-4,50	E	
P8.									
21	7	979		0,30	0,63	2,10	-4,50	E	
22	7	978		0,30	0,63	2,10	-4,50	E	
23	7	998		0,30	0,83	1,45	-4,50	E	
24	7	791		0,30	0,83	1,45	-4,50	E	
25	7	964	-81	0,30	0,83	1,45	-4,50	E	
26	7	403	-257	0,30	1,03	2,10	-4,50	E	
27	7	245	-94	0,25	1,03	1,65	-4,50	E	
28	7	249	-87	0,25	1,03	1,65	-4,50	E	
P9.									
21	7	979		0,30	0,63	2,10	-4,50	E	
22	7	978		0,30	0,63	2,10	-4,50	E	
23	7	998		0,30	0,83	1,45	-4,50	E	
24	7	791		0,30	0,83	1,45	-4,50	E	
25	7	964	-81	0,30	0,83	1,45	-4,50	E	
26	7	412	-244	0,30	1,03	2,10	-4,50	E	
P11.									
21	7	945		0,30	0,63	1,25	-4,50	E	
22	7	945		0,30	0,63	1,25	-4,50	E	
23	7	930		0,30	0,63	1,25	-4,50	E	
24	7	1007		0,30	0,63	1,25	-4,50	E	
25	7	1007		0,30	0,63	1,25	-4,50	E	
26	7	990		0,30	0,63	1,25	-4,50	E	
27	7	327		0,25	1,43	2,10	-4,50	E	
P13.									
21	7	979		0,30	0,63	2,10	-4,50	E	
22	7	978		0,30	0,63	2,10	-4,50	E	
23	7	910		0,30	1,03	1,65	-4,50	E	
24	7	781		0,30	1,03	1,65	-4,50	E	
25	7	621	-79	0,30	1,03	1,65	-4,50	E	
26								E	Udgået
27								E	Udgået
28								E	Udgået

Sagsnr.: 00.174.00
Sagsnavn: MTB-hallen Revisionsdato: 19.12.01

Pæleskema **Tegning nr. 2.113F**

Pæl nr.	Pæle-længde	Trykkraft	Trækkraft	Pæletværsnitsside-længde	Kappe-kote	Topkote	Spids-kote	Rev	Bemærkninger
	[m]	[kN]	[kN]	[m]	[DNN]	[DNN]	[DNN]		
BLOK 10									
P1.									
1	7	381		0,25	1,43	2,10	-4,50	E	
2	7	590		0,25	1,43	2,10	-4,50	F	
3	7	247		0,25	2,00	2,40	-4,50	F	
4	7	237		0,25			-4,50	E	
5	7	237		0,25			-4,50	F	
21	7	381		0,25	1,43	2,10	-4,50	E	
22	7	590		0,25	1,43	2,10	-4,50	F	
23	7	247		0,25	2,00	2,40	-4,50	F	
P2.									
1	7	840		0,30	2,00	2,40	-4,50	E	
2	7	811		0,30	2,00	2,40	-4,50	E	
3	7	248		0,25	1,43	2,10	-4,50	E	
4	7	620		0,30	1,43	2,10	-4,50	E	
21	7	248		0,25	1,43	2,10	-4,50	E	
22	7	620		0,30	1,43	2,10	-4,50	E	
P3.									
1	7	680		0,30	2,00	2,40	-4,50	E	
21	7	680		0,30	2,00	2,40	-4,50	E	
3	7	762		0,30	0,78	1,40	-4,50	E	
4	7	730		0,30	0,78	1,40	-4,50	E	
5	7	562		0,25	0,78	1,40	-4,50	E	
7	7	228		0,25	0,78	1,40	-4,50	E	
8									
9	7	139		0,25	0,78	1,40	-4,50	E	
23	7	734		0,30	1,03	1,60	-4,50	E	
24	7	654		0,25	1,03	1,60	-4,50	E	
25	7	562		0,25	1,03	1,60	-4,50	E	
P D.									
1	7	801		0,30	1,43	2,00	-4,50	E	
2	7	655		0,30	2,00	2,40	-4,50	E	
3	7	667		0,30	2,00	2,40	-4,50	E	
4	7	723		0,30	2,00	2,40	-4,50	E	
5	7	803		0,30	2,00	2,40	-4,50	E	
6	7	864		0,30	2,00	2,40	-4,50	E	
7	7	300		0,25	1,43	2,00	-4,50	E	
P F.									
1	7	801		0,30	1,43	2,00	-4,50	E	
2	7	655		0,30	2,00	2,40	-4,50	E	
3	7	667		0,30	2,00	2,40	-4,50	E	
4	7	723		0,30	2,00	2,40	-4,50	E	
5	7	803		0,30	2,00	2,40	-4,50	E	
6	7	864		0,30	2,00	2,40	-4,50	E	
7	7	300		0,25	1,43	2,00	-4,50	E	

BÆRENDE KONSTRUKTIONER

Tegn. nr.: 2.113F

Tegningen gælder kun
ende konstruktioner.
må ikke måles på tegningen.
Koter er i m i henhold til Kbh. Nul.
Ubenævnte mål er i mm.

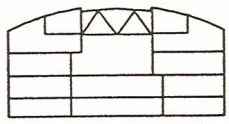

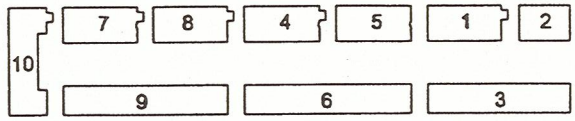

Kotering af pæle:

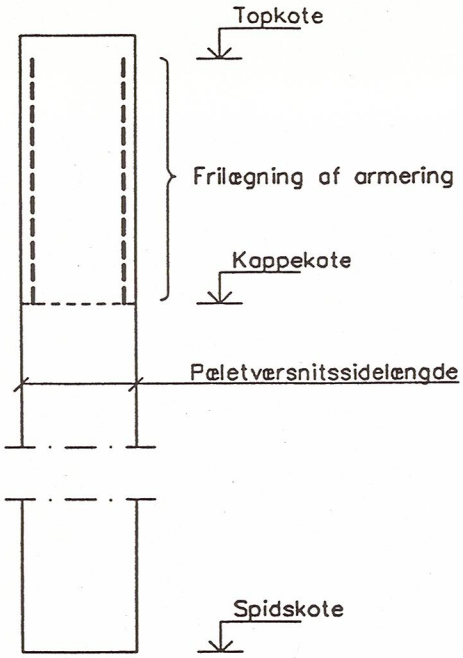

Bemærkninger:

Pæleplan, se tegn. nr. 2.110, 2.111 og 2.112
Fundamentsplan, se tegn. nr. 2.120, 2.121 og 2.122

REV.:	TEKST:	INT.:	DATO:
F	Pæleskema korrigeret	KSP	19.12.01
E	Pæleskema korrigeret	KSP	05.12.01
D	Pæleskema korrigeret	KSP	21.11.01
C	Pæleskema korrigeret	KSP	09.11.01
B	Pæleskema korrigeret	KSP/JgC	02.11.01
A	Pæleskema korrigeret	KSP/JgC	31.10.01

MTB-HALLEN

Indretning af ejerboliger i Motortorpedobådshallen på Holmen

UDFØRT: KSP
KONTROL: JTo
GODKENDT:

EMNE: **Pæleskema**

MÅL:

DATO: **12.10.01**

JOB NR.: 00.174 ACAD FIL: 2-113.dwg

TEGN. NR.: 2.113F

○ BYGHERRE:	NCC DANMARK A/S EJERBOLIGER	TUBORG HAVNEVEJ 15	2900	HELLERUP	ncc@ncc.dk	TLF. 39103910	FAX 39103920
	2L DEVELOEPMENT A/S	GL. HOVEDGADE 1A	2970	HØRSHOLM	kau@private.dk	TLF. 70200235	FAX 70200236
◉ INGENIØRER:	NIRAS RÅDGIVENDE INGENIØRER AS	ÅBOULEVARDEN 80	8100	ÅRHUS C	niras@niras.dk	TLF. 87323232	FAX 87323200
○ ARKITEKTER:	TEGNESTUEN VANDKUNSTEN	BÅDSMANDSSTRÆDE 6	1407	KBH. K	ks@vandkunst.dk	TLF. 32542111	FAX 32956410

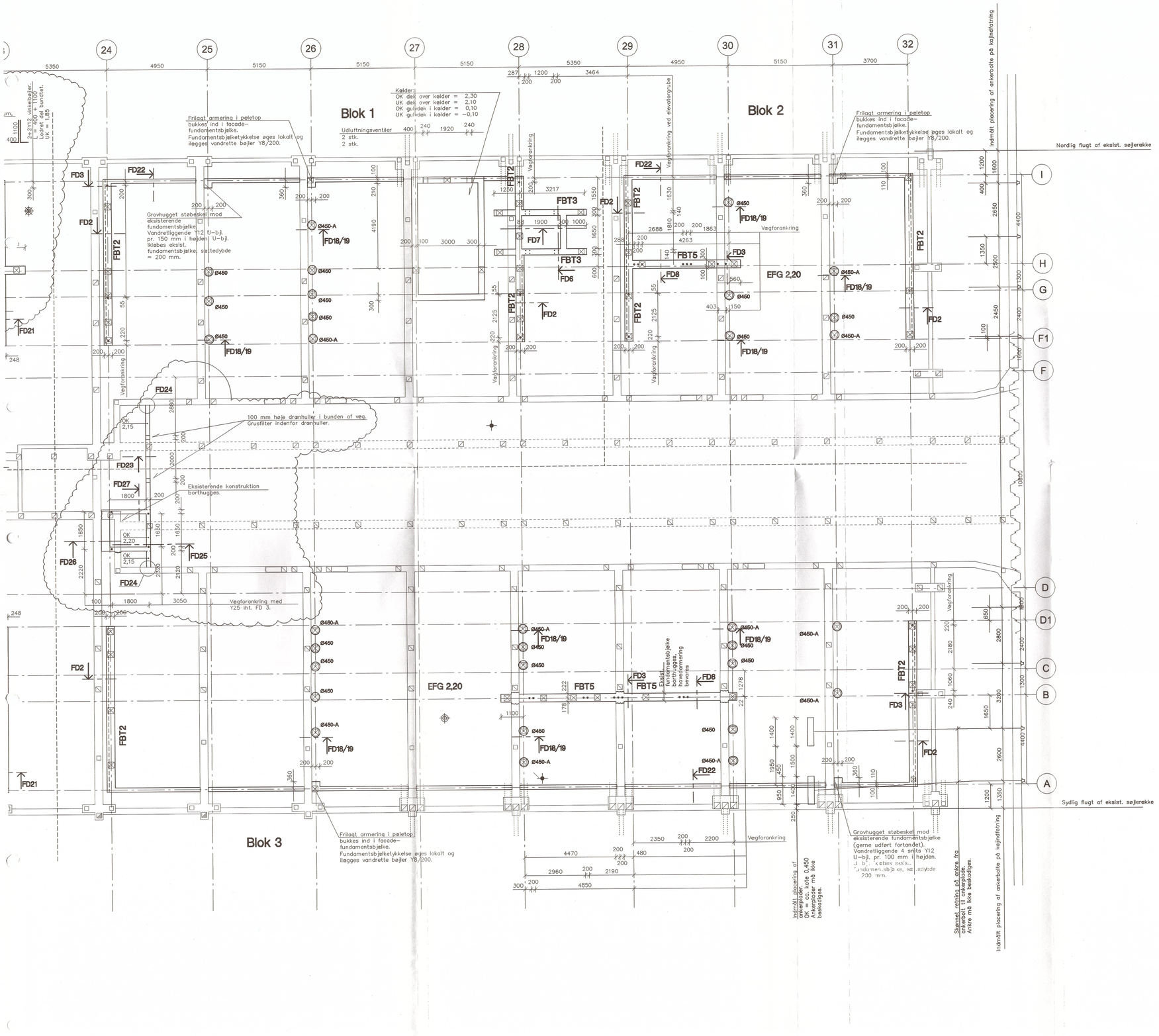

BÆRENDE KONSTRUKTIONER

Tegn. nr.: 2.120E

Tegningen gælder kun bærende konstruktioner.
Der må ikke måles på tegningen.
Koter er i m i henhold til Kbh. Nul.
Ubenævnte mål er i mm.

Bemærkninger:

Pæleplan, se tegn. nr. 2.110
Fundamentsdetaljer, se tegn. nr. 2.210

- Angiver Y25 vægforankring, se fundamentsdetale FD3.

FBT angiver fundamentsbjælketype, se fundamentsdetaljer

REV.:	TEKST:	INT.:	DATO:
E	Fundamenter for elevatorgrube i gade	KSP/KSP	28.01.02
D	Kælder indarbejdet i blok 1. Bloknr. påført. Mål til vægforankringer revideret.	KSP/KSP	13.12.01
	Elevatorgrube påført.		
C	Indarbejdet ændringer i blok 1, modul 25, samt i blok 2.	KSP/JgC	21.11.01
B	Indvendige fundamentsbjælker udgået i blok 1 og 3.	KSP/JgC	09.11.01
	Mål ved elevatorgrube justeret. Facadestribefundamenter angivet.		
A	Nyt modulnet, fundamentsbjælker korrigeret	KSP/JgC	31.10.01

MTB-HALLEN

Indretning af ejerboliger i Motortorpedobådshallen på Holmen

UDFØRT: KSP
KONTROL: JTo
GODKENDT:

EMNE: Fundamentsplan, blok 1, 2 og 3 MÅL: 1:100 DATO: 12.10.01

SAG NR.: 00.174 ACAD FIL: 2-120.dwg TEGN. NR.: 2.120E

○ BYGHERRE: NCC DANMARK A/S EJERBOLIGER — TUBORG HAVNEVEJ 15 2900 HELLERUP — ncc@ncc.dk — TLF. 39103910 — FAX 39103920
2L DEVELOPMENT A/S — GL. HOVEDGADE 1A 2970 HØRSHOLM — lau@private.dk — TLF. 70200235 — FAX 70200236
◉ INGENIØRER: NIRAS RÅDGIVENDE INGENIØRER AS — ÅBOULEVARDEN 80 8100 ÅRHUS C — niras@niras.dk — TLF. 87323232 — FAX 87323200
○ ARKITEKTER: TEGNESTUEN VANDKUNSTEN — BÅDSMANDSSTRÆDE 6 1407 KBH. K — ks@vandkunst.dk — TLF. 32542111 — FAX 32956410

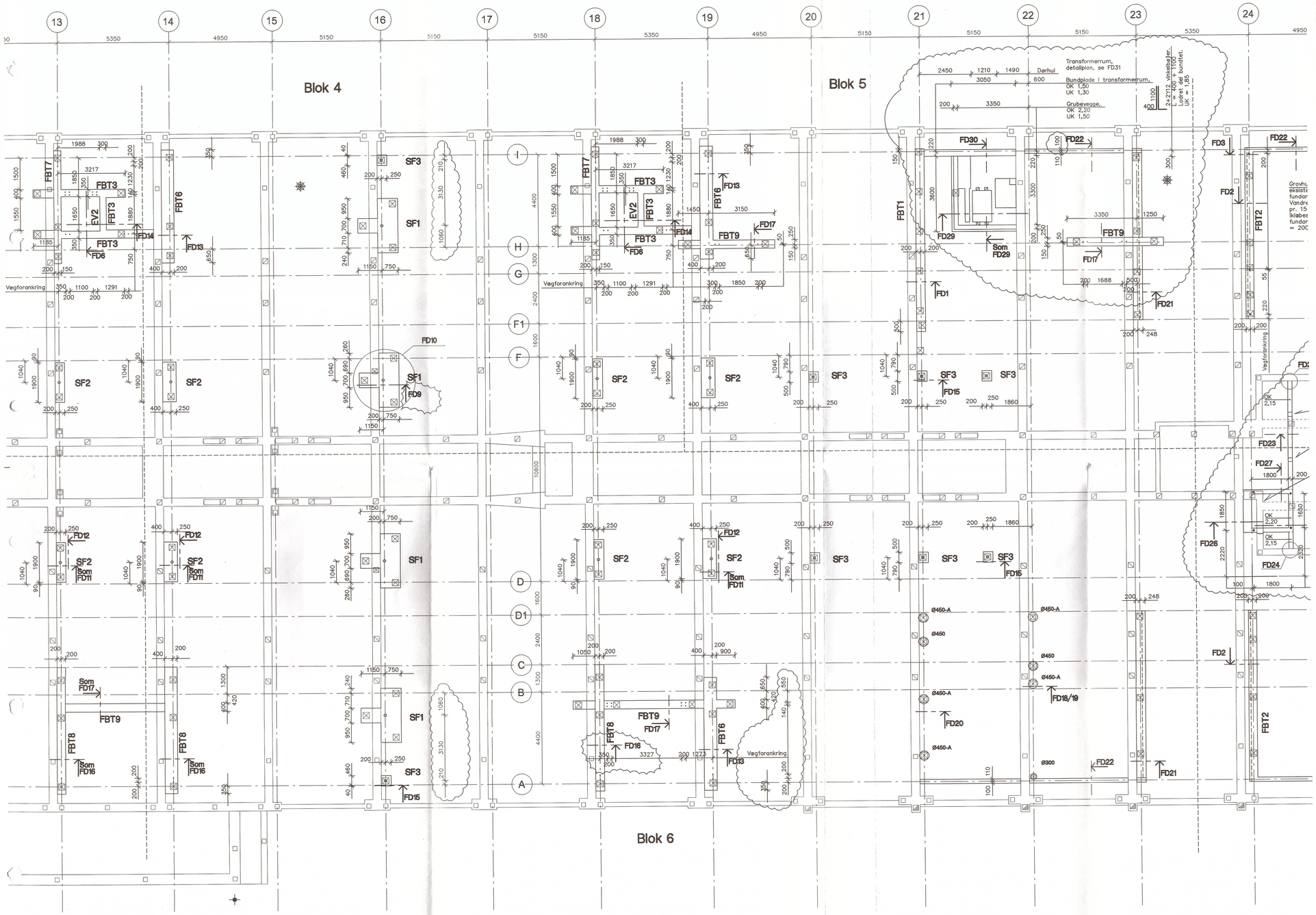

BÆRENDE KONSTRUKTIONER

Tegn. nr.: 2.121B

Tegningen gælder kun bærende konstruktioner. Der må ikke måles på tegningen. Koter er i m i henhold til Kbh. Nul. Ubenævnte mål er i mm.

Bemærkninger:

Pæleplan, se tegn. nr. 2.111
Fundamentsdetaljer, se tegn. nr. 2.210

- Angiver Y25 vægforankring, se fundamentsdetale FD3.

FBT angiver fundamentsbjælketype, se fundamentsdetaler

REV.:	TEKST:	INT.:	DATO:
B	Transformerrum, vægforankringer og korrugerede rør. Bloknr. anført.	KSP/KSP	28.01.02
A	Rettelser ved modul 13 og 14, fundamentssnit påført	KSP/KSP	05.12.01

MTB-HALLEN

Indretning af ejerboliger i Motortorpedobådshallen på Holmen

UDFØRT: KSP
KONTROL: JTo
GODKENDT:

EMNE: Fundamentsplan, blok 4, 5 og 6 MÅL: 1:100 DATO: 02.11.01

SAG NR.: 00.174 ACAD FIL: 2-121.dwg TEGN. NR.: 2.121B

BYGHERRE: NCC DANMARK A/S EJERBOLIGER — TUBORG HAVNEVEJ 15 2900 HELLERUP ncc@ncc.dk TLF. 39103910 FAX 39103920
2L DEVELOEPMENT A/S — GL. HOVEDGADE 1A 2970 HØRSHOLM lou@private.dk TLF. 70200235 FAX 70200236
INGENIØRER: NIRAS RÅDGIVENDE INGENIØRER AS — ÅBOULEVARDEN 80 8100 ÅRHUS C niras@niras.dk TLF. 87323232 FAX 87323200
ARKITEKTER: TEGNESTUEN VANDKUNSTEN — BÅDSMANDSSTRÆDE 6 1407 KBH. K ks@vandkunst.dk TLF. 32542111 FAX 32956410

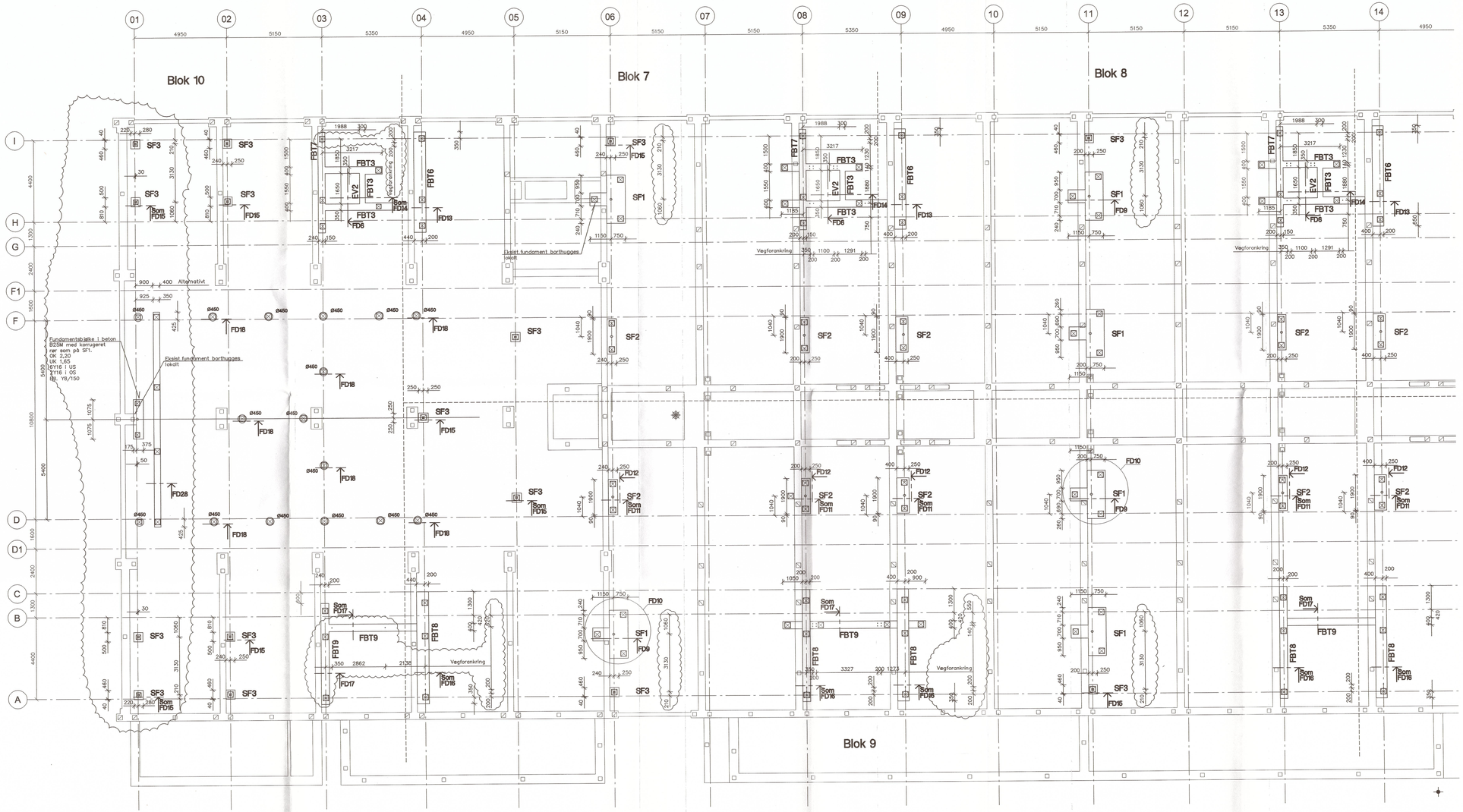

BÆRENDE KONSTRUKTIONER

Tegn. nr.: 2.122D

Tegningen gælder kun berende konstruktioner.
Der må ikke måles på tegningen.
Koter er i m i henhold til Kbh. Nul.
Ubenævnte mål er i mm.

4 | 5 | 1 | 2
6 | 3

Bemærkninger:

Pæleplan, se tegn. nr. 2.111
Fundamentsdetaljer, se tegn. nr. 2.210

- Angiver Y25 vægforankring, se fundamentsdetale FD3.

FBT angiver fundamentsbjælketype, se fundamentsdetaler

REV.:	TEKST:	INT.:	DATO:
D	Fundamentsbjælke ved modul 01. Vægforankringer og korrugerede rør.	KSP/KSP	28.01.02
C	Modul 1: 3 stk. SF3 udgået. Tilgået 2 stk. Ø450 og 1 stk. fundamentsbjælke	KSP/KSP	19.12.01
B	Pæle flyttet ved modul D og F (ialt 12 stk.), blok nr. påført.	KSP/KSP	12.12.01
A	Blok 10 påført	KSP/JgC	05.12.01

MTB-HALLEN

Indretning af ejerboliger i Motortorpedobådshallen på Holmen

UDFØRT: KSP
KONTROL: JTo
GODKENDT:

EMNE: Fundamentsplan, blok 7, 8, 9 og 10 MÅL: 1:100 DATO: 30.11.01

SAG NR.: 00.174 ACAD FIL: 2–122.dwg TEGN. NR.: 2.122D

○ BYGHERRE: NCC DANMARK A/S EJERBOLIGER TUBORG HAVNEVEJ 15 2900 HELLERUP ncc@ncc.dk TLF. 39103910 FAX 39103920
2L DEVELOPMENT A/S GL. HOVEDGADE 1A 2970 HØRSHOLM lou@private.dk TLF. 70200235 FAX 70200236
◉ INGENIØRER: NIRAS RÅDGIVENDE INGENIØRER AS ÅBOULEVARDEN 80 8100 ÅRHUS C niras@niras.dk TLF. 87323200 FAX 87323200
○ ARKITEKTER: TEGNESTUEN VANDKUNSTEN BÅDSMANDSSTRÆDE 6 1407 KBH. K ke@vandkunst.dk TLF. 32542111 FAX 32956410

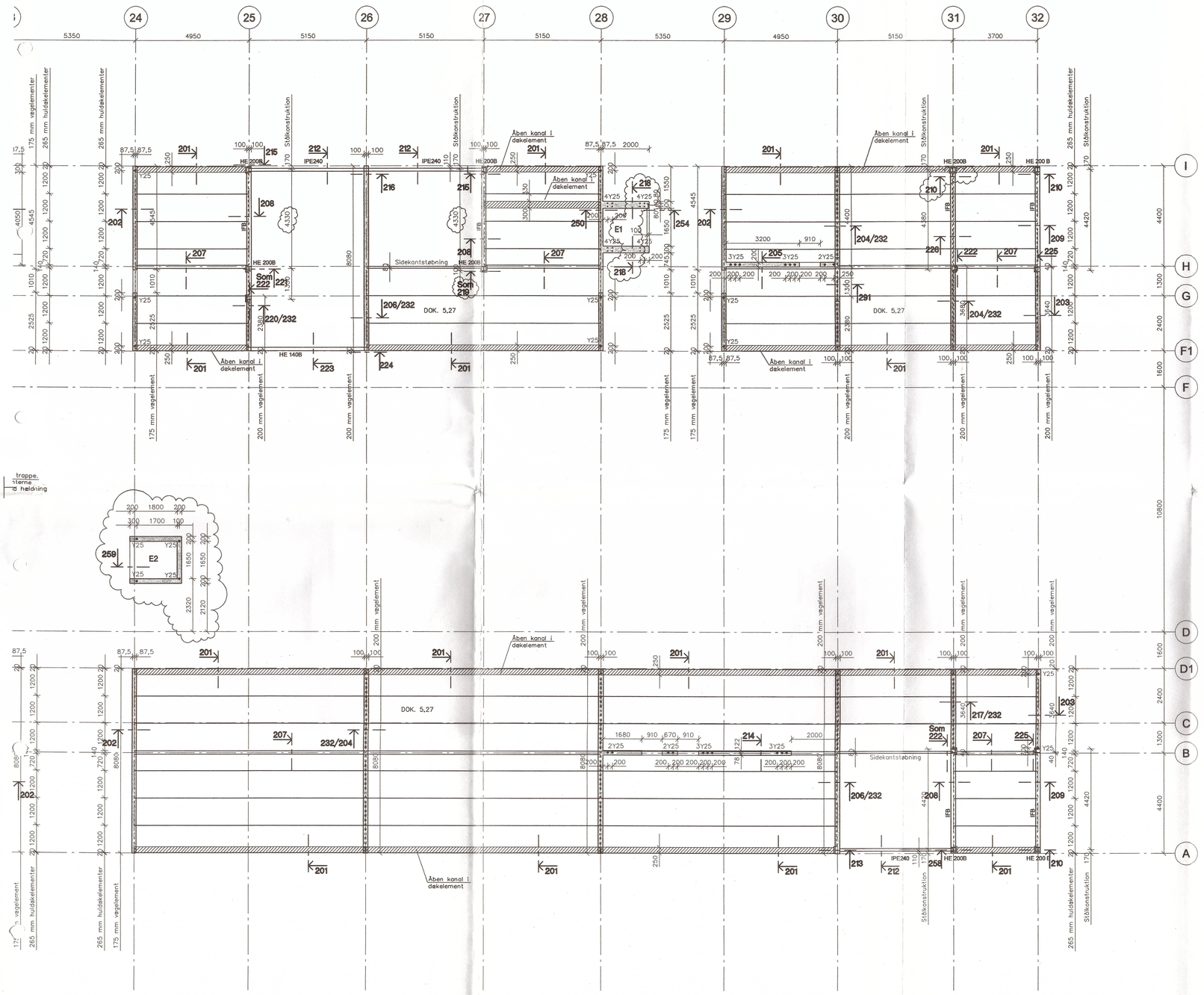

BÆRENDE KONSTRUKTIONER

Tegn. nr.: 2.130C

Tegningen gælder kun bærende konstruktioner
Der må ikke måles på tegningen.
Koter er i m i henhold til Kbh. Nul.
Ubenævnte mål er i mm.

Signatur:

- Helvægselementer af beton.
- • Angiver gennemgående Y25 i korrugeret rør.
- DOK. Angiver kote for dækoverkant.

Note:

Normal sikkerhedsklasse.
Normal kontrolklasse.
Passiv miljøklasse.

Beton: B-25-P-d8
Fugebeton: FB-25-P-d8
Understopning: UM-50-A-d4

REV.:	TEKST:	INT.:	DATO:
C	Generelle revisioner	KSP/JgC	31.05.02
B	Generelle revisioner	RHa/JgC	11.01.02
A	Generelle revisioner	RHa/JgC	21.11.01

MTB-HALLEN

Indretning af ejerboliger i Motortorpedobådshallen på Holmen

UDFØRT: RHa/UJe
KONTROL: JTo
GODKENDT:

EMNE: Dæk over etage 0, blok 1, 2 og 3 MÅL: 1:100 DATO: 12.10.01

SAG NR.: 00.174 ACAD FIL: 2-130.dwg TEGN. NR.: 2.130C

BYGHERRE: NCC DANMARK A/S EJERBOLIGER — TUBORG HAVNEVEJ 15 2900 HELLERUP — ncc@ncc.dk — TLF. 39103910 — FAX 39103920
2L DEVELOEPMENT A/S — GL. HOVEDGADE 1A 2970 HØRSHOLM — lau@private.dk — TLF. 70200235 — FAX 70200236
INGENIØRER: NIRAS RÅDGIVENDE INGENIØRER AS — ÅBOULEVARDEN 80 8100 ÅRHUS C — niras@niras.dk — TLF. 87323232 — FAX 87323200
ARKITEKTER: TEGNESTUEN VANDKUNSTEN — BÅDSMANDSSTRÆDE 6 1407 KBH. K — ks@vandkunst.dk — TLF. 32542111 — FAX 32956410

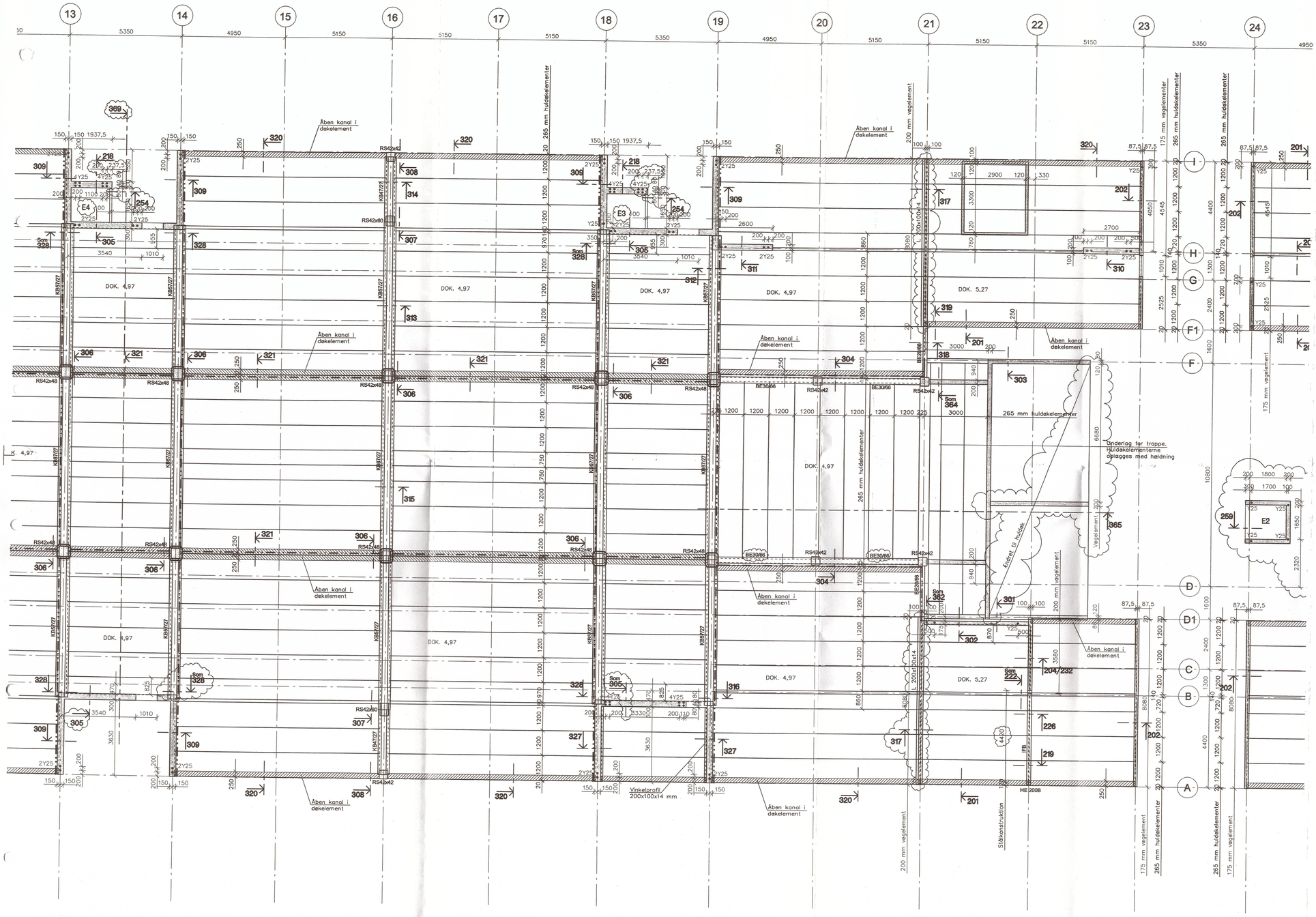

BÆRENDE KONSTRUKTIONER

Tegn. nr.: 2.131E

Tegningen gælder kun bærende konstruktioner.
Der må ikke måles på tegningen.
Koter er i m i henhold til Kbh. Nul.
Ubenævnte mål er i mm.

Signatur:

- Helvægselementer af beton.
- • Angiver gennemgående Y25 i korrugeret rør.
- DOK. Angiver kote for dækoverkant.
- Dilatationsfuge

Note:

Normal sikkerhedsklasse.
Normal kontrolklasse.
Aggressiv og moderat miljøklasse.

Beton: B-35-A-d8
Fugebeton: FB-35-A-d8
Understopning: UM-50-A-d4

REV.:	TEKST:	INT.:	DATO:
E	Generelle revisioner	KSP/JgC	31.05.02
D	Detailhenvisninger, L-jern, huldæk v. trappe	KSP/JgC	09.04.02
C	Generelle revisioner	RHa/JgC	22.02.02
B	Generelle revisioner	RHa/JgC	24.01.02
A	Generelle revisioner	GR/JgC	05.12.01

MTB-HALLEN

Indretning af ejerboliger i Motortorpedobådshallen på Holmen

UDFØRT: RHa/UJe
KONTROL: JTo
GODKENDT:

EMNE: Dæk over etage 0, blok 4, 5 og 6

MÅL: 1:100

DATO: 02.11.01

SAG NR.: 00.174 ACAD FIL: 2-131.dwg

TEGN. NR.: 2.131E

○ BYGHERRE: NCC DANMARK A/S EJERBOLIGER — TUBORG HAVNEVEJ 15 2900 HELLERUP — ncc@ncc.dk — TLF. 39103910 — FAX 39103920
2L DEVELOPMENT A/S — GL. HOVEDGADE 1A 2970 HØRSHOLM — lou@private.dk — TLF. 70200235 — FAX 70200236
◉ INGENIØRER: NIRAS RÅDGIVENDE INGENIØRER AS — ÅBOULEVARDEN 80 8100 ÅRHUS C — niras@niras.dk — TLF. 87323232 — FAX 87323200
○ ARKITEKTER: TEGNESTUEN VANDKUNSTEN — BÅDSMANDSSTRÆDE 6 1407 KBH. K — ks@vandkunst.dk — TLF. 32542111 — FAX 32956410

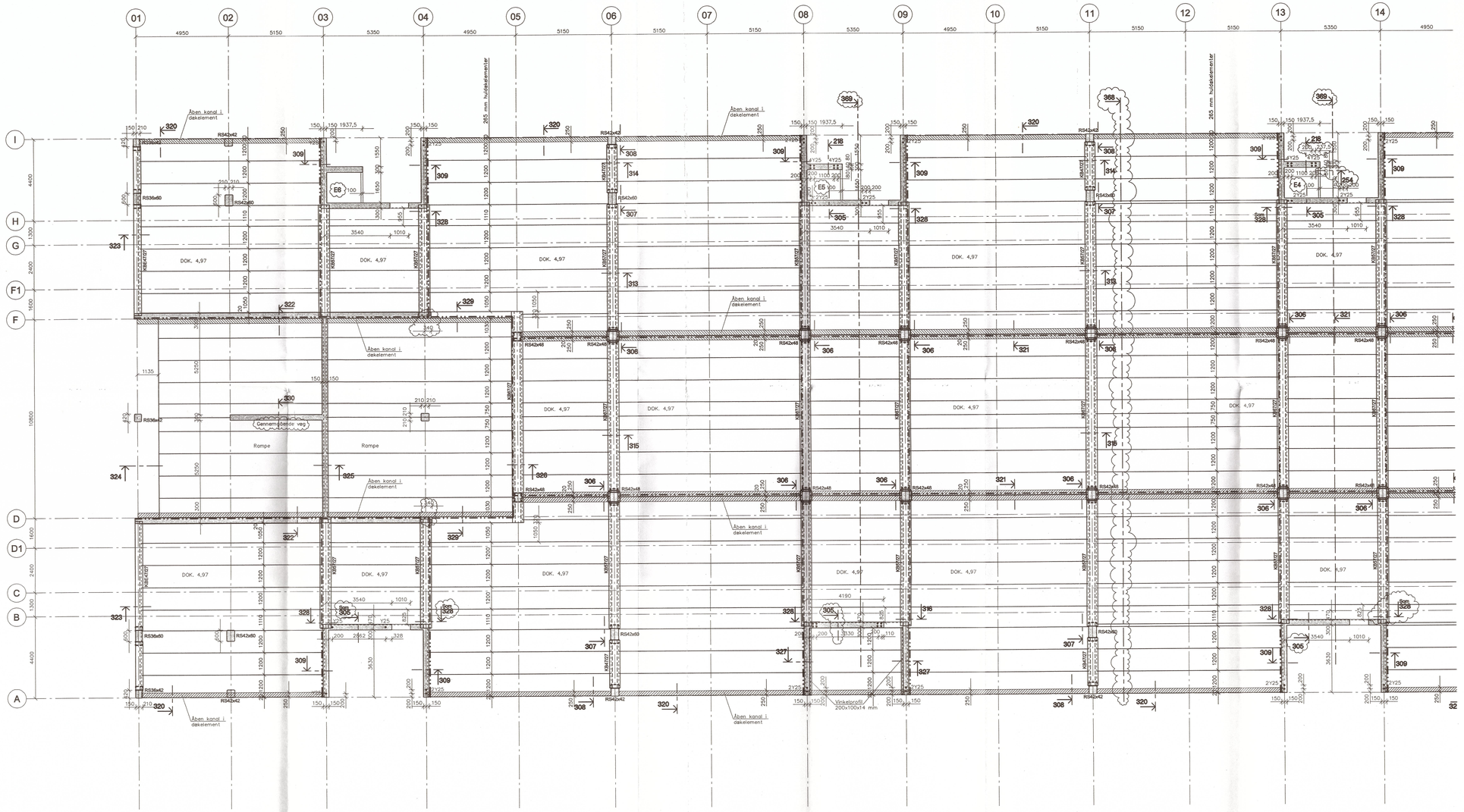

BÆRENDE KONSTRUKTIONER

Tegn. nr.: 2.132D

Tegningen gælder kun berende konstruktioner. Der må ikke måles på tegningen. Koter er i m i henhold til Kbh. Nul. Ubenævnte mål er i mm.

Signatur:

- Helvægselementer af beton.
- SB — Angiver stålbjælke.
- SS — Angiver stålsøjle.
- • — Angiver gennemgående Y25 i korrugeret rør.
- DOK. — Angiver kote for dækoverkant.
- Dilatationsfuge

Note:

Normal sikkerhedsklasse.
Normal kontrolklasse.
Aggressiv og moderat miljøklasse.

Beton: B-35-A-d8
Fugebeton: FB-35-A-d8
Understopning: UM-50-A-d4

REV.:	TEKST:	INT.:	DATO:
D	Generelle revisioner	KSP/JqC	31.05.02
C	Detailhenvisninger m.v.	KSP/JqC	09.04.02
B	Generelle revisioner	LBJ/GR	22.02.02
A	Generelle revisioner	LBJ/GR	21.12.01

MTB-HALLEN

Indretning af ejerboliger i Motortorpedobådshallen på Holmen

UDFØRT: GR/UJe
KONTROL: JTo
GODKENDT:

EMNE: Dæk over etage 0, blok 7, 8, 9 og 10 MÅL: 1:100 DATO: 05.12.01

SAG NR.: 00.174 ACAD FIL: 2-132.dwg TEGN. NR.: 2.132D

○ BYGHERRE: NCC DANMARK A/S EJERBOLIGER TUBORG HAVNEVEJ 15 2900 HELLERUP ncc@ncc.dk TLF. 39103910 FAX 39103920
2L DEVELOPMENT A/S GL. HOVEDGADE 1A 2970 HØRSHOLM lou@privatei.dk TLF. 70200235 FAX 70200236
◉ INGENIØRER: NIRAS RÅDGIVENDE INGENIØRER AS ÅBOULEVARDEN 80 8100 ÅRHUS C niras@niras.dk TLF. 87323232 FAX 87323200
○ ARKITEKTER: TEGNESTUEN VANDKUNSTEN BÅDSMANDSSTRÆDE 6 1407 KBH. K ka@vandkunst.dk TLF. 32542111 FAX 32956410

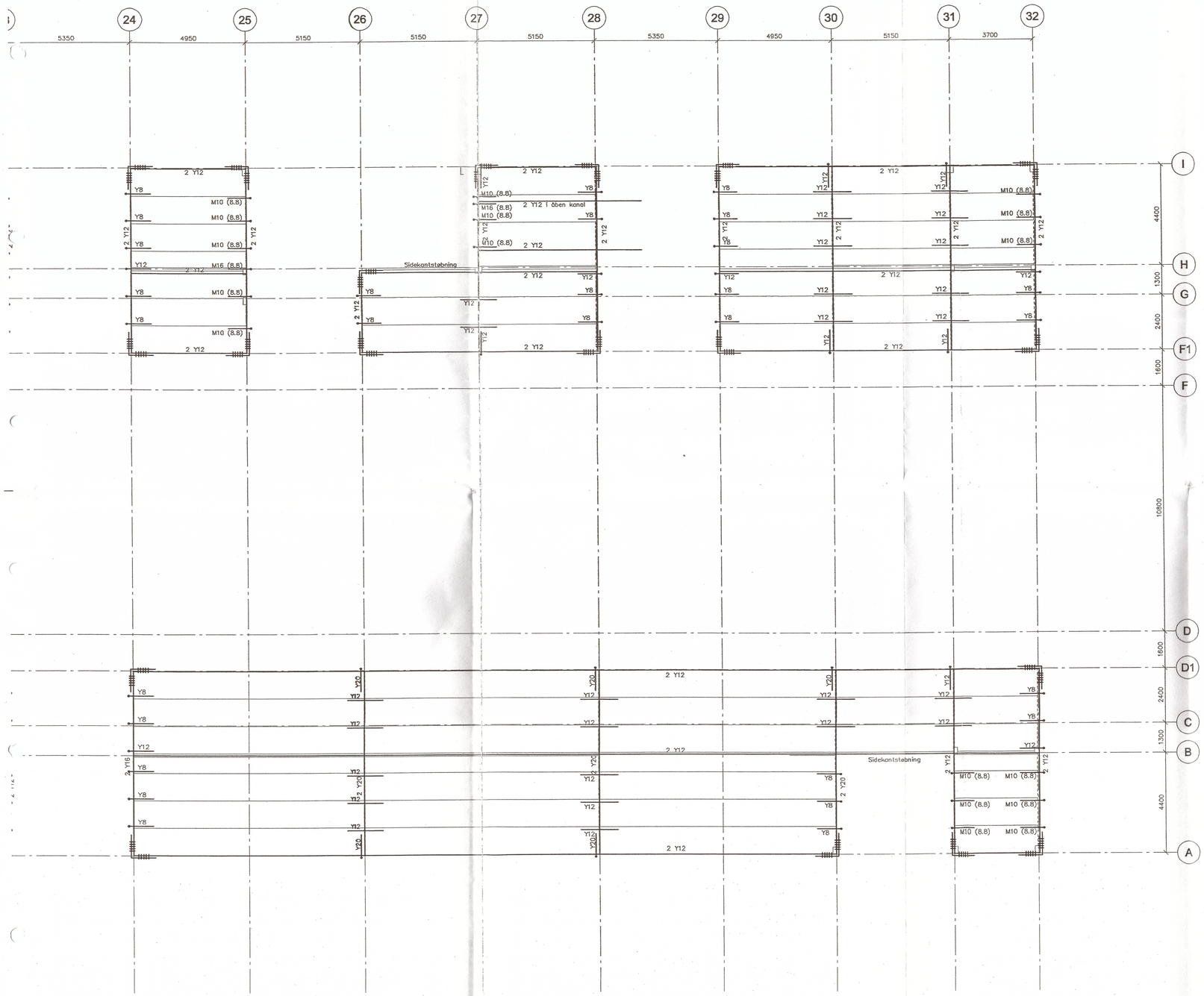

BÆRENDE KONSTRUKTIONER

Tegn. nr.: 2.135B

Tegningen gælder kun
bærende konstruktioner.
Der må ikke måles på tegningen.
Koter er i m i henhold til Kbh. Nul.
Ubenævnte mål er i mm.

Note:

Stød af længdearmering er 800 mm, med 5 bjl. R5 + ved stød i kantstøbning.
Ved alle endevederlag af dækelementer udføres armeret kantstøbning.

Signatur:

Y8 / 1000 — angiver U-bøjle i dækelementfuge. Dim. Y8 med mindre andet er nævnt.

1000 / 2 Y12 / 1000 — angiver hjørnejern 2 Y12 med hårnålebøjler 2x5 stk. R5.

Y12 — angiver stødjern Y12 over vægge, L = 1600 mm.

REV.:	TEKST:	INT.:	DATO:
B	Generelle revisioner	RHa/JgC	11.01.02
A	Generelle revisioner	RHa/JgC	21.11.01

MTB-HALLEN

Indretning af ejerboliger i Motortorpedobådshallen på Holmen

UDFØRT: RHa/UJe
KONTROL: JTo
GODKENDT: JTo

EMNE: Fugearmering, dæk over etage 0, blok 1, 2 og 3 MÅL: 1:100 DATO: 12.10.01

SAG NR.: 00.174 ACAD FIL: 2-135.dwg TEGN. NR.: 2.135B

○ BYGHERRE: NCC DANMARK A/S EJERBOLIGER — TUBORG HAVNEVEJ 15 2900 HELLERUP ncc@ncc.dk TLF. 39103910 FAX 39103920
2L DEVELOPMENT A/S — GL. HOVEDGADE 1A 2970 HØRSHOLM lau@private.dk TLF. 70200235 FAX 70200236
◉ INGENIØRER: NIRAS RÅDGIVENDE INGENIØRER AS — ÅBOULEVARDEN 80 8100 ÅRHUS C niras@niras.dk TLF. 87323232 FAX 87323200
○ ARKITEKTER: TEGNESTUEN VANDKUNSTEN — BÅDSMANDSSTRÆDE 6 1407 KBH. K ks@vandkunst.dk TLF. 32542111 FAX 32956410

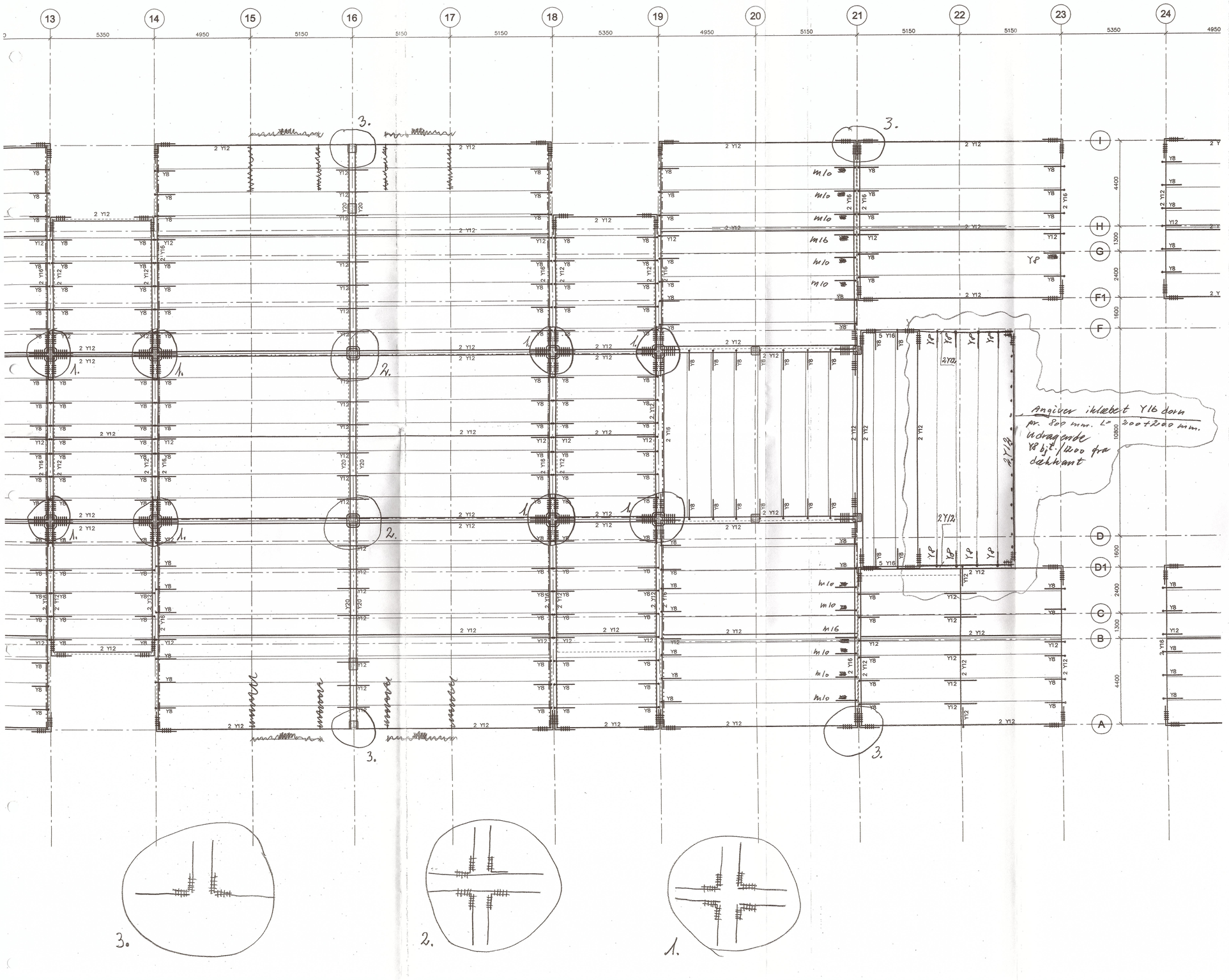

BÆRENDE KONSTRUKTIONER

Tegn. nr.: 2.136 d

Tegningen gælder kun bærende konstruktioner.
Der må ikke måles på tegningen.
Koter er i m i henhold til Kbh. Nul.
Ubenævnte mål er i mm.

REV.:	TEKST:	INT.:	DATO:
d	Fugearmerings detaljer	HSP	09.04.02
B	Generelle revisioner	RHa/JgC	24.01.02
A	Generelle revisioner	GR/JgC	05.12.01

MTB-HALLEN

Indretning af ejerboliger i Motortorpedobådshallen på Holmen

UDFØRT: RHa/UJe
KONTROL: JTo
GODKENDT:

EMNE: **Fugearmering, dæk over etage 0, blok 4, 5 og 6** MÅL.: 1:100 DATO: 02.11.01

SAG NR.: 00.174 ACAD FIL: 2-136.dwg TEGN. NR.: 2.136 d

BYGHERRE: NCC DANMARK A/S EJERBOLIGER — TUBORG HAVNEVEJ 15 2900 HELLERUP — ncc@ncc.dk — TLF. 39103910 — FAX 39103920
2L DEVELOPMENT A/S — GL. HOVEDGADE 1A 2970 HØRSHOLM — lau@private.dk — TLF. 70200235 — FAX 70200236
INGENIØRER: NIRAS RÅDGIVENDE INGENIØRER AS — ÅBOULEVARDEN 80 8100 ÅRHUS C — niras@niras.dk — TLF. 87323232 — FAX 87323200
ARKITEKTER: TEGNESTUEN VANDKUNSTEN — BÅDSMANDSSTRÆDE 6 1407 KBH. K — ks@vandkunst.dk — TLF. 32542111 — FAX 32956410

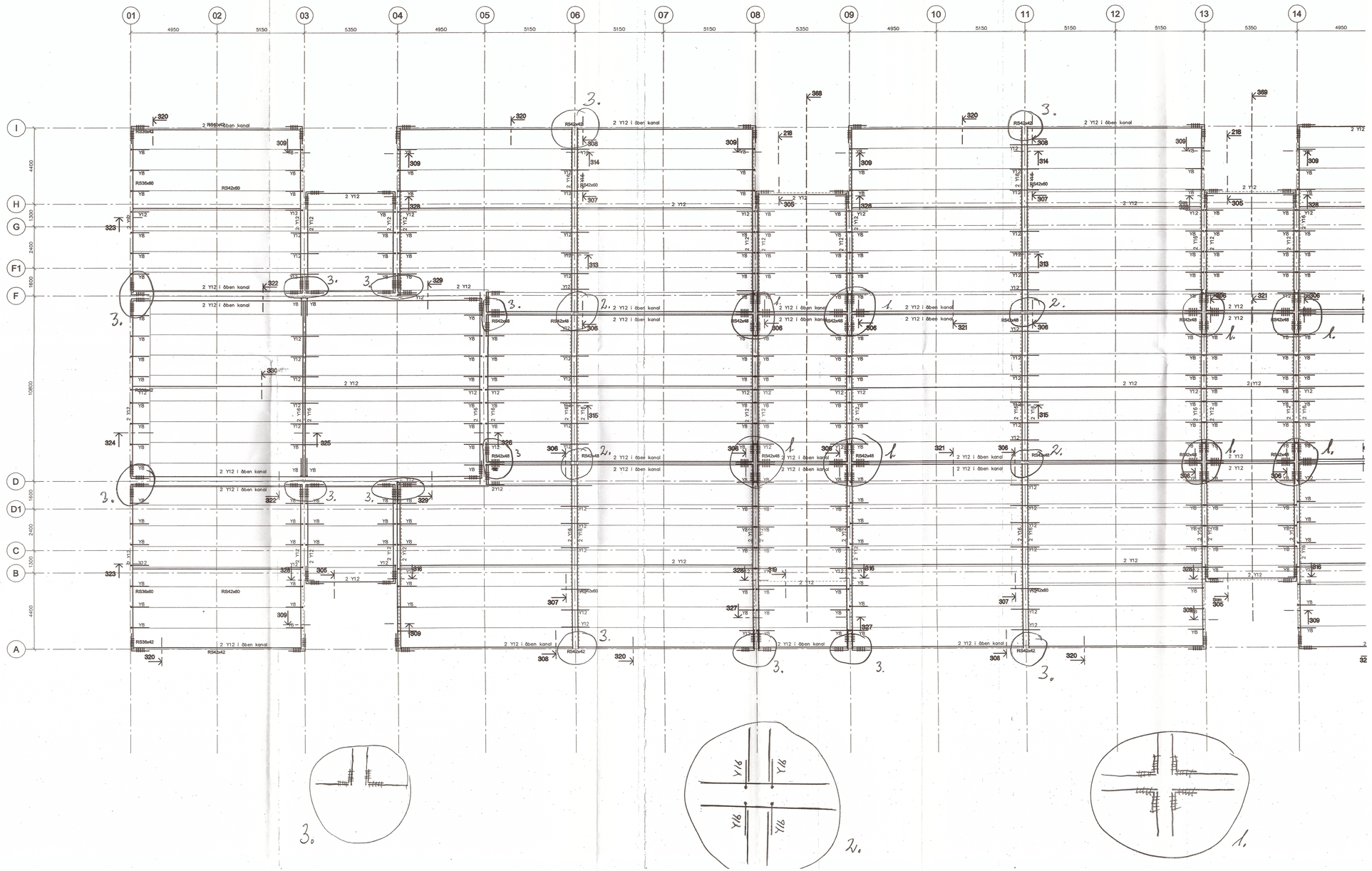

BÆRENDE KONSTRUKTIONER — Tegn. nr.: 2.137 C

Tegningen gælder kun bærende konstruktioner.
Der må ikke måles på tegningen.
Koter er i m i henhold til Kbh. Nul.
Ubenævnte mål er i mm.

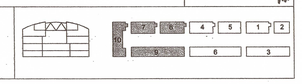

Note:

Stød af længdearmering er 800 mm, med 5 bjl. R5 + ved stød i kantstøbning.
Ved alle endevederlag af dækelementer udføres armeret kantstøbning.
Betonkvalitet: Fuge- og kantstøbninger er P25N4.

Signatur:

- (Y25) angiver gennemgående Y25 i korrugeret rør.
- Y8 1000 angiver U-bøjle i dækelementfuge. Dim. Y8 med mindre andet er nævnt.
- 2 Y12 1000 1000 angiver hjørnejern 2 Y12 med hårnålebøjler 2x5 stk. R5.
- Y12 angiver stødjern Y12 over vægge, L = 1600 mm.
- Dilatationsfuge

REV.:	TEKST:	INT.:	DATO:
C	Fugearmeringsdetaljer.		
B	Generelle revisioner	LBJ/GR	22.02.02
A	Generelle revisioner	LBJ/GR	21.12.01

MTB-HALLEN

Indretning af ejerboliger i Motortorpedobådshallen på Holmen

UDFØRT: GR/UJe
KONTROL: JTo
GODKENDT:

EMNE: Fugearmering, dæk over etage 0, blok 7, 8, 9 og 10 MÅL: 1:100 DATO: 05.12.01

SAG NR.: 00.174 ACAD FIL: 2-137.dwg TEGN. NR.: 2.137 C

○ BYGHERRE: NCC DANMARK A/S EJERBOLIGER — TUBORG HAVNEVEJ 15 2900 HELLERUP — ncc@ncc.dk — TLF. 39103910 — FAX 39103920
2L DEVELOPMENT A/S — GL. HOVEDGADE 1A — 2970 HØRSHOLM — lsv@private.dk — TLF. 70200235 — FAX 70200236
⊗ INGENIØRER: NIRAS RÅDGIVENDE INGENIØRER AS — ÅBOULEVARDEN 80 — 8100 ÅRHUS C — niras@niras.dk — TLF. 87323232 — FAX 87323200
○ ARKITEKTER: TEGNESTUEN VANDKUNSTEN — BÅDSMANDSSTRÆDE 6 — 1407 KBH. K — ka@vandkunst.dk — TLF. 32542111 — FAX 32956410

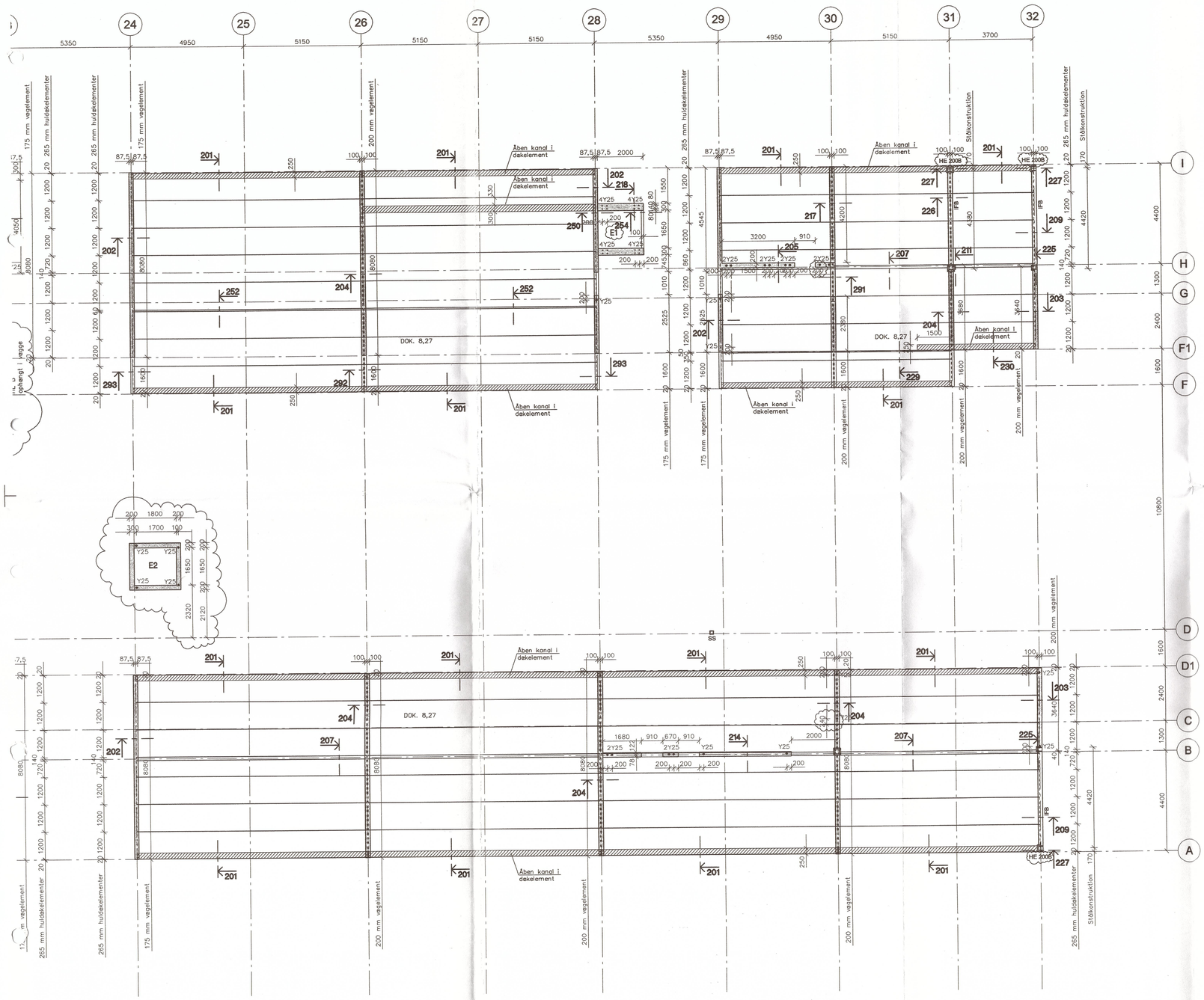

BÆRENDE KONSTRUKTIONER

Tegn. nr.: 2.140C

Tegningen gælder kun bærende konstruktioner.
Der må ikke måles på tegningen.
Kote er i m i henhold til Kbh. Nul.
Ubenævnte mål er i mm.

Signatur:

Helvægselementer af beton.

• Angiver gennemgående Y25 i korrugeret rør.

DOK. Angiver kote for dækoverkant.

Note:

Normal sikkerhedsklasse.
Normal kontrolklasse.
Passiv miljøklasse.

Beton: B-25-P-d8
Fugebeton: FB-25-P-d8
Understopning: UM-25-P-d4

REV.:	TEKST:	INT.:	DATO:
C	Generelle revisioner	KSP/JgC	31.05.02
B	Generelle revisioner	RHa/JgC	11.01.02
A	Generelle revisioner	RHa/JgC	21.11.01

MTB-HALLEN

Indretning af ejerboliger i Motortorpedobådshallen på Holmen

UDFØRT: RHa/UJe
KONTROL: JTo
GODKENDT:

EMNE: Dæk over etage 1, blok 1, 2 og 3

MÅL: 1:100

DATO: 12.10.01

SAG NR.: 00.174 ACAD FIL: 2-140.dwg

TEGN. NR.: 2.140C

○ BYGHERRE: NCC DANMARK A/S EJERBOLIGER — TUBORG HAVNEVEJ 15 2900 HELLERUP — ncc@ncc.dk — TLF. 39103910 — FAX 39103920
2L DEVELOPMENT A/S — GL. HOVEDGADE 1A 2970 HØRSHOLM — lou@private.dk — TLF. 70200235 — FAX 70200236
◉ INGENIØRER: NIRAS RÅDGIVENDE INGENIØRER AS — ÅBOULEVARDEN 80 8100 ÅRHUS C — niras@niras.dk — TLF. 87323232 — FAX 87323300
○ ARKITEKTER: TEGNESTUEN VANDKUNSTEN — BÅDSMANDSSTRÆDE 6 1407 KBH. K — ks@vandkunst.dk — TLF. 32542111 — FAX 32956410

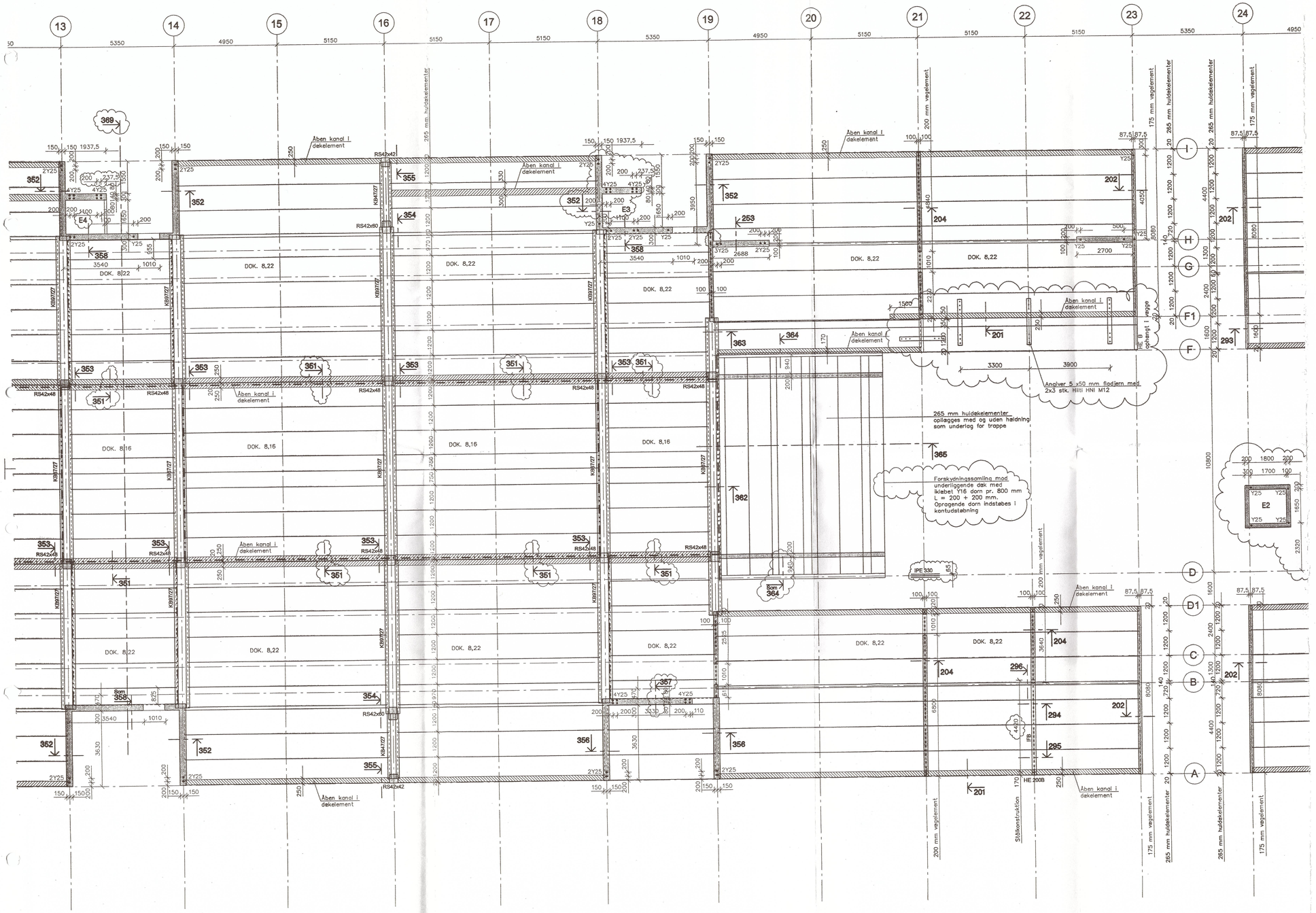

BÆRENDE KONSTRUKTIONER

Tegn. nr.: 2.141E

Tegningen gælder kun bærende konstruktioner.
Der må ikke måles på tegningen.
Koter er i m i henhold til Kbh. Nul.
Ubenævnte mål er i mm.

10 | 7 | 8 | 4 | 5 | 1 | 2 | 9 | 6 | 3

Signatur:

- Helvægselementer af beton.
- • Angiver gennemgående Y25 i korrugeret rør.
- DOK. Angiver kote for dækoverkant.
- Dilatationsfuge

Note:

Normal sikkerhedsklasse.
Normal kontrolklasse.
Moderat og passiv miljøklasse.

Beton: B-25-M-d8
Fugebeton: FB-25-M-d8
Understopning: UM-35-A-d4

REV.:	TEKST:	INT.:	DATO:
E	Generelle revisioner	KSP/JgC	31.05.02
D	Detailhenvisninger, dæk modul 21–23	KSP/JgC	09.04.02
C	Generelle revisioner	RHa/JgC	22.02.02
B	Generelle revisioner	RHa/JgC	24.01.02
A	Generelle revisioner	GR/JgC	05.12.01

MTB-HALLEN

Indretning af ejerboliger i Motortorpedobådshallen på Holmen

UDFØRT: RHa/UJe
KONTROL: JTo
GODKENDT:

EMNE: Dæk over etage 1, blok 4, 5 og 6

MÅL: 1:100

DATO: 02.11.01

SAG NR.: 00.174 ACAD FIL: 2-141.dwg

TEGN. NR.: 2.141E

○ BYGHERRE: NCC DANMARK A/S EJERBOLIGER — TUBORG HAVNEVEJ 15 2900 HELLERUP — ncc@ncc.dk — TLF. 39103910 — FAX 39103920
2L DEVELOPMENT A/S — GL. HOVEDGADE 1A 2970 HØRSHOLM — lau@private.dk — TLF. 70200235 — FAX 70200236
◉ INGENIØRER: NIRAS RÅDGIVENDE INGENIØRER AS — ÅBOULEVARDEN 80 8100 ÅRHUS C — niras@niras.dk — TLF. 87323232 — FAX 87323200
○ ARKITEKTER: TEGNESTUEN VANDKUNSTEN — BÅDSMANDSSTRÆDE 6 1407 KBH. K — ks@vandkunst.dk — TLF. 32542111 — FAX 32956410

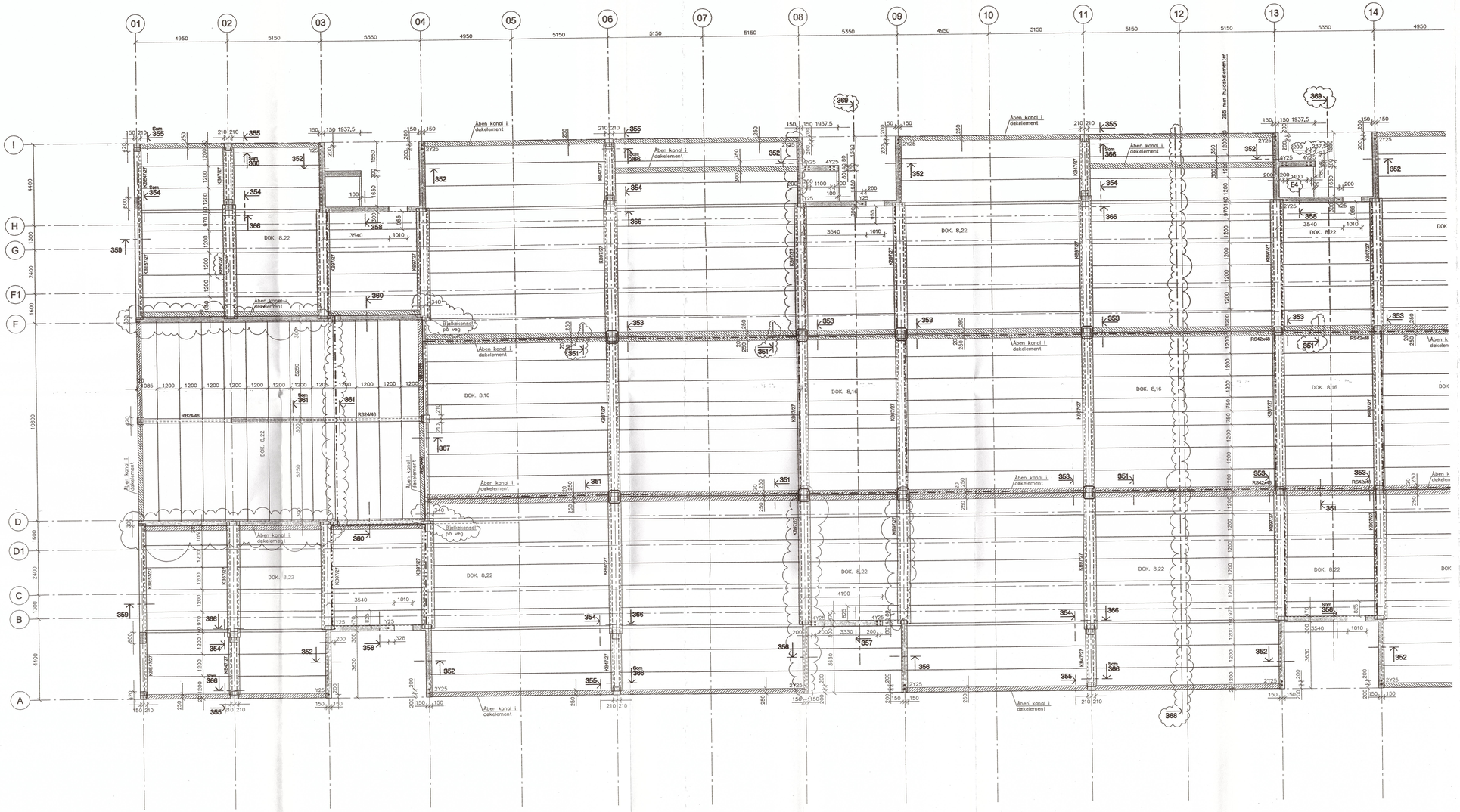

BÆRENDE KONSTRUKTIONER

Tegn. nr.: 2.142D

Tegningen gælder kun bærende konstruktioner. Der må ikke måles på tegningen. Koter er i m i henhold til Kbh. Nul. Ubenævnte mål er i mm.

Signatur:

- Helvægselementer af beton.
- SB Angiver stålbjælke.
- SS Angiver stålsøjle.
- • Angiver gennemgående Y25 i korrugeret rør.
- DOK. Angiver kote for dækoverkant.
- Dilatationsfuge

Note:

Normal sikkerhedsklasse.
Normal kontrolklasse.
Moderat og passiv miljøklasse.

Beton: B-25-M-d8
Fugebeton: FB-25-M-d8
Understopning: UM-35-A-d4

REV.:	TEKST:	INT.:	DATO:
D	Generelle revisioner	KSP/JgC	31.05.02
C	Detailhenvisninger, dilatation	KSP/JgC	09.04.02
B	Generelle revisioner	LBJ/GR	22.02.02
A	Generelle revisioner	LBJ/GR	21.12.01

MTB-HALLEN

Indretning af ejerboliger i Motortorpedobådshallen på Holmen

UDFØRT: GR/UJe
KONTROL: JTo
GODKENDT:

EMNE: Dæk over etage 1, blok 7, 8, 9 og 10 MÅL: 1:100 DATO: 05.12.01

SAG NR.: 00.174 ACAD FIL: 2-142.dwg TEGN. NR.: 2.142D

○ BYGHERRE: NCC DANMARK A/S EJERBOLIGER — TUBORG HAVNEVEJ 15 2900 HELLERUP — ncc@ncc.dk — TLF. 39103910 — FAX 39103920
2L DEVELOPMENT A/S — GL. HOVEDGADE 1A 2970 HØRSHOLM — lou@privat.dk — TLF. 70200235 — FAX 70200236
⊕ INGENIØRER: NIRAS RÅDGIVENDE INGENIØRER AS — ÅBOULEVARDEN 80 8100 ÅRHUS C — eiras@niras.dk — TLF. 87323232 — FAX 87323200
○ ARKITEKTER: TEGNESTUEN VANDKUNSTEN — BÅDSMANDSSTRÆDE 6 1407 KBH. K — ka@vandkunst.dk — TLF. 32542111 — FAX 32956410

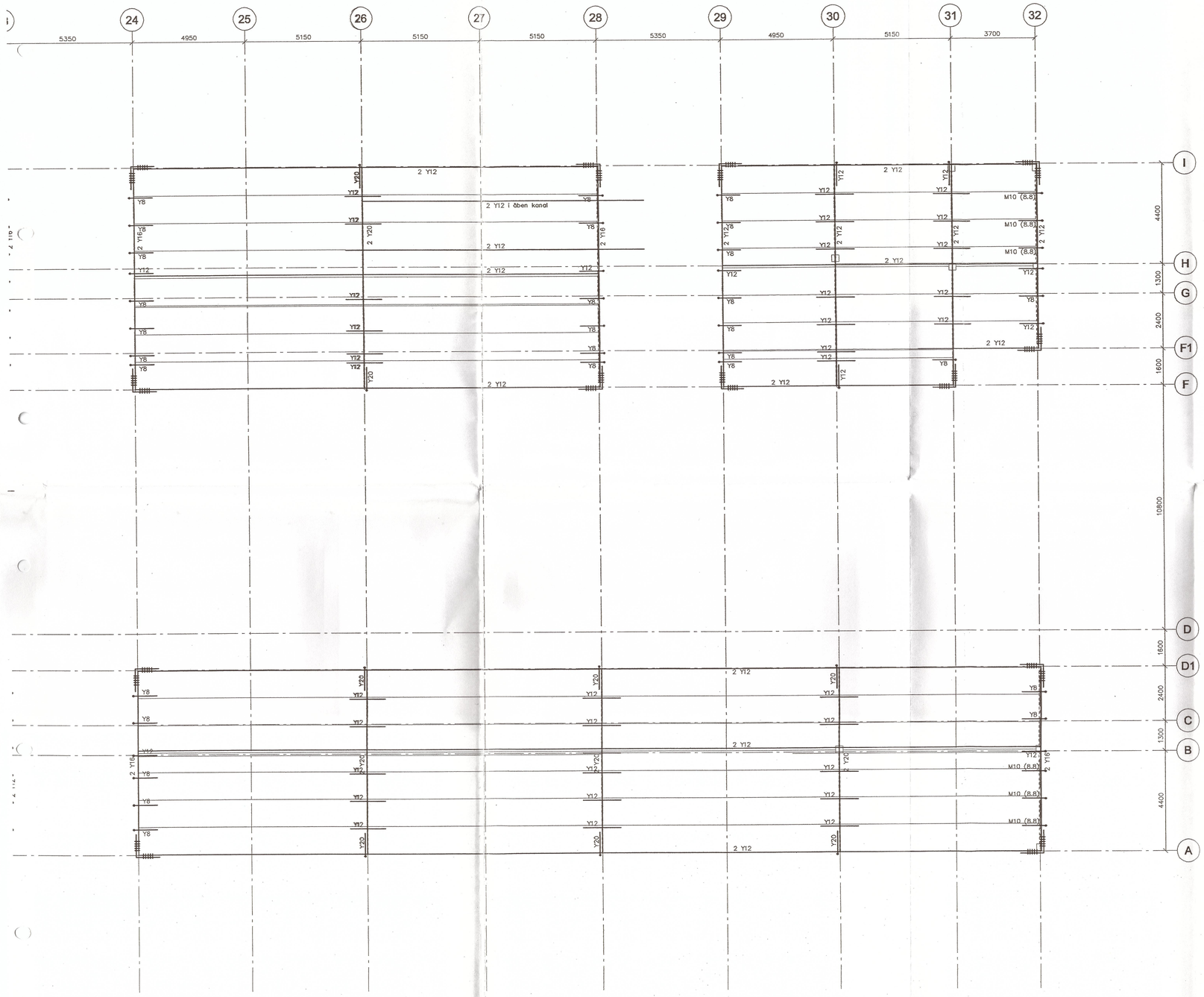

BÆRENDE KONSTRUKTIONER

Tegn. nr.: 2.145B

Tegningen gælder kun
bærende konstruktioner.
Der må ikke måles på tegningen.
Koter er i m i henhold til Kbh. Nul.
Ubenævnte mål er i mm.

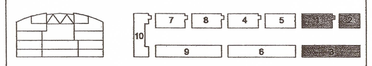

Note:

Stød af længdearmering er 800 mm, med 5 bjl. R5 + ved stød i kantstøbning.
Ved alle endevederlag af dækelementer udføres armeret kantstøbning.

Signatur:

Y8 / 1000 — angiver U-bøjle i dækelementfuge. Dim. Y8 med mindre andet er nævnt.

1000 / 2 Y12 / 1000 — angiver hjørnejern 2 Y12 med hårnålebøjler 2x5 stk. R5.

Y12 — angiver stødjern Y12 over vægge, L = 1600 mm.

REV.:	TEKST:	INT.:	DATO:
B	Generelle revisioner	RHa/JgC	11.01.02
A	Generelle revisioner	RHa/JgC	21.11.01

MTB-HALLEN

Indretning af ejerboliger i Motortorpedobådshallen på Holmen

UDFØRT: RHa/UJe
KONTROL: JTo
GODKENDT:

EMNE: Fugearmering, dæk over etage 1, blok 1, 2 og 3 MÅL: 1:100 DATO: 12.10.01

SAG NR.: 00.174 ACAD FIL: 2-145.dwg TEGN. NR.: 2.145B

BYGHERRE:	NCC DANMARK A/S EJERBOLIGER	TUBORG HAVNEVEJ 15	2900 HELLERUP	ncc@ncc.dk	TLF. 39103910	FAX 39103920
	2L DEVELOPMENT A/S	GL. HOVEDGADE 1A	2970 HØRSHOLM	lau@private.dk	TLF. 70200235	FAX 70200236
INGENIØRER:	NIRAS RÅDGIVENDE INGENIØRER AS	ÅBOULEVARDEN 80	8100 ÅRHUS C	niras@niras.dk	TLF. 87323232	FAX 87323200
ARKITEKTER:	TEGNESTUEN VANDKUNSTEN	BÅDSMANDSSTRÆDE 6	1407 KBH. K	ks@vandkunst.dk	TLF. 32542111	FAX 32956410

13 14 15 16 17 18 19 20 21 22 23 24

5350 4950 5150 5150 5150 5350 4950 5150 5150 5150 5350 4950

I H G F1 F D D1 C B A

4400 1300 2400 1600 1600 2400 1300 4400

10800

2 Y12 Y8 Y12 2 Y16 Y16 Y8

Fladjern, se tegn. nr. 2.141

1. 2. 3. 4.

For åbninger i dæk med indvendig dæk- tykkelse på 150 mm: Armeringen fra de tilstødende dæk.

3. 2. 1. 4.

BÆRENDE KONSTRUKTIONER

Tegn. nr.: 2.146

Tegningen gælder kun bærende konstruktioner.
Der må ikke måles på tegningen.
Koter er i m i henhold til Kbh. Nul.
Ubenævnte mål er i mm.

10 | 7 8 4 5 1 2 | 9 6 3

Note:

Stød af længdearmering er 800 mm, med 5 bjl. R5 + ved stød i kantstøbning.
Ved alle endeevderlag af dækelementer udføres armeret kantstøbning.

Signatur:

Y8 1000 — angiver U-bøjle i dækelementfuge. Dim. Y8 med mindre andet er nævnt.

1000 2 Y12 1000 — angiver hjørnejern 2 Y12 med hårnålebøjler 2x5 stk. R5.

Y12 — angiver stødjern Y12 over vægge, L = 1600 mm.

— · — · — Dilatationsfuge

REV.:	TEKST:	INT.:	DATO:
C	Fugearmeringsdetaljer, fuge-armering.	KSP	09.05.02
B	Generelle revisioner	RHa/JgC	24.01.02
A	Generelle revisioner	GR/JgC	05.12.01

MTB-HALLEN

Indretning af ejerboliger i Motortorpedobådshallen på Holmen

UDFØRT: RHa/UJe
KONTROL: JTo
GODKENDT: JTo

EMNE: Fugearmering, dæk over etage 1, blok 4, 5 og 6 MÅL: 1:100 DATO: 02.11.01

SAG NR.: 00.174 ACAD FIL: 2-146.dwg TEGN. NR.: 2.146

○ BYGHERRE: NCC DANMARK A/S EJERBOLIGER — TUBORG HAVNEVEJ 15 2900 HELLERUP — ncc@ncc.dk — TLF. 39103910 — FAX 39103920
2L DEVELOPMENT A/S — GL. HOVEDGADE 1A 2970 HØRSHOLM — lou@private.dk — TLF. 70200235 — FAX 70200236
◉ INGENIØRER: NIRAS RÅDGIVENDE INGENIØRER AS — ÅBOULEVARDEN 80 8100 ÅRHUS C — niras@niras.dk — TLF. 87323232 — FAX 87323200
○ ARKITEKTER: TEGNESTUEN VANDKUNSTEN — BADSMANDSSTRÆDE 6 1407 KBH. K — ks@vandkunst.dk — TLF. 32542111 — FAX 32956410

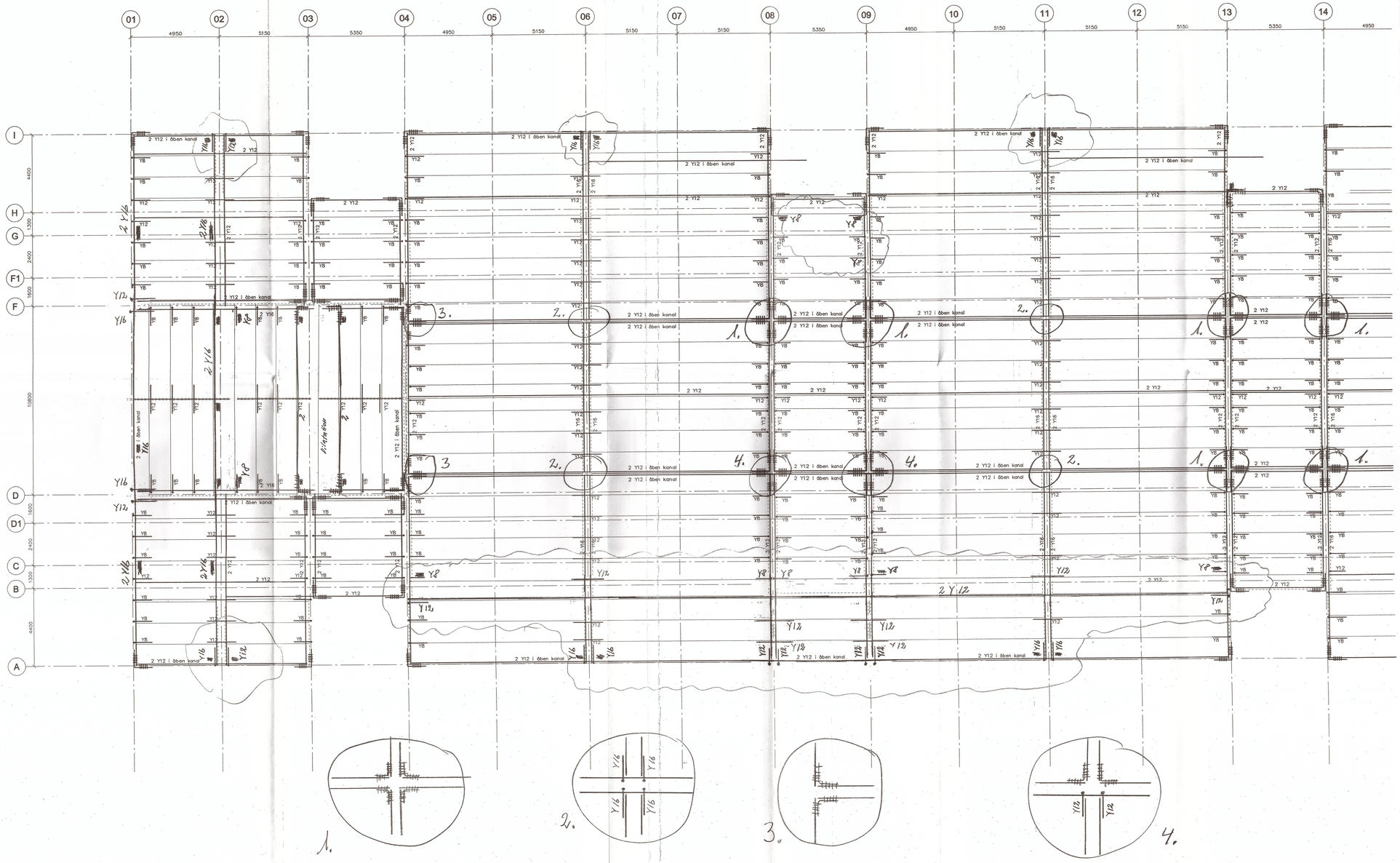

BÆRENDE KONSTRUKTIONER

Tegn. nr.: 2.147 C

Tegningen gælder kun bærende konstruktioner.
Der må ikke måles på tegningen.
Koter er i m i henhold til Kbh. Nul.
Ubenævnte mål er i mm.

Note:

Stød af langdearmering er 800 mm, med 5 bjl. R5 + ved stød i kantstøbning.
Ved alle endevederlag af dækelementer udføres armeret kantstøbning.
Betonkvalitet: Fuge- og kantstøbninger er P25N4.

Signatur:

- Y25 — angiver gennemgående Y25 i korrugeret rør.
- Y8 1000 — angiver U-bøjle i dækelementfuge. Dim. Y8 med mindre andet er nævnt.
- 1000 2 Y12 1000 — angiver hjørnejern 2 Y12 med hårnåleøjler 2x5 stk. R5.
- Y12 — angiver stødjern Y12 over vægge, L = 1600 mm.
- Dilatationsfuge

REV.:	TEKST:	INT.:	DATO:
C	Fugearmerings detail, se fugearmering	KLP	09.04.02
B	Generelle revisioner	LBJ/GR	22.02.02
A	Generelle revisioner	LBJ/GR	21.12.01

MTB-HALLEN

Indretning af ejerboliger i Motortorpedobådshallen på Holmen

UDFØRT: GR/UJe
KONTROL: JTo
GODKENDT: JTo

EMNE: Fugearmering, dæk over etage 1, blok 7, 8, 9 og 10 MÅL: 1:100 DATO: 05.12.01

SAG NR.: 00.174 ACAD FIL: 2-147.dwg TEGN. NR.: 2.147 C

BYGHERRE: NCC DANMARK A/S EJERBOLIGER TUBORG HAVNEVEJ 15 2900 HELLERUP ncc@ncc.dk TLF. 39103910 FAX 39103920
ZL DEVELOPMENT A/S GL. HOVEDGADE 1A 2970 HØRSHOLM lsv@private.dk TLF. 70200235 FAX 70200236
INGENIØRER: NIRAS RÅDGIVENDE INGENIØRER AS ÅBOULEVARDEN 80 8100 ÅRHUS C niras@niras.dk TLF. 87323232 FAX 87323200
ARKITEKTER: TEGNESTUEN VANDKUNSTEN BÅDSMANDSSTRÆDE 6 1407 KBH. K ls@vandkunst.dk TLF. 32542111 FAX 32556410

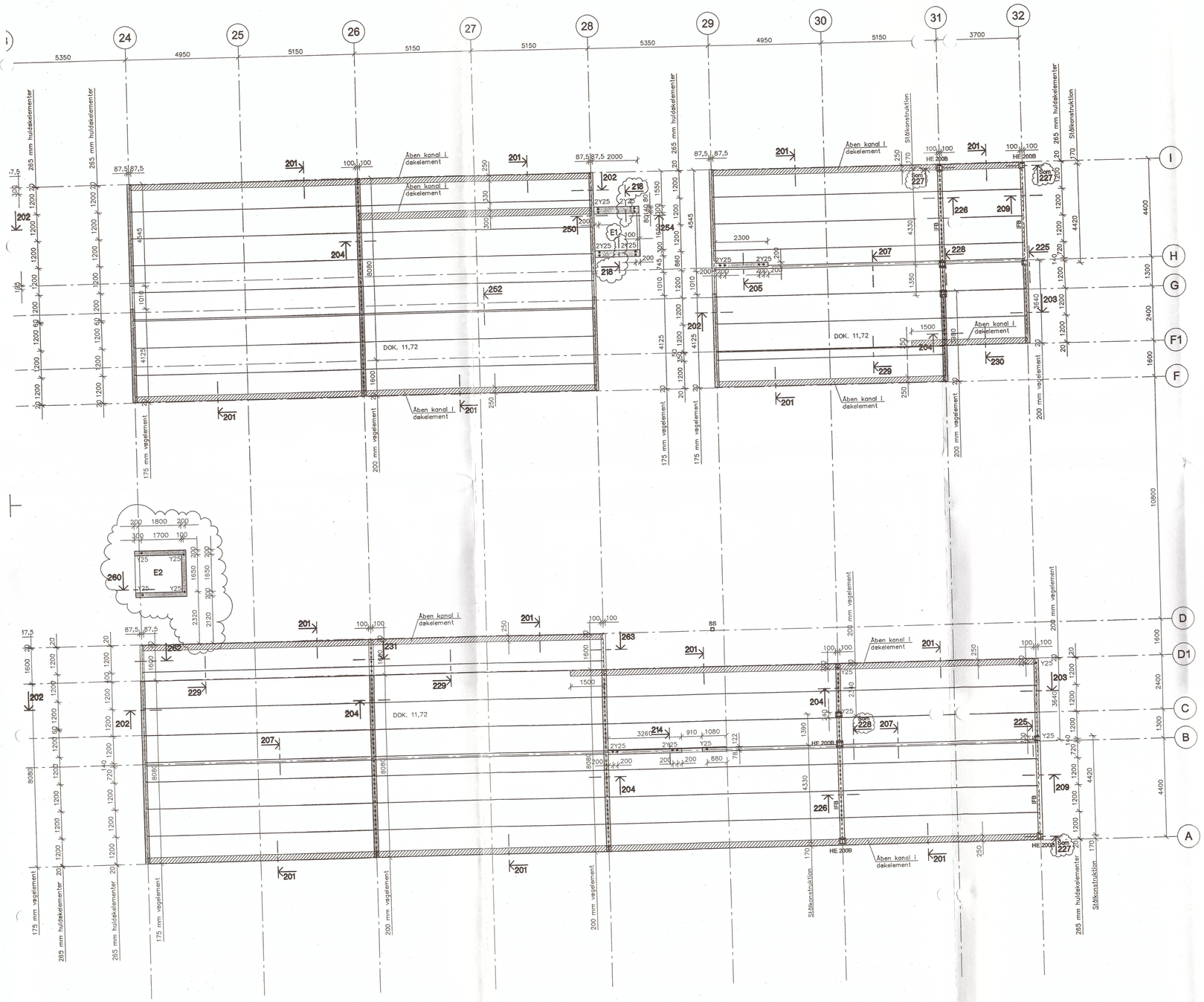

BÆRENDE KONSTRUKTIONER

Tegn. nr.: 2.150C

Tegningen gælder kun bærende konstruktioner.
Der må ikke måles på tegningen.
Koter er i m i henhold til Kbh. Nul.
Ubenævnte mål er i mm.

Signatur:

- Helvægselementer af beton.
- • Angiver gennemgående Y25 i korrugeret rør.
- DOK. Angiver kote for dækoverkant.

Note:

Normal sikkerhedsklasse.
Normal kontrolklasse.
Passiv miljøklasse.

Beton:	B-25-P-d8
Fugebeton:	FB-25-P-d8
Understopning:	UM-25-P-d4

REV.:	TEKST:	INT.:	DATO:
C	Generelle revisioner	KSP/JgC	31.05.02
B	Generelle revisioner	RHa/JgC	11.01.02
A	Generelle revisioner	RHa/JgC	21.11.01

MTB-HALLEN

Indretning af ejerboliger i Motortorpedobådshallen på Holmen

UDFØRT: RHa/UJe
KONTROL: JTo
GODKENDT:

EMNE: Dæk over etage 2, blok 1, 2 og 3

MÅL: 1:100

DATO: 12.10.01

SAG NR.: 00.174 ACAD FIL: 2-150.dwg

TEGN. NR.: 2.150C

○ BYGHERRE: NCC DANMARK A/S EJERBOLIGER — TUBORG HAVNEVEJ 15 2900 HELLERUP — ncc@ncc.dk — TLF. 39103910 — FAX 39103920
2L DEVELOPMENT A/S — GL. HOVEDGADE 1A 2970 HØRSHOLM — lau@private.dk — TLF. 70200235 — FAX 70200236
◉ INGENIØRER: NIRAS RÅDGIVENDE INGENIØRER AS — ÅBOULEVARDEN 80 8100 ÅRHUS C — niras@niras.dk — TLF. 87323232 — FAX 87323200
○ ARKITEKTER: TEGNESTUEN VANDKUNSTEN — BÅDSMANDSSTRÆDE 6 1407 KBH. K — ks@vandkunst.dk — TLF. 32542111 — FAX 32956410

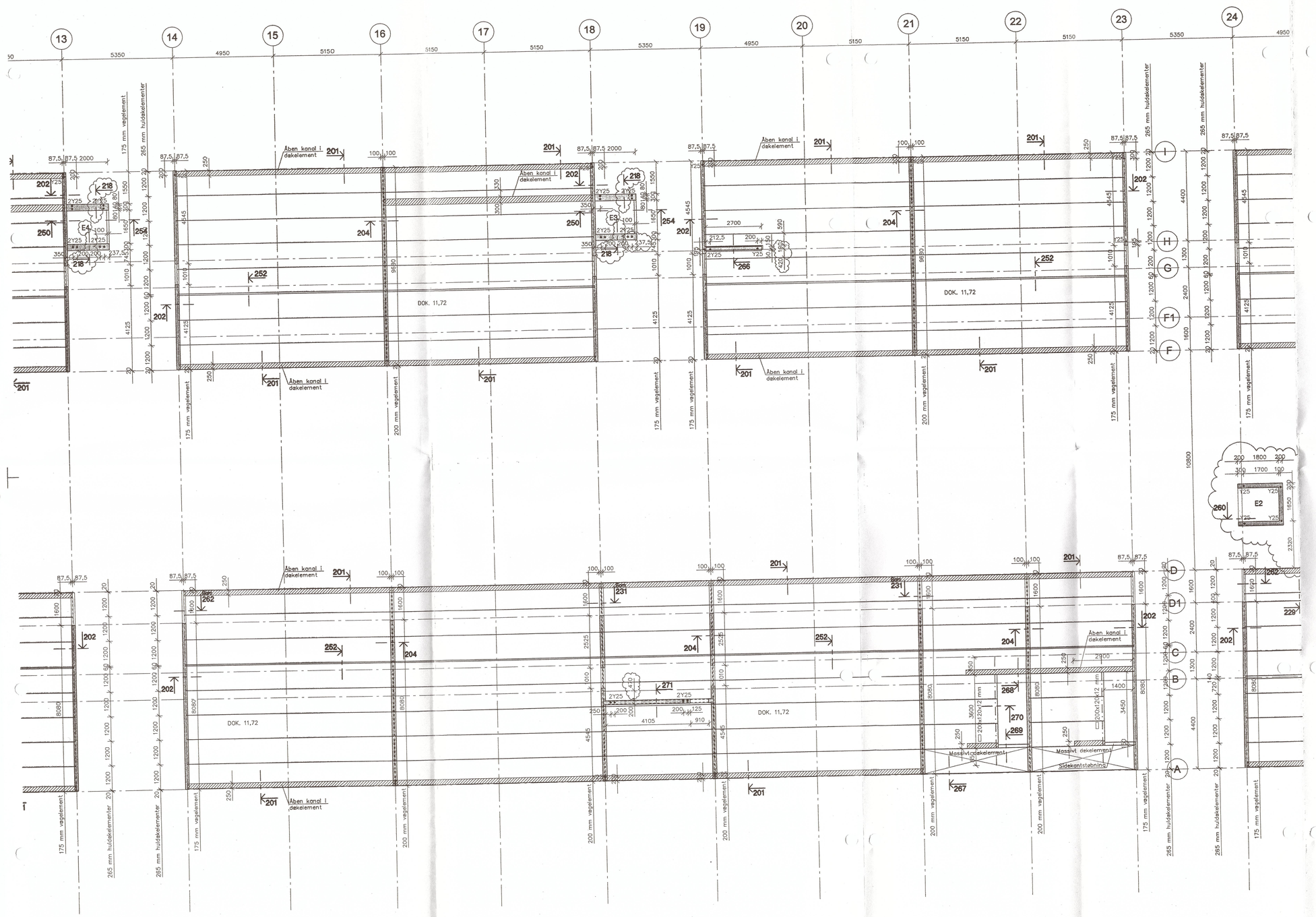

BÆRENDE KONSTRUKTIONER

Tegn. nr.: 2.151C

Tegningen gælder kun bærende konstruktioner. Der må ikke måles på tegningen. Koter er i m i henhold til Kbh. Nul. Ubenævnte mål er i mm.

Signatur:

- Helvægselementer af beton.
- • Angiver gennemgående Y25 i korrugeret rør.
- DOK. Angiver kote for dækoverkant.

Note:

Normal sikkerhedsklasse.
Normal kontrolklasse.
Passiv miljøklasse.

Beton:	B-25-P-d8
Fugebeton:	FB-25-P-d8
Understopning:	UM-25-P-d4

REV.:	TEKST:	INT.:	DATO:
C	Generelle revisioner	KSP/JgC	31.05.02
B	Generelle revisioner	RHa/JgC	24.01.02
A	Generelle revisioner	RHa/JgC	05.12.01

MTB-HALLEN

Indretning af ejerboliger i Motortorpedobådshallen på Holmen

UDFØRT: RHa/UJe
KONTROL: JTo
GODKENDT:

EMNE: Dæk over etage 2, blok 4, 5 og 6 MÅL: 1:100 DATO: 02.11.01

SAG NR.: 00.174 ACAD FIL: 2-151.dwg TEGN. NR.: 2.151C

○ BYGHERRE:	NCC DANMARK A/S EJERBOLIGER	TUBORG HAVNEVEJ 15	2900 HELLERUP	ncc@ncc.dk	TLF. 39103910 FAX 39103920
	2L DEVELOPMENT A/S	GL. HOVEDGADE 1A	2970 HØRSHOLM	lau@private.dk	TLF. 70200235 FAX 70200236
◉ INGENIØRER:	NIRAS RÅDGIVENDE INGENIØRER AS	ÅBOULEVARDEN 80	8100 ÅRHUS C	niras@niras.dk	TLF. 87323232 FAX 87323200
○ ARKITEKTER:	TEGNESTUEN VANDKUNSTEN	BÅDSMANDSSTRÆDE 6	1407 KBH. K	ks@vandkunst.dk	TLF. 32542111 FAX 32956410

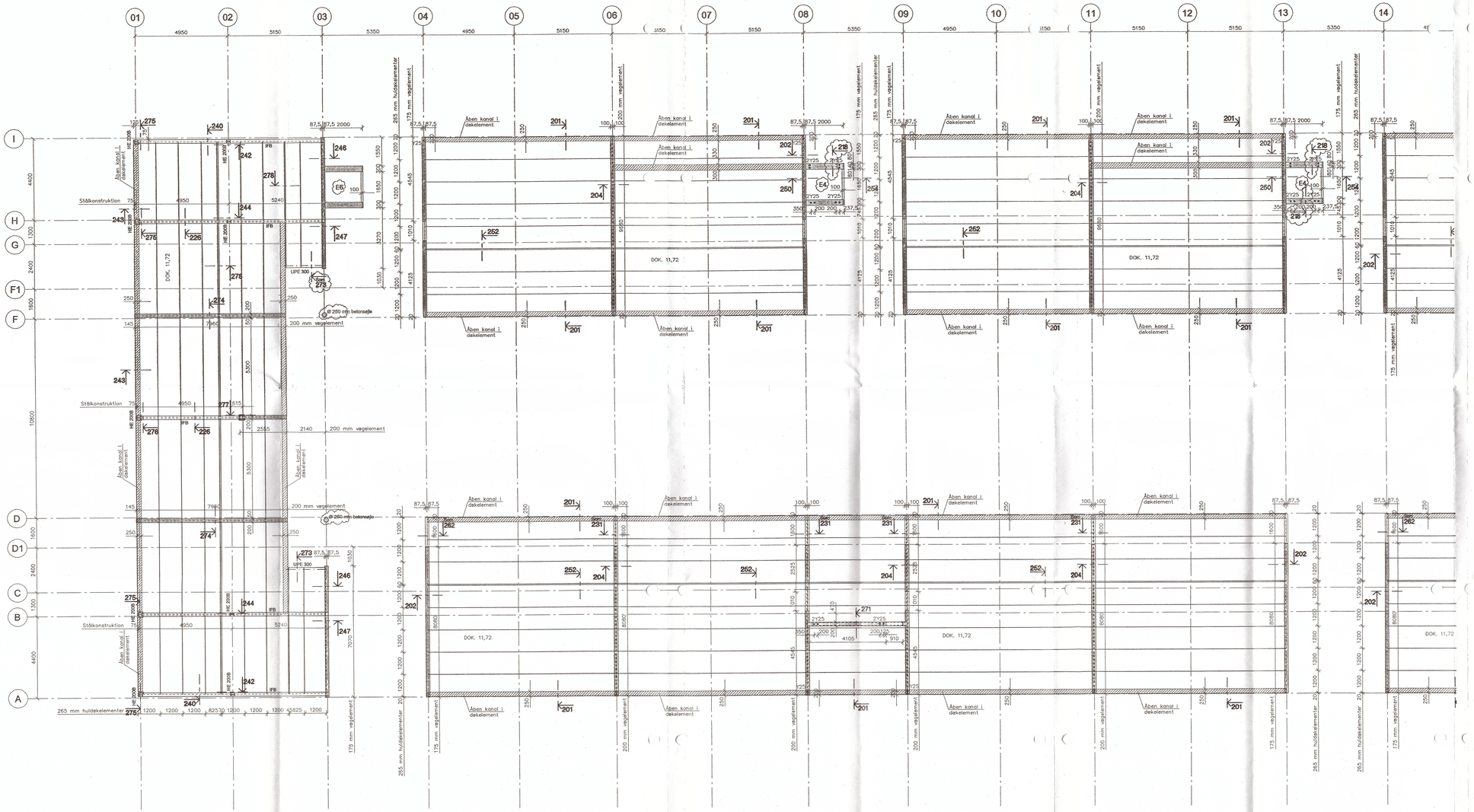

BÆRENDE KONSTRUKTIONER

Tegn. nr.: 2.152C

Tegningen gælder kun bærende konstruktioner.
Der må ikke måles på tegningen.
Koter er i m i henhold til Kbh. Nul.
Ubenævnte mål er i mm.

Signatur:

- Helvægselementer af beton.
- SB Angiver stålbjælke.
- SS Angiver stålsøjle.
- ▪ Angiver gennemgående Y25 i korrugeret rør.
- DOK. Angiver kote for dækoverkant.
- Dilatationsfuge

Note:

Normal sikkerhedsklasse.
Normal kontrolklasse.
Passiv miljøklasse.

Beton: B-25-P-d8
Fugebeton: FB-25-P-d8
Understopning: UM-25-P-d4

REV.:	TEKST:	INT.:	DATO:
C	Generelle revisioner	KSP/JgC	31.05.02
B	Generelle revisioner	RHo/JgC	22.02.02
A	Generelle revisioner	RHo/JgC	21.12.01

MTB-HALLEN

Indretning af ejerboliger i Motortorpedobådshallen på Holmen

UDFØRT: GR/UJe
KONTROL: JTo
GODKENDT:

EMNE: Dæk over etage 2, blok 7, 8, 9 og 10 MÅL: 1:100 DATO: 05.12.01

SAG NR.: 00.174 ACAD FIL: 2-152.dwg TEGN. NR.: 2.152C

BYGHERRE: MCC DANMARK A/S EJERBOLIGER — TUBORG HAVNEVEJ 15 2900 HELLERUP — mcc@mcc.dk — TLF. 39103910 — FAX 39103930
2L DEVELOPMENT A/S — GL. HOVEDGADE 1A — 2970 HØRSHOLM — lau@private.dk — TLF. 70200235 — FAX 70200234
INGENIØRER: NIRAS RÅDGIVENDE INGENIØRER AS — ÅBOULEVARDEN 80 — 8100 ÅRHUS C — niras@niras.dk — TLF. 87323232 — FAX 87323200
ARKITEKTER: TEGNESTUEN VANDKUNSTEN — BÅDSMANDSSTRÆDE 6 1407 KBH. K — kc@vandkunst.dk — TLF. 32542111 — FAX 32956410

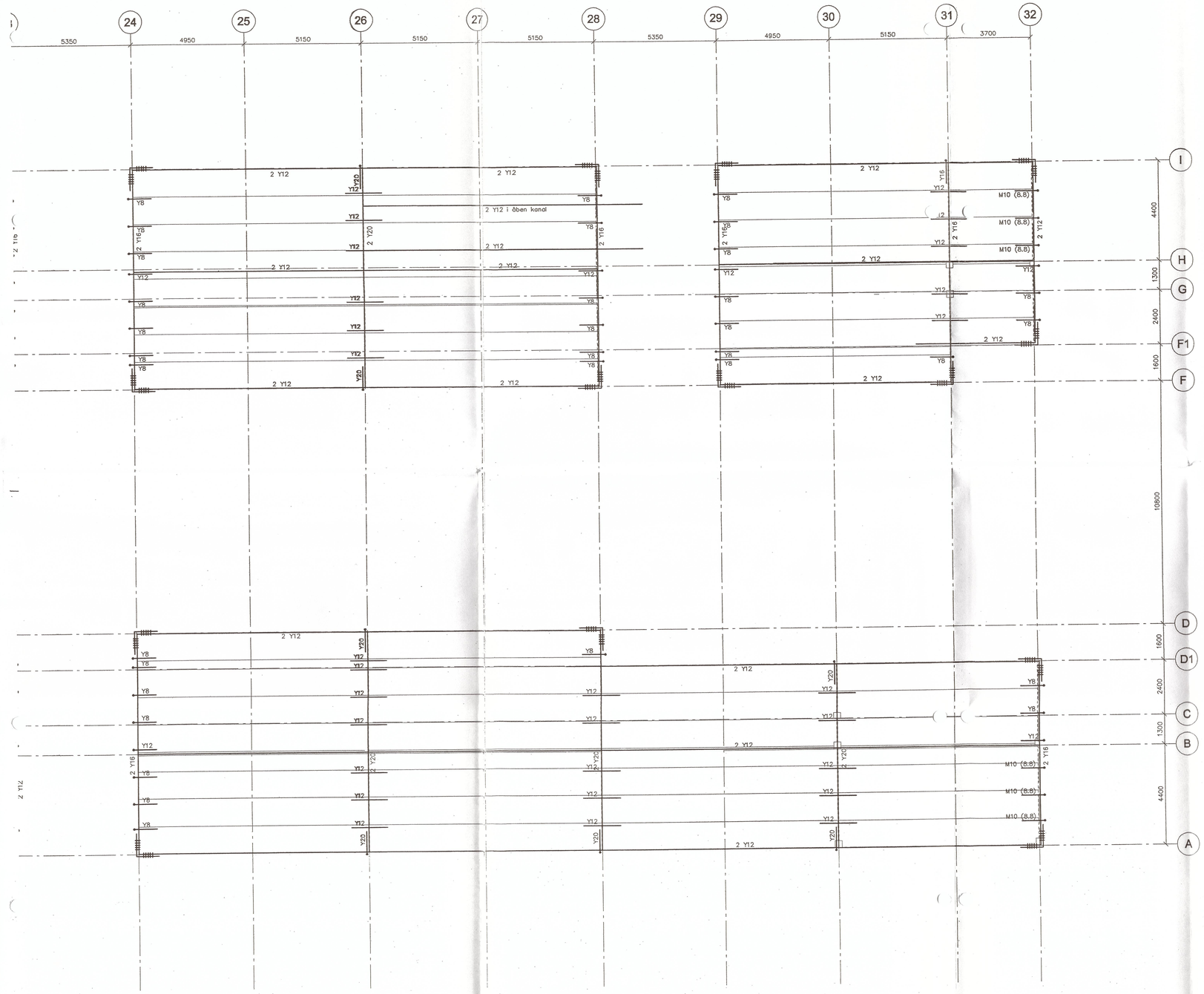

BÆRENDE KONSTRUKTIONER

Tegn. nr.: 2.155B

Tegningen gælder kun
bærende konstruktioner.
Der må ikke måles på tegningen.
Koter er i m i henhold til Kbh. Nul.
Ubenævnte mål er i mm.

Note:

Stød af længdearmering er 800 mm, med 5 bjl. R5 + ved stød i kantstøbning.
Ved alle endevederlag af dækelementer udføres armeret kantstøbning.

Signatur:

Y8 / 1000 — angiver U-bøjle i dækelementfuge. Dim. Y8 med mindre andet er nævnt.

1000 / 2 Y12 / 1000 — angiver hjørnejern 2 Y12 med hårnålebøjler 2x5 stk. R5.

Y12 — angiver stødjern Y12 over vægge, L = 1600 mm.

REV.:	TEKST:	INT.:	DATO:
B	Generelle revisioner	RHa/JgC	11.01.02
A	Generelle revisioner	RHa/JgC	21.11.01

MTB-HALLEN

Indretning af ejerboliger i Motortorpedobådshallen på Holmen

UDFØRT: RHa/UJe
KONTROL: JTo
GODKENDT: MSP

EMNE: Fugearmering, dæk over etage 2, blok 1, 2 og 3 MÅL: 1:100 DATO: 12.10.01

SAG NR.: 00.174 ACAD FIL: 2-155.dwg TEGN. NR.: 2.155B

BYGHERRE:	NCC DANMARK A/S EJERBOLIGER	TUBORG HAVNEVEJ 15	2900 HELLERUP	ncc@ncc.dk	TLF. 39103910	FAX 39103920
	2L DEVELOPMENT A/S	GL. HOVEDGADE 1A	2970 HØRSHOLM	lau@private.dk	TLF. 70200235	FAX 70200236
INGENIØRER:	NIRAS RÅDGIVENDE INGENIØRER AS	ÅBOULEVARDEN 80	8100 ÅRHUS C	niras@niras.dk	TLF. 87323232	FAX 87323200
ARKITEKTER:	TEGNESTUEN VANDKUNSTEN	RÅDSMANDSSTRÆDE 6	1407 KBH. K	ke@vandkunst.dk	TLF. 32542111	FAX 32956410

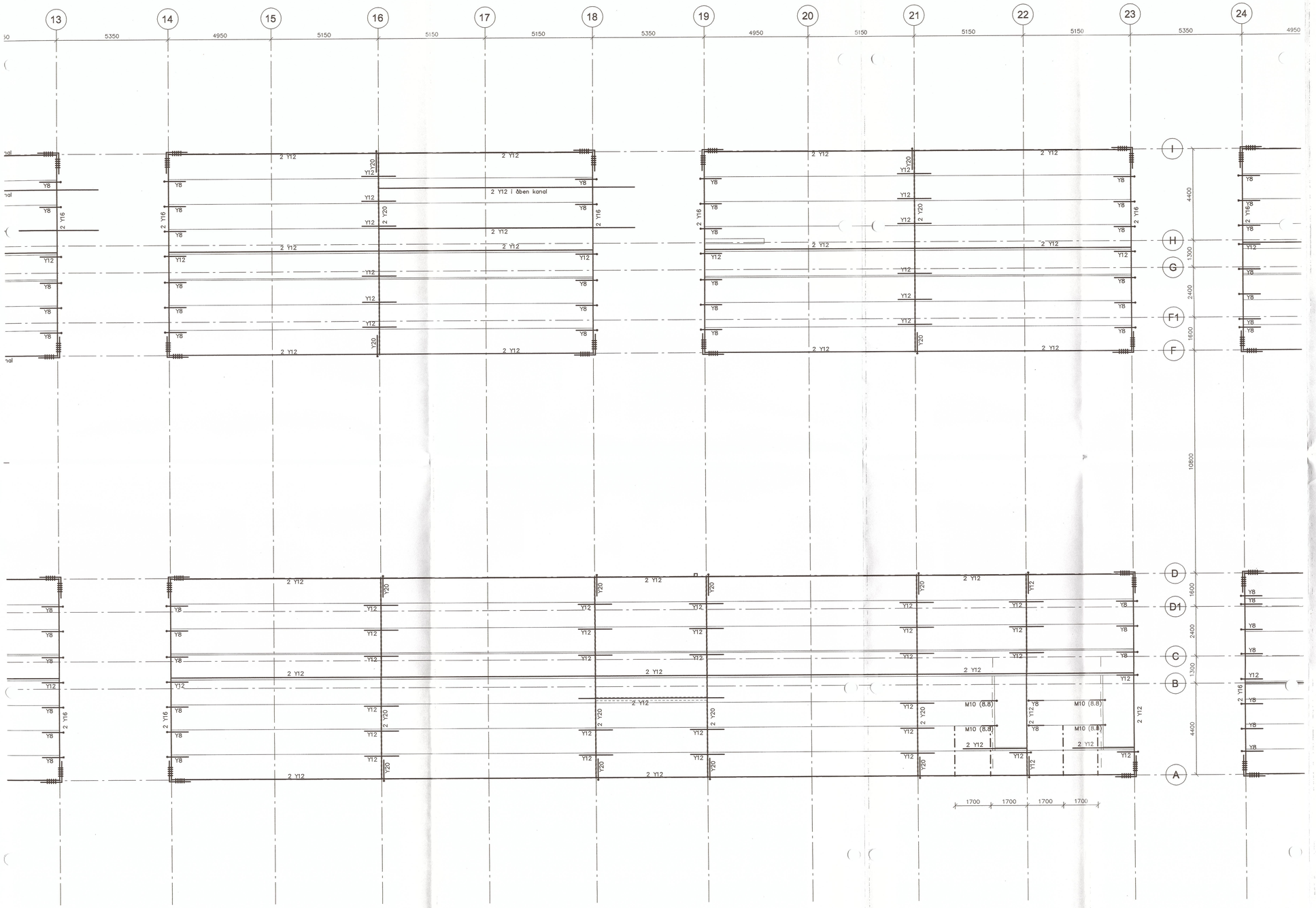

BÆRENDE KONSTRUKTIONER

Tegn. nr.: 2.156B

Tegningen gælder kun
bærende konstruktioner.
Der må ikke måles på tegningen.
Koter er i m i henhold til Kbh. Nul.
Ubenævnte mål er i mm.

Note:

Stød af længdearmering er 800 mm, med 5 bjl. R5 + ved stød i kantstøbning.
Ved alle endevederlag af dækelementer udføres armeret kantstøbning.

Signatur:

- Y8 / 1000 — angiver U-bøjle i dækelementfuge. Dim. Y8 med mindre andet er nævnt.
- 1000 / 2 Y12 / 1000 — angiver hjørnejern 2 Y12 med hårnålebøjler 2x5 stk. R5.
- Y12 — angiver stødjern Y12 over vægge, L = 1600 mm.
- 50x5 mm påboltet overside af dækelementer med M16 gennemstiksanker som Upat PHA. 3 stk. ankre pr. element

REV.:	TEKST:	INT.:	DATO:
B	Generelle revisioner	RHa/JgC	24.01.02
A	Generelle revisioner	RHa/JgC	05.12.01

MTB-HALLEN

Indretning af ejerboliger i Motortorpedobådshallen på Holmen

UDFØRT: RHa/UJe
KONTROL: JTo
GODKENDT:

EMNE: Fugearmering, dæk over etage 2, blok 4, 5 og 6 MÅL: 1:100 DATO: 02.11.01

SAG NR.: 00.174 ACAD FIL: 2-156.dwg TEGN. NR.: 2.156B

○ BYGHERRE: NCC DANMARK A/S EJERBOLIGER TUBORG HAVNEVEJ 15 2900 HELLERUP ncc@ncc.dk TLF. 39103910 FAX 39103920
2L DEVELOPMENT A/S GL. HOVEDGADE 1A 2970 HØRSHOLM lau@private.dk TLF. 70200235 FAX 70200236
◉ INGENIØRER: NIRAS RÅDGIVENDE INGENIØRER AS ÅBOULEVARDEN 80 8100 ÅRHUS C niras@niras.dk TLF. 87323232 FAX 87323200
○ ARKITEKTER: TEGNESTUEN VANDKUNSTEN BÅDSMANDSSTRÆDE 6 1407 KBH. K ks@vandkunst.dk TLF. 32542111 FAX 32956410

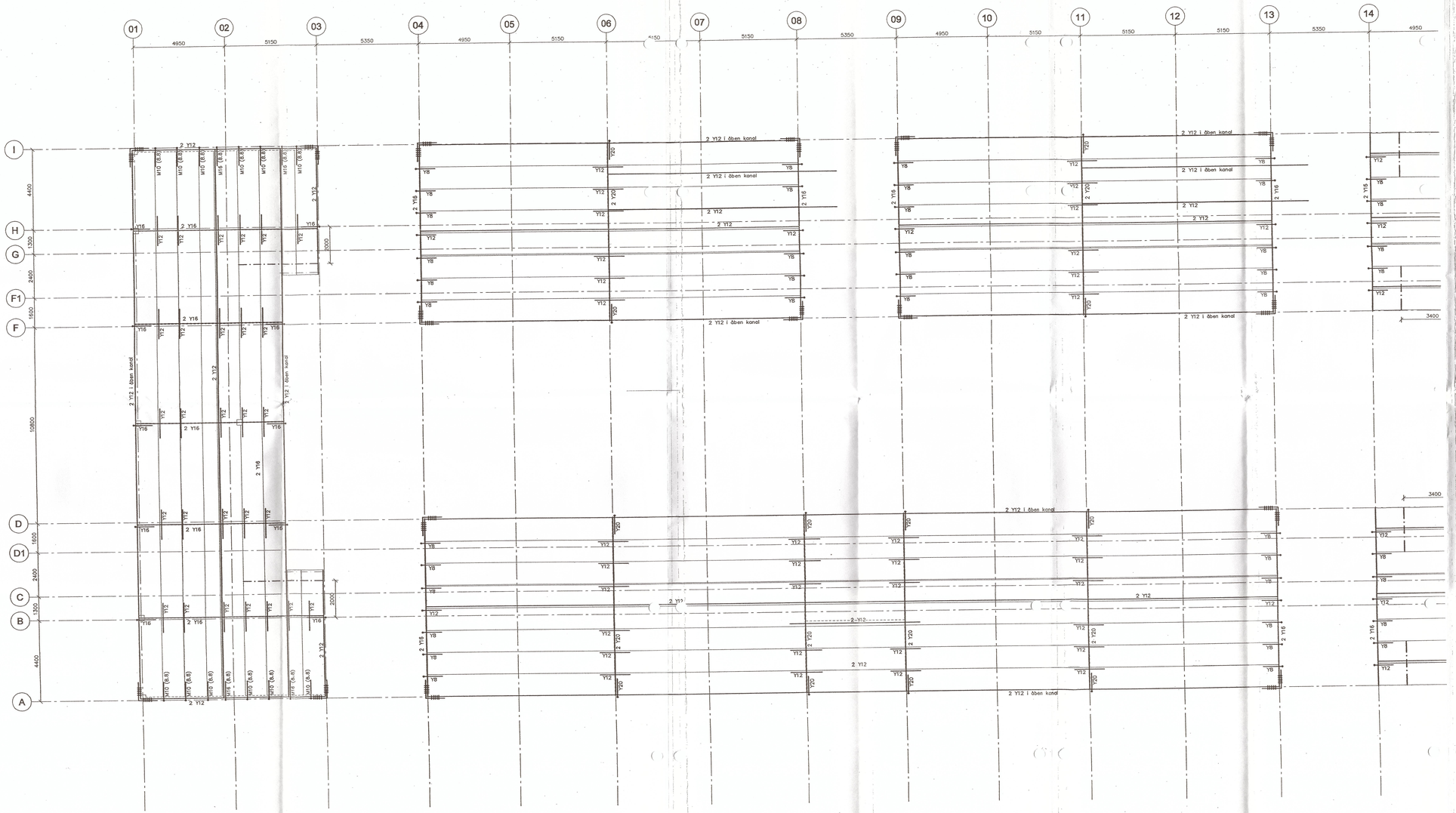

BÆRENDE KONSTRUKTIONER

Tegn. nr.: 2.157A

Tegningen gælder kun bærende konstruktioner.
Der må ikke måles på tegningen.
Koter er i m i henhold til Kbh. Nul.
Ubenævnte mål er i mm.

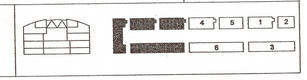

Note:

Stød af langdearmering er 800 mm, med 5 bj. R5 + ved stød i kantstøbning.
Ved alle endevederlag af dækelementer udføres armeret kantstøbning.
Betonkvalitet: Fuge- og kantstøbninger er P25N4.

Signatur:

- (Y25) angiver gennemgående Y25 i korrugeret rør.
- Y8 / 1000 angiver U-bøjle i dækelementfuge. Dim. Y8 med mindre andet er nævnt.
- 1000 / 2 Y12 / 1000 angiver hjørnejern 2 Y12 med hårnålebøjler 2x5 stk. R5.
- Y12 angiver stødjern Y12 over vægge, L = 1600 mm.
- 50x5 mm påboltet overside af dækelementer med M16 gennemstiksanker som Upat PHA. 3 stk. ankre pr. element
- Dilatationsfuge

REV.:	TEKST:	INT.:	DATO:
A	Generelle revisioner	RHo/UjC	21.12.01

MTB-HALLEN

Indretning af ejerboliger i Motortorpedobådshallen på Holmen

UDFØRT: GR/UJe
KONTROL: JTo
GODKENDT:

EMNE: **Fugearmering, dæk over etage 2, blok 7, 8, 9 og 10** MÅL: **1:100**

DATO: **05.12.01**

SAG NR.: 00.174 ACAD FIL: 2-157.dwg TEGN. NR.: **2.157A**

○ BYGHERRE: NCC DANMARK A/S EJERBOLIGER — TUBORG HAVNEVEJ 15 2900 HELLERUP — nce@ncc.dk — TLF. 39103910 — FAX 39103920
2L DEVELOPMENT A/S — GL. HOVEDGADE 1A 2970 HØRSHOLM — lou@private.dk — TLF. 70200235 — FAX 70200236
⊗ INGENIØRER: NIRAS RÅDGIVENDE INGENIØRER AS — ÅBOULEVARDEN 80 8100 ÅRHUS C — niras@niras.dk — TLF. 87323232 — FAX 87323200
○ ARKITEKTER: TEGNESTUEN VANDKUNSTEN — BÅDSMANDSSTRÆDE 6 1407 KBH. K — kat@vandkunst.dk — TLF. 32542111 — FAX 32956410

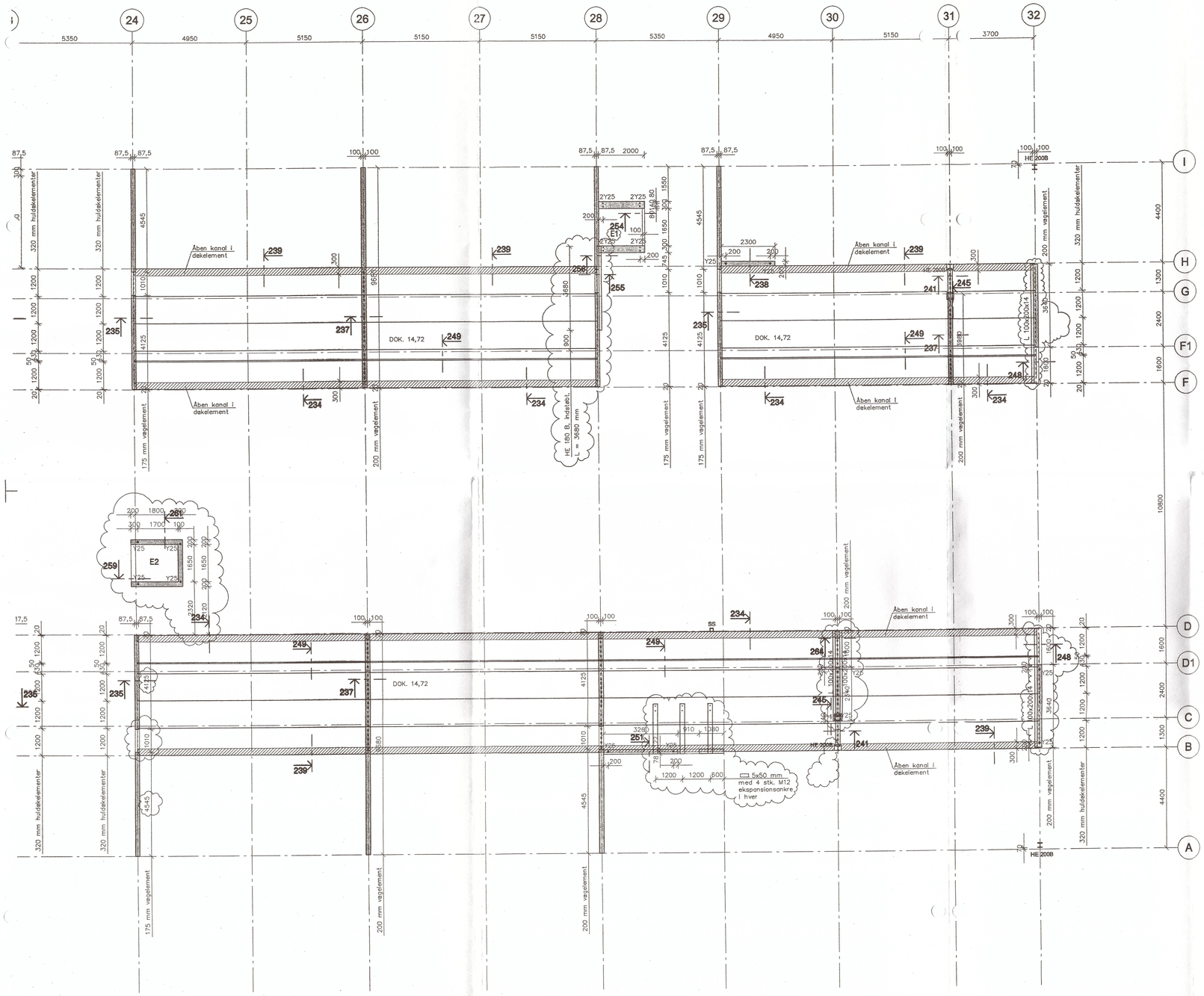

BÆRENDE KONSTRUKTIONER

Tegn. nr.: 2.160C

Tegningen gælder kun bærende konstruktioner.
Der må ikke måles på tegningen.
Koter er i m i henhold til Kbh. Nul.
Ubenævnte mål er i mm.

Signatur:

- Helvægselementer af beton.
- • Angiver gennemgående Y25 i korrugeret rør.
- DOK. Angiver kote for dækoverkant.

Note:

Normal sikkerhedsklasse.
Normal kontrolklasse.
Passiv miljøklasse.

Beton: B-25-P-d8
Fugebeton: FB-25-P-d8
Understopning: UM-25-P-d4

REV.:	TEKST:	INT.:	DATO:
C	Generelle revisioner	KSP/JgC	31.05.02
B	Generelle revisioner	RHa/JgC	11.01.02
A	Generelle revisioner	RHa/JgC	21.11.01

MTB-HALLEN

Indretning af ejerboliger i Motortorpedobådshallen på Holmen

UDFØRT: RHa/UJe
KONTROL: JTo
GODKENDT:

EMNE: Dæk over etage 3, blok 1, 2 og 3 MÅL: 1:100 DATO: 12.10.01

SAG NR.: 00.174 ACAD FIL: 2-160.dwg TEGN. NR.: 2.160C

BYGHERRE: NCC DANMARK A/S EJERBOLIGER TUBORG HAVNEVEJ 15 2900 HELLERUP ncc@ncc.dk TLF. 39103910 FAX 39103920
2L DEVELOPMENT A/S GL. HOVEDGADE 1A 2970 HØRSHOLM lou@private.dk TLF. 70200235 FAX 70200236
INGENIØRER: NIRAS RÅDGIVENDE INGENIØRER AS ÅBOULEVARDEN 80 8100 ÅRHUS C niras@niras.dk TLF. 87323232 FAX 87323200
ARKITEKTER: TEGNESTUEN VANDKUNSTEN BÅDSMANDSSTRÆDE 6 1407 KBH. K ks@vandkunst.dk TLF. 32542111 FAX 32956410

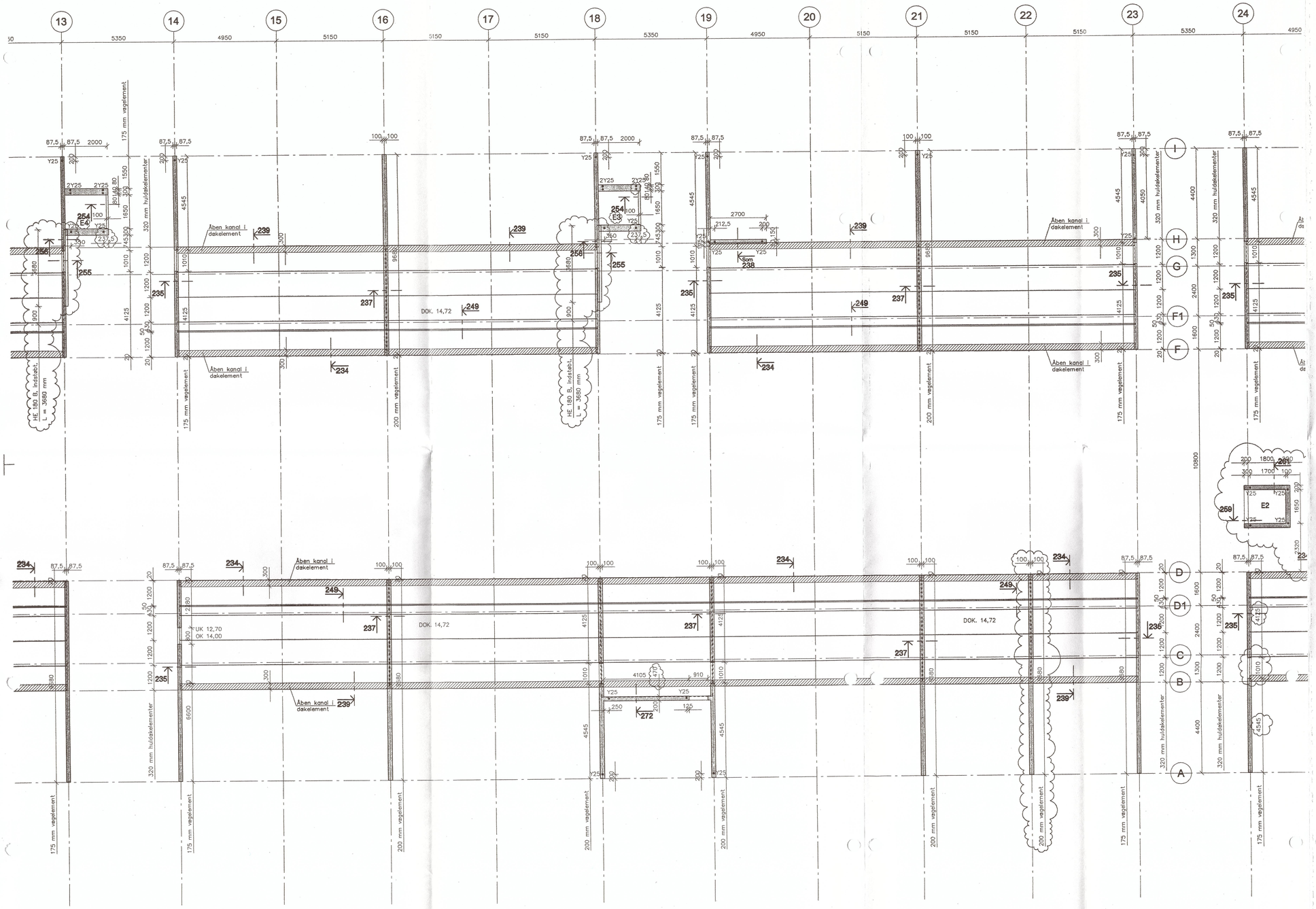

BÆRENDE KONSTRUKTIONER

Tegn. nr.: 2.161C

Tegningen gælder kun bærende konstruktioner.
Der må ikke måles på tegningen.
Koter er i m i henhold til Kbh. Nul.
Ubenævnte mål er i mm.

Signatur:

Helvægselementer af beton.

• Angiver gennemgående Y25 i korrugeret rør.

DOK. Angiver kote for dækoverkant.

Note:

Normal sikkerhedsklasse.
Normal kontrolklasse.
Passiv miljøklasse.

Beton: B-25-P-d8
Fugebeton: FB-25-P-d8
Understopning: UM-25-P-d4

REV.:	TEKST:	INT.:	DATO:
C	Generelle revisioner	KSP/JgC	31.05.02
B	Generelle revisioner	RHa/JgC	24.01.02
A	Generelle revisioner	RHa/JgC	05.12.01

MTB-HALLEN

Indretning af ejerboliger i Motortorpedobådshallen på Holmen

UDFØRT: RHa/UJe
KONTROL: JTo
GODKENDT:

EMNE: Dæk over etage 3, blok 4, 5 og 6 MÅL: 1:100 DATO: 02.11.01

SAG NR.: 00.174 ACAD FIL: 2-161.dwg TEGN. NR.: 2.161C

○ BYGHERRE: NCC DANMARK A/S EJERBOLIGER — TUBORG HAVNEVEJ 15 2900 HELLERUP — ncc@ncc.dk — TLF. 39103910 — FAX 39103920
2L DEVELOPMENT A/S — GL. HOVEDGADE 1A 2970 HØRSHOLM — lau@private.dk — TLF. 70200235 — FAX 70200236
◉ INGENIØRER: NIRAS RÅDGIVENDE INGENIØRER AS — ÅBOULEVARDEN 80 8100 ÅRHUS C — niras@niras.dk — TLF. 87323232 — FAX 87323200
○ ARKITEKTER: TEGNESTUEN VANDKUNSTEN — BÅDSMANDSSTRÆDE 6 1407 KBH. K — ks@vandkunst.dk — TLF. 32542111 — FAX 32956410

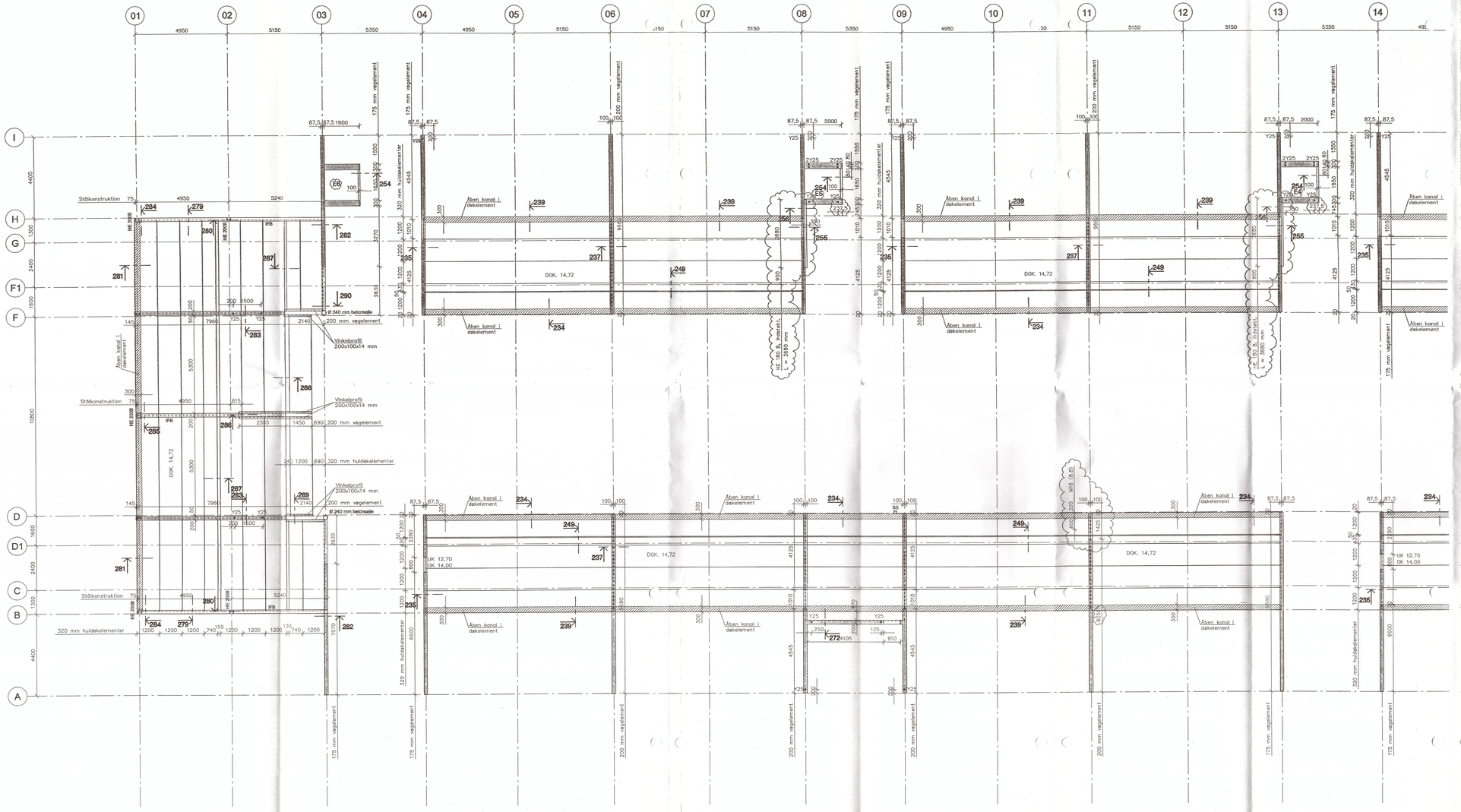

BÆRENDE KONSTRUKTIONER

Tegn. nr.: 2.162C

Tegningen gælder kun bærende konstruktioner.
Der må ikke måles på tegningen.
Koter er i m i henhold til Kbh. Nul.
Ubenævnte mål er i mm.

Signatur:

- Helvægselementer af beton.
- SB Angiver stålbjælke.
- SS Angiver stålsøjle.
- • Angiver gennemgående Y25 i korrugeret rør.
- DOK. Angiver kote for dækoverkant.
- Dilatationsfuge

Note:
Normal sikkerhedsklasse.
Normal kontrolklasse.
Passiv miljøklasse.

Beton: B-25-P-d8
Fugebeton: FB-25-P-d4
Understopning: UM-25-P-d4

REV.:	TEKST:	INT.:	DATO:
C	Generelle revisioner	KSP/JgC	31.05.02
B	Generelle revisioner	RHo/JgC	22.02.02
A	Generelle revisioner	RHo/JgC	21.12.01

MTB-HALLEN

Indretning af ejerboliger i Motortorpedobådshallen på Holmen

UDFØRT: GR/UJe
KONTROL: JTo
GODKENDT:

EMNE: Dæk over etage 3, blok 7, 8, 9 og 10 MÅL: 1:100 DATO: 05.12.01

SAG NR.: 00.174 ACAD FIL: 2-162.dwg TEGN. NR.: 2.162C

○ BYGHERRE: NCC DANMARK A/S EJERBOLIGER — TUBORG HAVNEVEJ 15 2900 HELLERUP — ncc@ncc.dk — TLF. 39103910 — FAX 39103920
2L DEVELOPMENT A/S — GL. HOVEDGADE 1A 2970 HØRSHOLM — lou@pvista.dk — TLF. 70200235 — FAX 70200236
◎ INGENIØRER: NIRAS RÅDGIVENDE INGENIØRER AS — ÅBOULEVARDEN 80 8100 ÅRHUS C — airas@niras.dk — TLF. 87323232 — FAX 87323200
○ ARKITEKTER: TEGNESTUEN VANDKUNSTEN — BÅDSMANDSSTRÆDE 6 1407 KBH. K — ks@vandkunst.dk — TLF. 32542111 — FAX 32956410

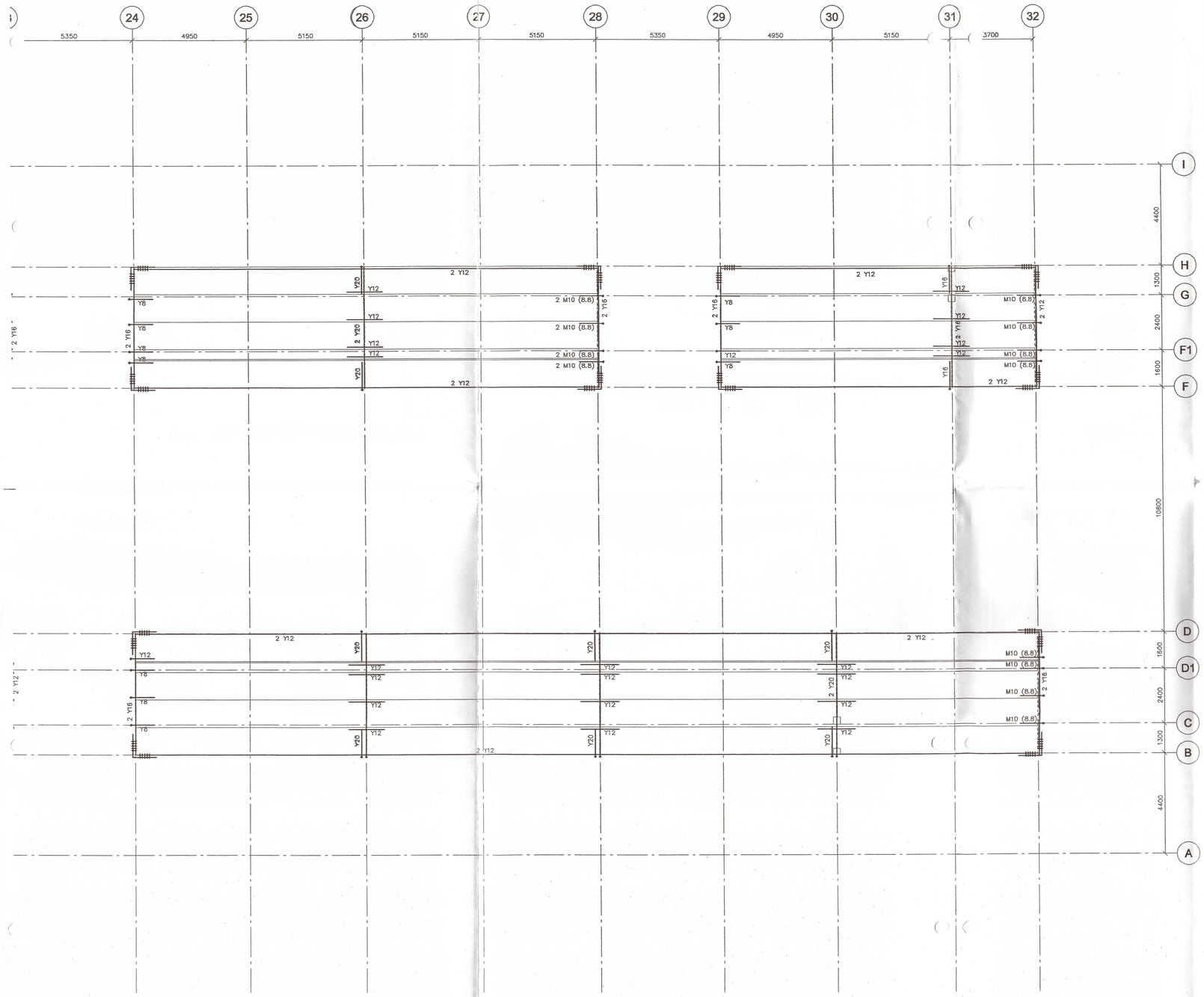

BÆRENDE KONSTRUKTIONER

Tegn. nr.: 2.165B

Tegningen gælder kun
bærende konstruktioner.
Der må ikke måles på tegningen.
Koter er i m i henhold til Kbh. Nul.
Ubenævnte mål er i mm.

Note:

Stød af længdearmering er 800 mm, med 5 bjl. R5 + ved stød i kantstøbning.
Ved alle endevederlag af dækelementer udføres armeret kantstøbning.

Signatur:

Y8 / 1000 angiver U-bøjle i dækelementfuge. Dim. Y8 med mindre andet er nævnt.

1000 / 2 Y12 / 1000 angiver hjørnejern 2 Y12 med hårnålebøjler 2x5 stk. R5.

Y12 angiver stødjern Y12 over vægge, L = 1600 mm.

REV.:	TEKST:	INT.:	DATO:
B	Generelle revisioner	RHa/JgC	11.01.02
A	Generelle revisioner	RHa/JgC	21.11.01

MTB-HALLEN

Indretning af ejerboliger i Motortorpedobådshallen på Holmen

UDFØRT: RHa/UJe
KONTROL: JTo
GODKENDT:

EMNE: Fugearmering, dæk over etage 3, blok 1, 2 og 3 MÅL: 1:100 DATO: 12.10.01

SAG NR.: 00.174 ACAD FIL: 2-165.dwg TEGN. NR.: 2.165B

BYGHERRE:	NCC DANMARK A/S EJERBOLIGER	TUBORG HAVNEVEJ 15	2900 HELLERUP	ncc@ncc.dk	TLF. 39103910	FAX 39103920
	2L DEVELOPMENT A/S	GL. HOVEDGADE 1A	2970 HØRSHOLM	lau@private.dk	TLF. 70200235	FAX 70200236
INGENIØRER:	NIRAS RÅDGIVENDE INGENIØRER AS	ÅBOULEVARDEN 80	8100 ÅRHUS C	niras@niras.dk	TLF. 87323232	FAX 87323200
ARKITEKTER:	TEGNESTUEN VANDKUNSTEN	BÅDSMANDSSTRÆDE 6	1407 KBH. K	ks@vandkunst.dk	TLF. 32542111	FAX 32956410

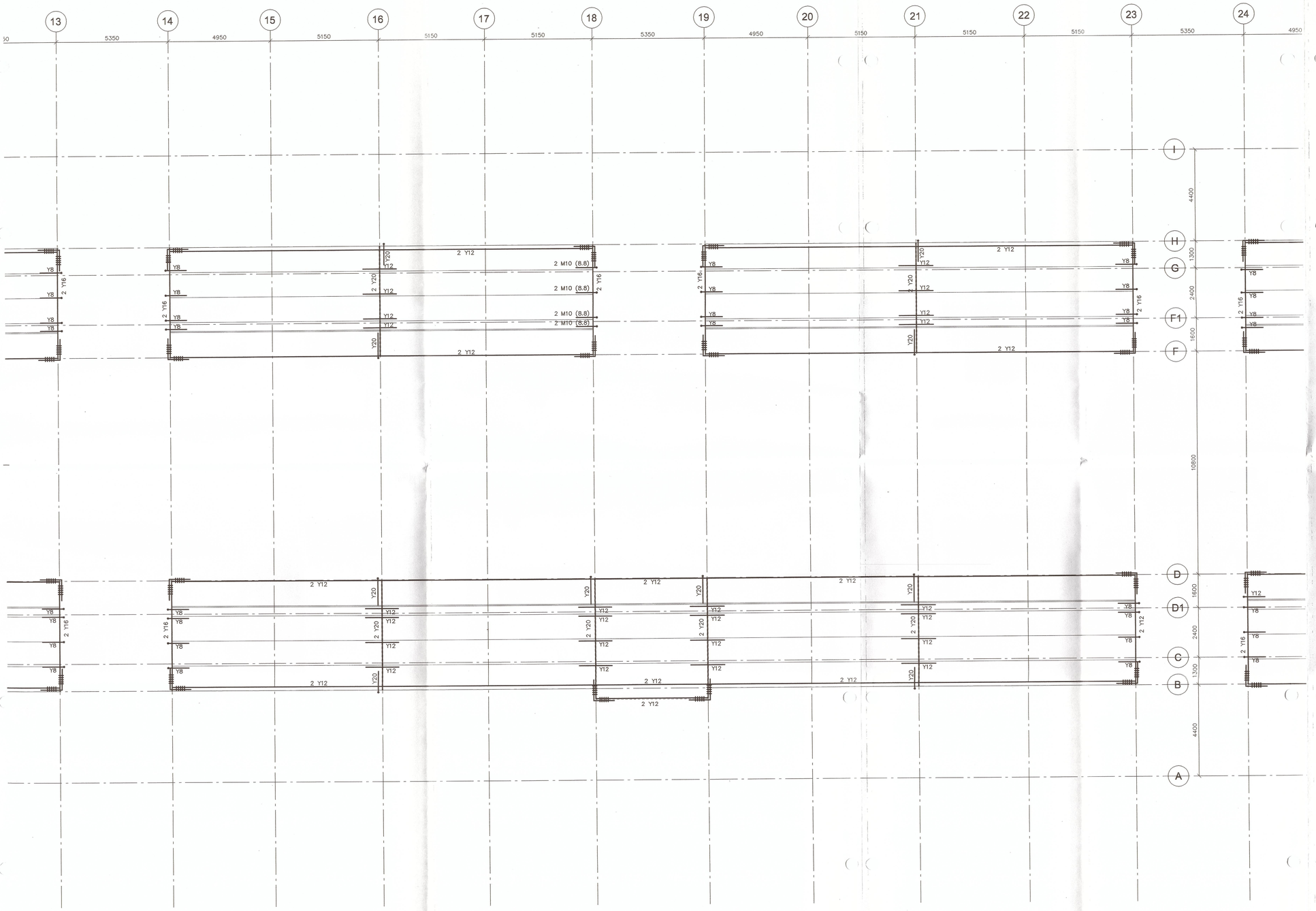

BÆRENDE KONSTRUKTIONER

Tegn. nr.: 2.166B

Tegningen gælder kun
bærende konstruktioner.
Der må ikke måles på tegningen.
Koter er i m i henhold til Kbh. Nul.
Ubenævnte mål er i mm.

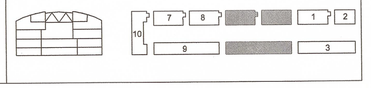

Note:

Stød af længdearmering er 800 mm, med 5 bjl. R5 + ved stød i kantstøbning.
Ved alle endevederlag af dækelementer udføres armeret kantstøbning.

Signatur:

Y8 1000 — angiver U-bøjle i dækelementfuge. Dim. Y8 med mindre andet er nævnt.

1000 / 2 Y12 / 1000 — angiver hjørnejern 2 Y12 med hårnålebøjler 2x5 stk. R5.

Y12 — angiver stødjern Y12 over vægge, L = 1600 mm.

REV.:	TEKST:	INT.:	DATO:
B	Generelle revisioner	RHa/JgC	24.01.02
A	Generelle revisioner	RHa/JgC	05.12.01

MTB-HALLEN

Indretning af ejerboliger i Motortorpedobådshallen på Holmen

UDFØRT: RHa/UJe
KONTROL: JTo
GODKENDT:

EMNE: Fugearmering, dæk over etage 3, blok 4, 5 og 6 MÅL: 1:100 DATO: 02.11.01

SAG NR.: 00.174 ACAD FIL: 2-166.dwg TEGN. NR.: 2.166B

○ BYGHERRE: NCC DANMARK A/S EJERBOLIGER — TUBORG HAVNEVEJ 15 2900 HELLERUP — ncc@ncc.dk — TLF. 39103910 — FAX 39103920
2L DEVELOPMENT A/S — GL. HOVEDGADE 1A 2970 HØRSHOLM — lau@private.dk — TLF. 70200235 — FAX 70200236
◉ INGENIØRER: NIRAS RÅDGIVENDE INGENIØRER AS — ÅBOULEVARDEN 80 8100 ÅRHUS C — niras@niras.dk — TLF. 87323232 — FAX 87323200
○ ARKITEKTER: TEGNESTUEN VANDKUNSTEN — BÅDSMANDSSTRÆDE 6 1407 KBH. K — ks@vandkunst.dk — TLF. 32542111 — FAX 32956410

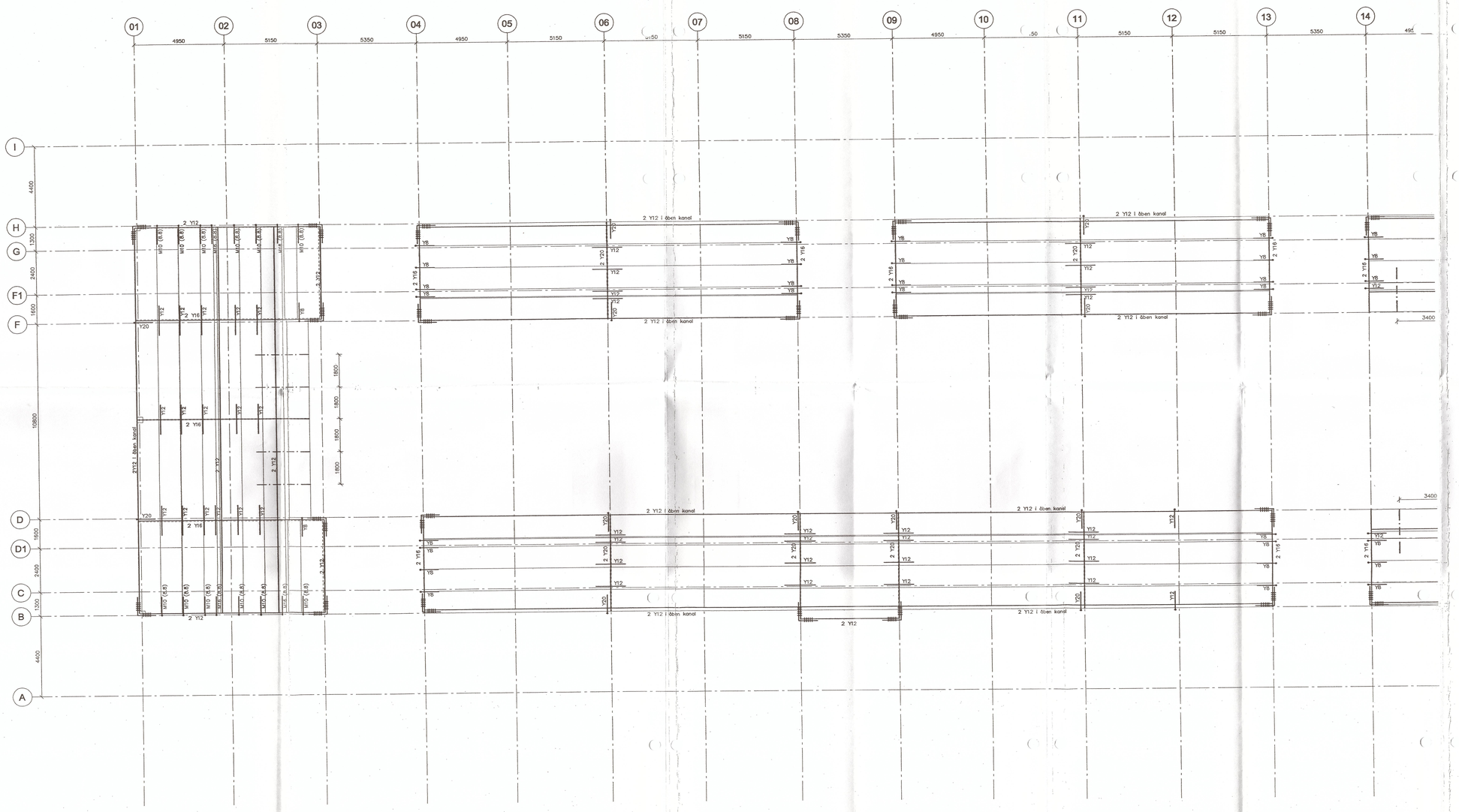

BÆRENDE KONSTRUKTIONER

Tegn. nr.: 2.167A

Tegningen gælder kun bærende konstruktioner.
Der må ikke måles på tegningen.
Koter er i m i henhold til Kbh. Nul.
Ubenævnte mål er i mm.

4 5 1 2 6 3

Note:

Sted af langdearmering er 800 mm, med 5 bjl. R5 + ved stød i kantstøbning.
Ved alle endevederlag af dækelementer udføres armeret kantstøbning.
Betonkvalitet: Fuge- og kantstøbninger er P25N4.

Signatur:

- (Y25) angiver gennemgående Y25 i korrugeret rør.
- Y8 / 1000 angiver U-bøjle i dækelementfuge. Dim. Y8 med mindre andet er nævnt.
- 1000 / 2 Y12 / 1000 angiver hjørnejern 2 Y12 med hörntlebøjler 2x5 stk. R5.
- Y12 angiver stødjern Y12 over vægge, L = 1600 mm.
- 50x5 mm påboltet overside af dækelementer med M16 gennemstiksanker som Upat PHA. 3 stk. ankre pr. element
- Dilatationsfuge

REV.:	TEKST:	INT.:	DATO:
A	Generelle revisioner	RHo/JgC	21.12.01

MTB-HALLEN

Indretning af ejerboliger i Motortorpedobådshallen på Holmen

UDFØRT: GR/UJe
KONTROL: JTo
GODKENDT:

EMNE: Fugearmering, dæk over etage 3, blok 7, 8, 9 og 10 MÅL: 1:100 DATO: 05.12.01

SAG NR.: 00.174 ACAD FIL: 2-167.dwg TEGN. NR.: 2.167A

○ BYGHERRE: NCC DANMARK A/S EJERBOLIGER — TUBORG HAVNEVEJ 15 2900 HELLERUP — ncc@ncc.dk — TLF. 39103910 — FAX 39103920
ZL DEVELOPMENT A/S — GL. HOVEDGADE 1A 2970 HØRSHOLM — luu@privatec.dk — TLF. 70200235 — FAX 70200236
◉ INGENIØRER: NIRAS RÅDGIVENDE INGENIØRER AS — ÅBOULEVARDEN 80 8100 ÅRHUS C — niras@niras.dk — TLF. 87323232 — FAX 87323200
○ ARKITEKTER: TEGNESTUEN VANDKUNSTEN — BÅDSMANDSSTRÆDE 6 1407 KBH. K — ks@vandkunst.dk — TLF. 32542111 — FAX 32956410

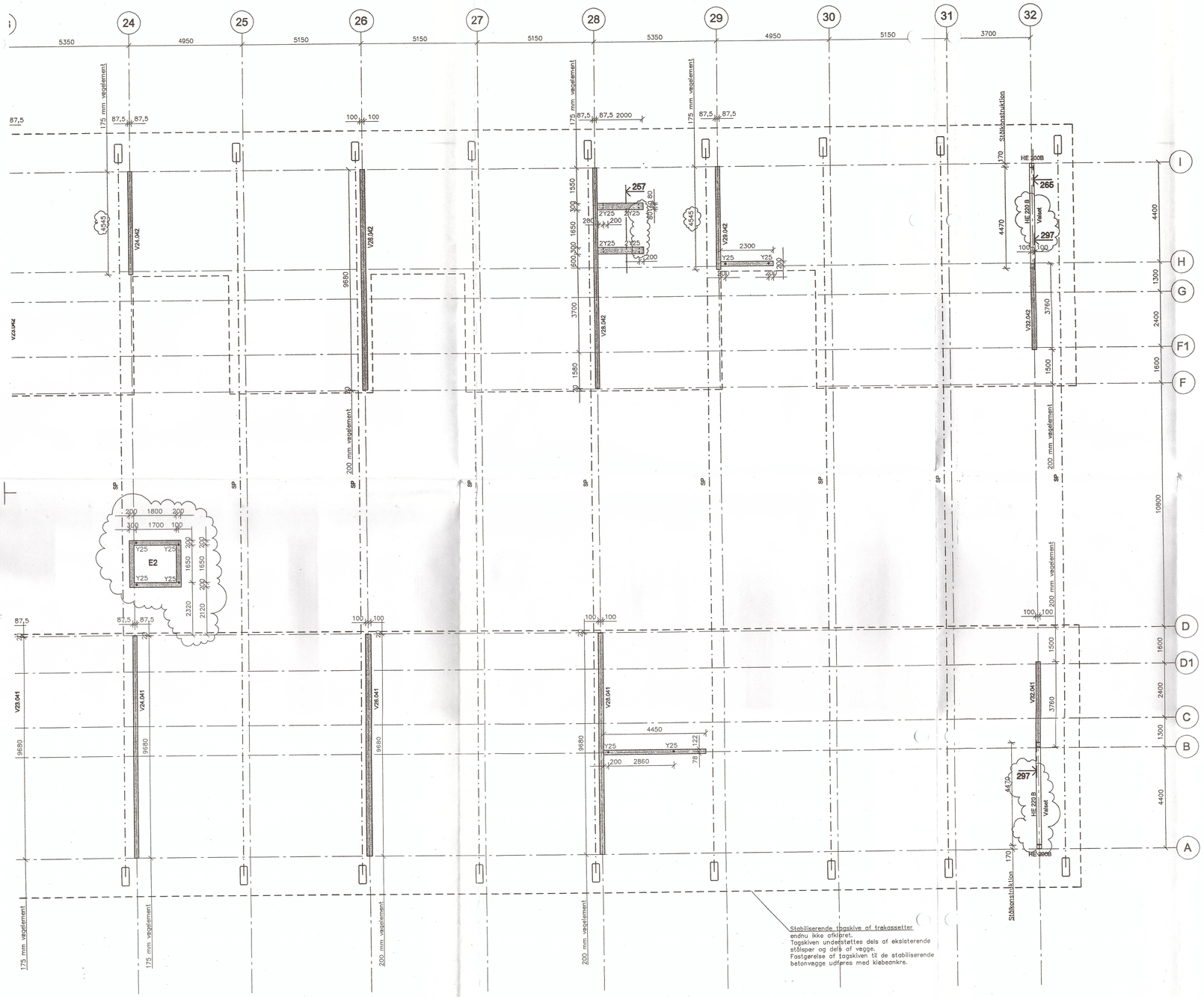

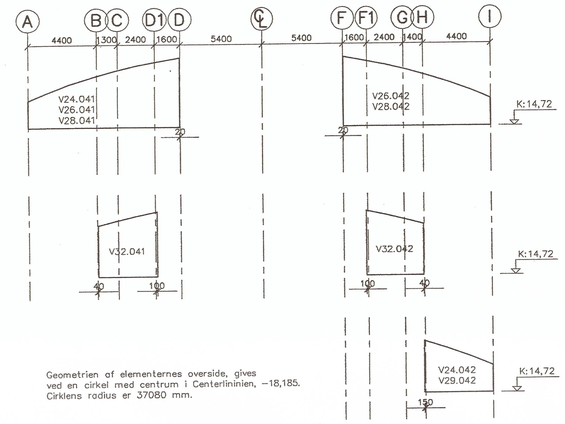

Geometrien af elementernes overside, gives ved en cirkel med centrum i Centerlininien, −18,185. Cirklens radius er 37080 mm.

BÆRENDE KONSTRUKTIONER

Tegn. nr.: 2.170B

Tegningen gælder kun bærende konstruktioner.
Der må ikke måles på tegningen.
Koter er i m i henhold til Kbh. Nul.
Ubenævnte mål er i mm.

Signatur:

Helvægselementer af beton.

• Angiver gennemgående Y25 i korrugeret rør.

Note:

Normal sikkerhedsklasse.
Normal kontrolklasse.
Passiv miljøklasse.

Beton: B-25-P-d8
Fugebeton: FB-25-P-d8
Understopning: UM-25-P-d4

REV.:	TEKST:	INT.:	DATO:
B	Generelle revisioner	KSP/JgC	31.05.02
A	Generelle revisioner	RHa/JgC	11.01.02

MTB-HALLEN

Indretning af ejerboliger i Motortorpedobådshallen på Holmen

UDFØRT: JBL
KONTROL: JTo
GODKENDT:

EMNE: Tagdæk over etage 4, blok 1, 2 og 3 MÅL: 1:100 DATO: 21.11.01

SAG NR.: 00.174 ACAD FIL: 2-170.dwg TEGN. NR.: 2.170B

BYGHERRE: NCC DANMARK A/S EJERBOLIGER — TUBORG HAVNEVEJ 15 2900 HELLERUP ncc@ncc.dk TLF. 39103910 FAX 39103920
2L DEVELOPMENT A/S — GL. HOVEDGADE 1A 2970 HØRSHOLM lou@private.dk TLF. 70200235 FAX 70200236
INGENIØRER: NIRAS RÅDGIVENDE INGENIØRER AS — ÅBOULEVARDEN 80 8100 ÅRHUS C niras@niras.dk TLF. 87323232 FAX 87323200
ARKITEKTER: TEGNESTUEN VANDKUNSTEN — BÅDSMANDSSTRÆDE 6 1407 KBH. K ks@vandkunst.dk TLF. 32542111 FAX 32956410

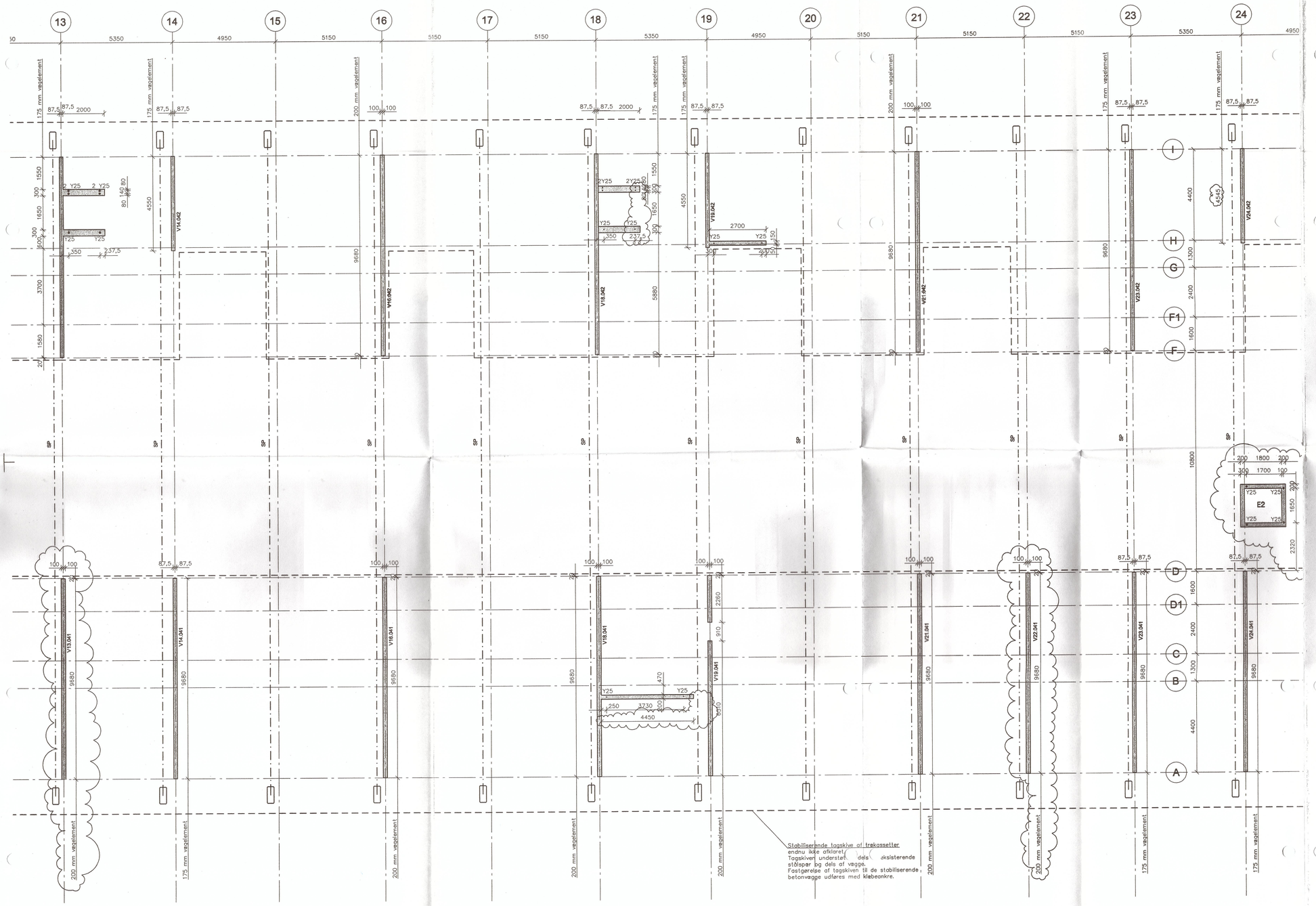

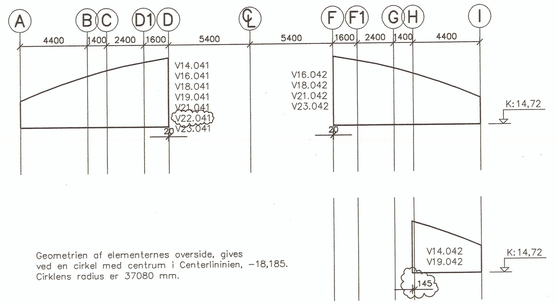

Geometrien af elementernes overside, gives ved en cirkel med centrum i Centerlinjen, -18,185. Cirklens radius er 37080 mm.

BÆRENDE KONSTRUKTIONER

Tegn. nr.: 2.171B

Tegningen gælder kun bærende konstruktioner.
Der må ikke måles på tegningen.
Koter er i m i henhold til Kbh. Nul.
Ubenævnte mål er i mm.

Signatur:

Helvægselementer af beton.

• Angiver gennemgående Y25 i korrugeret rør.

Note:

Normal sikkerhedsklasse.
Normal kontrolklasse.
Passiv miljøklasse.

Beton:	B-25-P-d8
Fugebeton:	FB-25-P-d8
Understopning:	UM-25-P-d4

REV.:	TEKST:	INT.:	DATO:
B	Generelle revisioner	KSP/JgC	31.05.02
A	Generelle revisioner	RHa/JgC	24.01.02

MTB-HALLEN

Indretning af ejerboliger i Motortorpedobådshallen på Holmen

UDFØRT: RHa/UJe
KONTROL: JTo
GODKENDT:

EMNE: Tagdæk over etage 4, blok 4, 5 og 6 MÅL: 1:100 DATO: 05.12.01

SAG NR.: 00.174 ACAD FIL: 2-171A.dwg TEGN. NR.: 2.171B

○ BYGHERRE:	NCC DANMARK A/S EJERBOLIGER	TUBORG HAVNEVEJ 15	2900	HELLERUP	ncc@ncc.dk	TLF. 39103910	FAX 39103920
	2L DEVELOPMENT A/S	GL. HOVEDGADE 1A	2970	HØRSHOLM	lau@private.dk	TLF. 70200235	FAX 70200236
◉ INGENIØRER:	NIRAS RÅDGIVENDE INGENIØRER AS	ÅBOULEVARDEN 80	8100	ÅRHUS C	niras@niras.dk	TLF. 87323232	FAX 87323200
○ ARKITEKTER:	TEGNESTUEN VANDKUNSTEN	BÅDSMANDSSTRÆDE 6	1407	KBH. K	ks@vandkunst.dk	TLF. 32542111	FAX 32956410

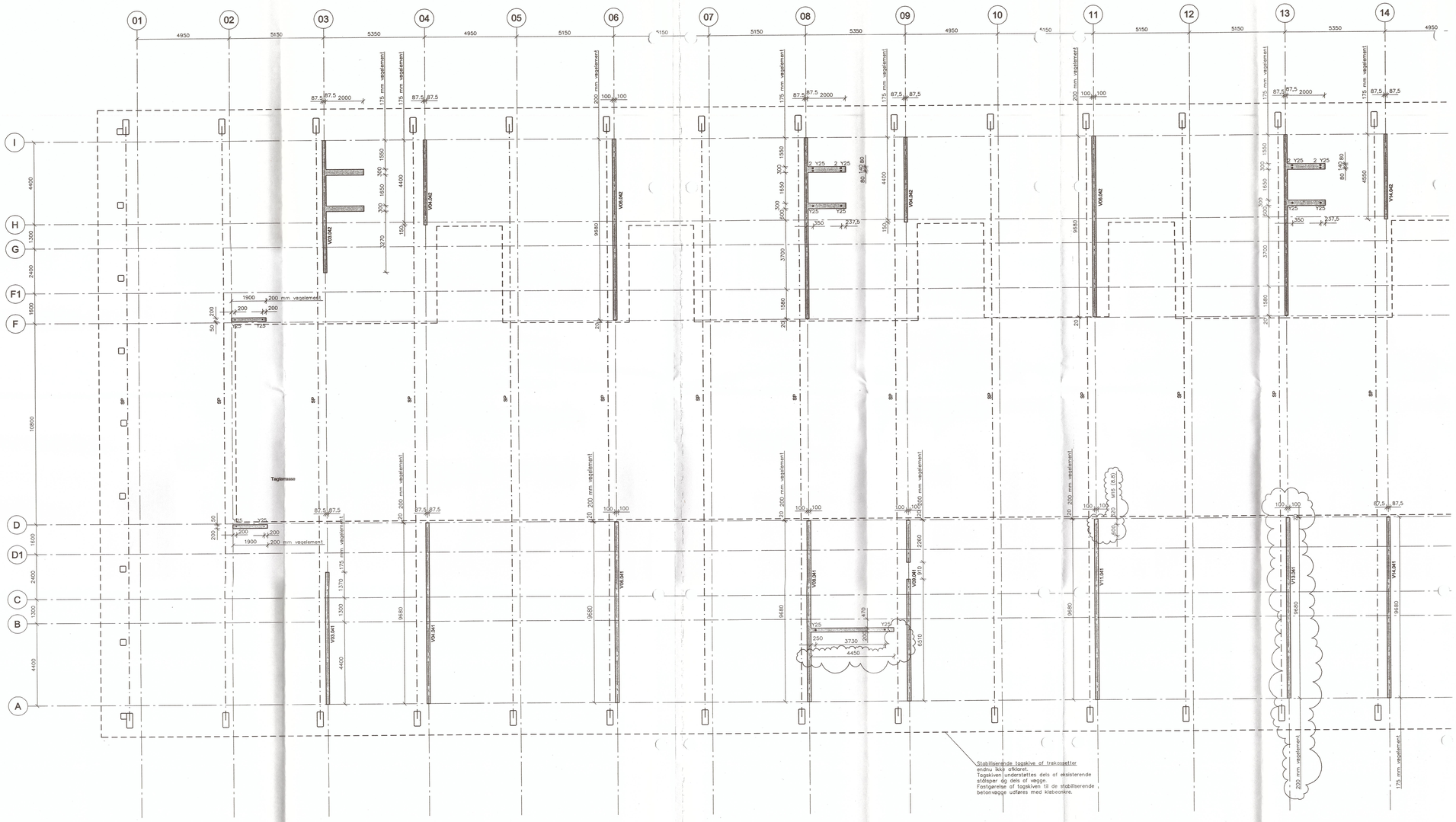

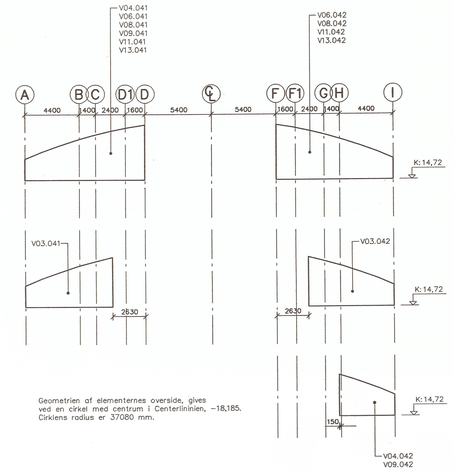

BÆRENDE KONSTRUKTIONER

Tegn. nr.: 2.172B

Tegningen gælder kun bærende konstruktioner.
Der må ikke måles på tegningen.
Koter er i m i henhold til Kbh. Nul.
Ubenævnte mål er i mm.

Signatur:

Helvægselementer af beton.

• Angiver gennemgående Y25 i korrugeret rør.

Note:

Normal sikkerhedsklasse.
Normal kontrolklasse.
Passiv miljøklasse.

Beton:	B-25-P-d8
Fugebeton:	FB-25-P-d8
Understopning:	UM-25-P-d4

REV.:	TEKST:	INT.:	DATO:
B	Generelle revisioner	KSP/JqC	31.05.02
A	Generelle revisioner	RHa/JqC	22.02.02

MTB-HALLEN

Indretning af ejerboliger i Motortorpedobådshallen på Holmen

UDFØRT: GR/UJe
KONTROL: JTo
GODKENDT:

EMNE: **Tagdæk over etage 4, blok 7, 8, 9 og 10** MÅL: **1:100** DATO: **21.12.01**

SAG NR.: 00.174 ACAD FIL: 2-172.dwg TEGN. NR.: **2.172B**

○ BYGHERRE: NCC DANMARK A/S EJERBOLIGER — TUBORG HAVNEVEJ 15 2900 HELLERUP — ncc@ncc.dk — TLF. 39103910 — FAX 39103920
2L DEVELOPMENT A/S — GL. HOVEDGADE 1A 2970 HØRSHOLM — lou@private.dk — TLF. 70200235 — FAX 70200236
◉ INGENIØRER: NIRAS RÅDGIVENDE INGENIØRER AS — ÅBOULEVARDEN 80 8100 ÅRHUS C — niras@niras.dk — TLF. 87323232 — FAX 87323200
○ ARKITEKTER: TEGNESTUEN VANDKUNSTEN — BÅDSMANDSSTRÆDE 6 1407 KBH. K — ka@vandkunst.dk — TLF. 32542111 — FAX 32956410

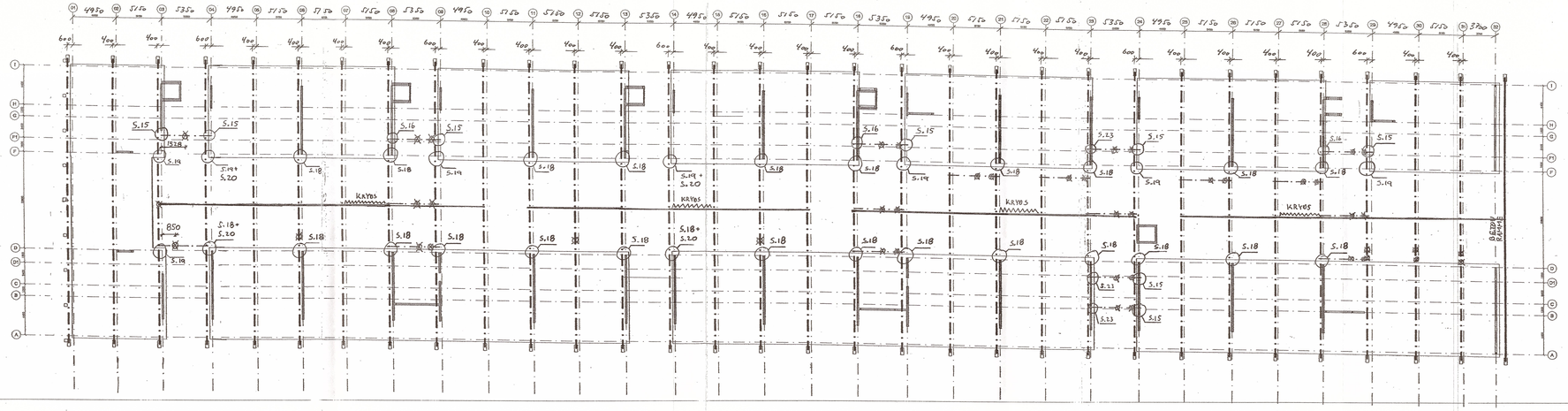

Tegn. nr. 2.180 D

NOTE
DER MÅ IKKE MÅLES PÅ TEGNINGEN

HENVISNINGER
FOR OPSTALTER AF SPÆR, SE TEGN. 2.302 – 2.319
FOR DETALJER AF SPÆR, SE TEGN. 2.401

SIGNATUR
STÅLBJÆLKER
STROPPER FOR GANGBROER/TRAPPER
TVÆRAFSTIVNING AF SPÆR MED PLACERING AF LODRET AFKRYDSNING
DETALJE FOR SIDEFASTHOLDELSE AF SPÆR

REV.:	TEKST:	INT.:	DATO:
A	Diverse rettelser	UJE	25.01.02
B	I vrsa rettelser	UJE	08.02.02
C	Revisionsbetegnelser indført	KLA	06.03.02
D	Placeringsmål på spær i forbindelse m/ fundamenter tilføjet.	KLA	09.04.02

MTB-HALLEN

Indretning af ejerboliger i Motortorpedobådshallen på Holmen

UDFØRT: TDM/UJE
KONTROL:
GODKENDT:

EMNE: Oversigtsplan for stålspær
MÅL: 1:200
DATO: 18.01.02

SAG NR.: 00.174 ACAD FIL:
TEGN. NR.: 2180 D

BYGHERRE: NCC DANMARK A/S EJERBOLIGER
21. DEVELOPEMENT A/S
TERBØD HAVNEVEJ 15 2900 HELLERUP
tel@ncc.dk TLF. 39102910 FAX 39103920
RÅDGIVENDE INGENIØRER

BÆRENDE KONSTRUKTIONER

Tegn. nr.: 2.210E

Tegningen gælder kun
ærende konstruktioner.
Jer må ikke måles på tegningen.
Koter er i m i henhold til Kbh. Nul.
Ubenævnte mål er i mm.

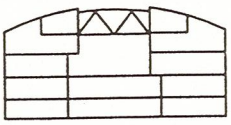

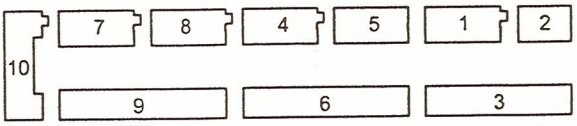

Bemærkninger:

Fundamentsplan, se tegn. nr. 2.120, 2.121 og 2.122.

Armering:

Y angiver tentorstål med flydespænding, fyk = 550 MPa.

REV.:	TEKST:	INT.:	DATO:
E	Nye FD28, 29, 30 og 31. FD23 – FD27 indtegnet.	KSP/LKB	28.01.02
D	Nye FD23 – FD27. Revideret FD3	KSP/JgC	21.12.01
C	Beton– og armeringskvalitet anført, FD5 udgået	KSP/JgC	05.12.01
B	Nye FD9 – FD22, FD 7 rettet.	KSP/JgC	02.11.01
A	FD2, FD6, FD7 rettet, ny FD8	KSP/JgC	31.10.01

MTB-HALLEN

Indretning af ejerboliger i Motortorpedobådshallen på Holmen

UDFØRT: KSP
KONTROL: JTo
GODKENDT:

EMNE: Fundamentsdetaljer

MÅL: 1:10, 1:20

DATO: 12.10.01

SAG NR.: 00.174 ACAD FIL: 2–210.dwg

TEGN. NR.: 2.210E

○ BYGHERRE: NCC DANMARK A/S EJERBOLIGER TUBORG HAVNEVEJ 15 2900 HELLERUP ncc@ncc.dk TLF. 39103910 FAX 39103920
2L DEVELOPMENT A/S GL. HOVEDGADE 1A 2970 HØRSHOLM lau@private.dk TLF. 70200235 FAX 70200236
◉ INGENIØRER: NIRAS RÅDGIVENDE INGENIØRER AS ÅBOULEVARDEN 80 8100 ÅRHUS C niras@niras.dk TLF. 87323232 FAX 87323200
○ ARKITEKTER: TEGNESTUEN VANDKUNSTEN BÅDSMANDSSTRÆDE 6 1407 KBH. K ks@vandkunst.dk TLF. 32542111 FAX 32956410

Indholdsfortegnelse		Tegn. nr. 2.210				sag: 00.174.00 side 1-2
Nr.	Emne	Dato	A E	B F	C G	D H
FD1	Fundamentsbjælke type FBT1	12.10.01				
FD2	Fundamentsbjælke type FBT2	12.10.01	31.10.01		05.12.01	
FD3	Princip for forankring af Y25 trækstang	12.10.01	21.12.01			
FD4	Fundamentsbjælke type FBT3	12.10.01			05.12.01	
FD5	~~Fundamentsbjælke type FBT4~~ UDGÅET	12.10.01				
FD6	Snit B-B i elevatorgrube	12.10.01	31.10.01		05.12.01	
FD7	Snit A-A i elevatorgrube	12.10.01	31.10.01		05.12.01	
FD8	Fundamentsbjælke type FBT5	31.10.01				
FD9	Snit i SF1	02.11.01			05.12.01	
FD10	Plan af SF1	02.11.01			05.12.01	
FD11	Snit i SF2	02.11.01			05.12.01	
FD12	Opstalt af SF2	02.11.01			05.12.01	
FD13	Fundamentsbjælke type FBT6	02.11.01			05.12.01	
FD14	Snit A-A i elevatorgrube, type EV2	02.11.01			05.12.01	
FD15	Snit i SF3	02.11.01			05.12.01	
FD16	Fundamentsbjælke type FBT8	02.11.01			05.12.01	
FD17	Fundamentsbjælke type FBT9	02.11.01			05.12.01	
FD18	Princip for Ø 450 mm udstøbning over pæletop	02.11.01				
FD19	Princip for Ø 450 mm forankret udstøbning over pæletop	02.11.01				
FD20	Snit ved gavl med eksist. udv. fundamentsbjælke	02.11.01				
FD21	Snit i gavl med eksist. indv. fundamentsbjælke	02.11.01				
FD22	Facadestribe fundament	02.11.01			05.12.01	
FD23	Snit i fundamentsvæg	21.12.01	28.01.02		05.12.01	
FD24	Plan detalje samling ml. kanalvægge	21.12.01	28.01.02			
FD25	Snit i plade under elevator modul 24	21.12.01	28.01.02			
FD26	Snit i fund. væg ved elevator modul 24	21.12.01	28.01.02			

Indholdsfortegnelse		Tegn. nr. 2.210				sag: 00.174.00 side 2-2
Nr.	Emne	Dato	A E	B F	C G	D H
FD27	Snit i samling ml. bundplade og fund. væg	21.12.01	28.01.02			
FD28	Fundamentsbjælke, modul 01	28.01.02				
FD29	Transformerrum, snit A–A	28.01.02				
FD30	Transformerrum, snit B–B	28.01.02				
FD31	Transformerrum, fundamentsplan	28.01.02				

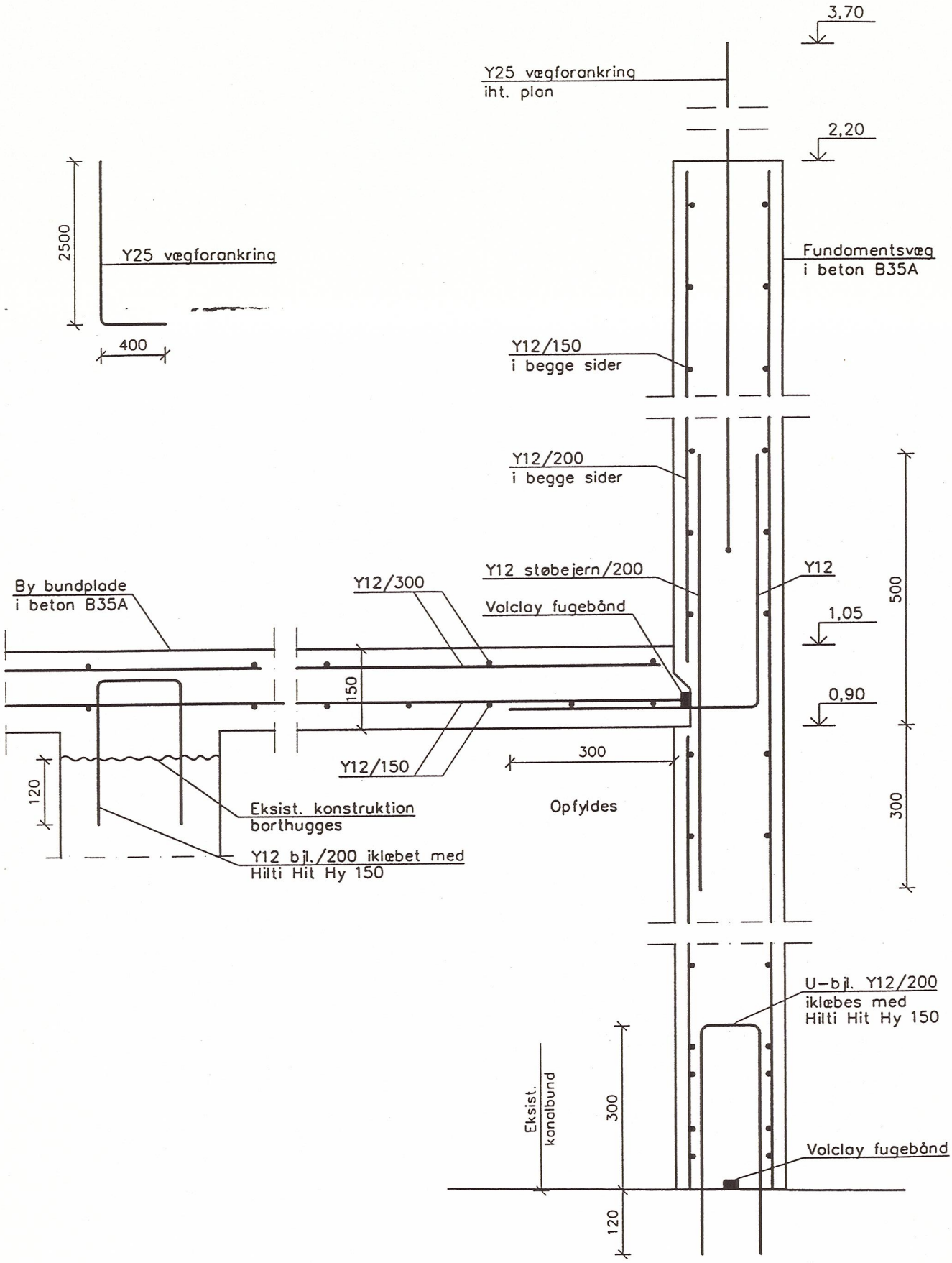

Sag nr.:	00.174.00	Tegning nr.:	2.210	Dato: 21.12.01	Rev. dato: 28.01.02
Emne:	Snit i plade under elevator modul 24/25			Mål:	1:10
				Detalje nr.:	FD25

NIRAS Rådgivende ingeniører og planlæggere A/S
Tilsluttet F.R.I

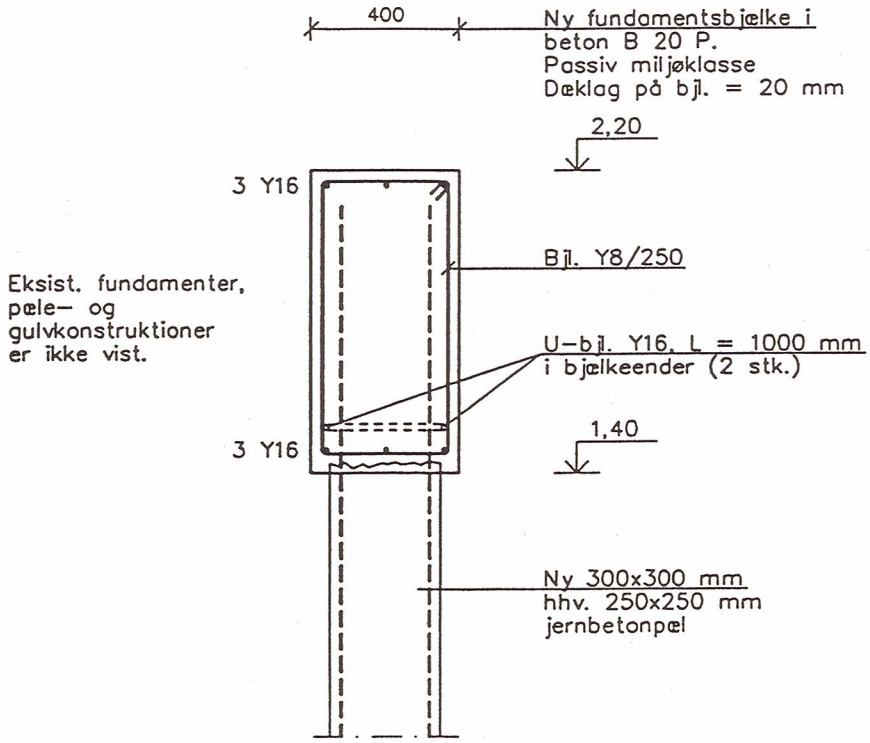

Gulvkonstruktion er ikke vist.

Sag nr.: 00.174.00	Tegning nr.: 2.210	Dato: 12.10.01	Rev. dato:		
Emne: Fundamentsbjælke type FBT1			Mål: 1:20		
			Detalje nr.: FD1		

NIRAS Rådgivende ingeniører og planlæggere A/S
Tilsluttet F.R.I

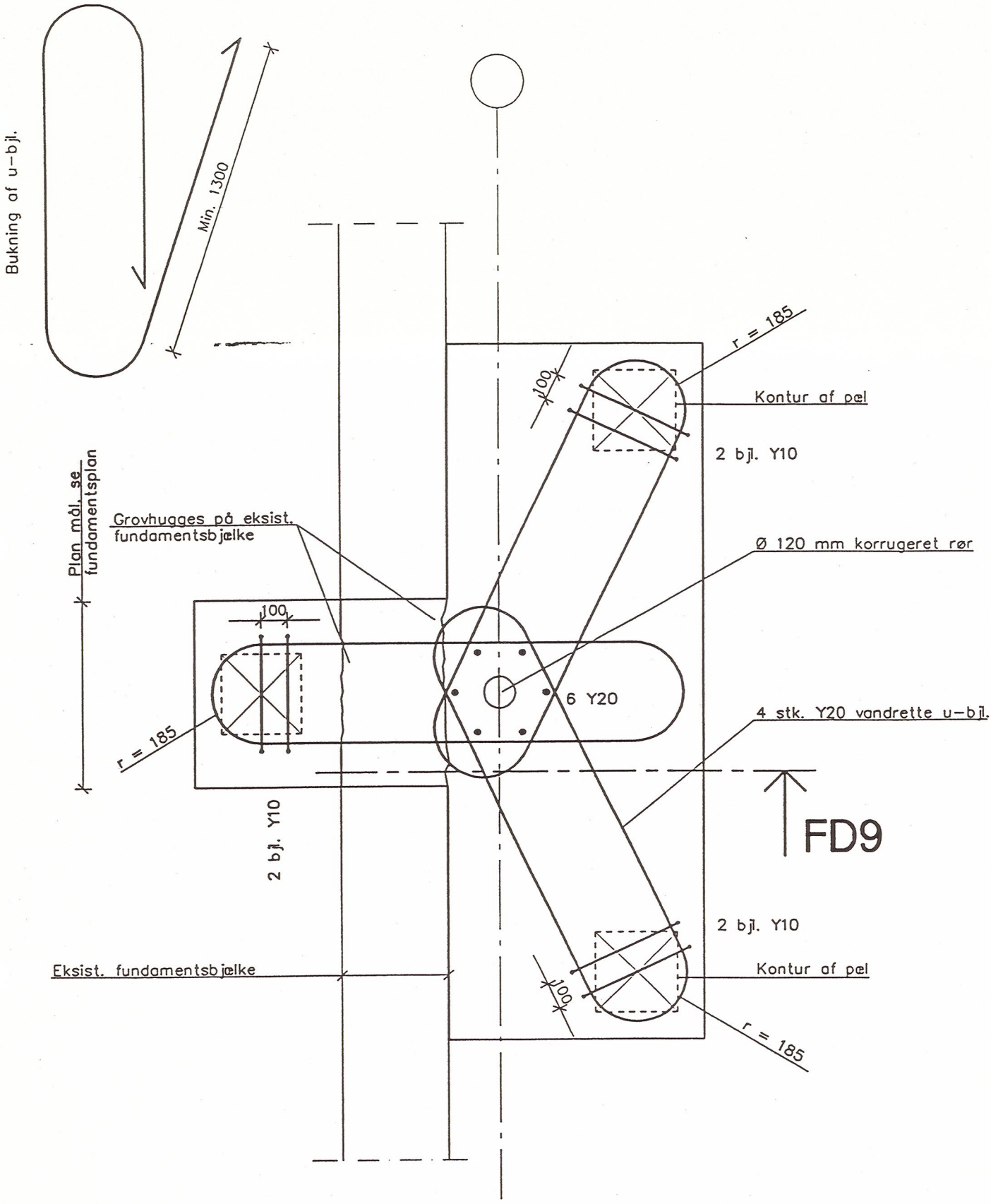

Betonkvalitet B 25 M

Sag nr.: 00.174.00	Tegning nr.: 2.210	Dato: 02.11.01	Rev. dato: 05.12.01		
Emne: Plan af SF1			Mål: 1:20		
			Detalje nr.: FD10		

NIRAS Rådgivende ingeniører og planlæggere A/S
Tilsluttet F.R.I

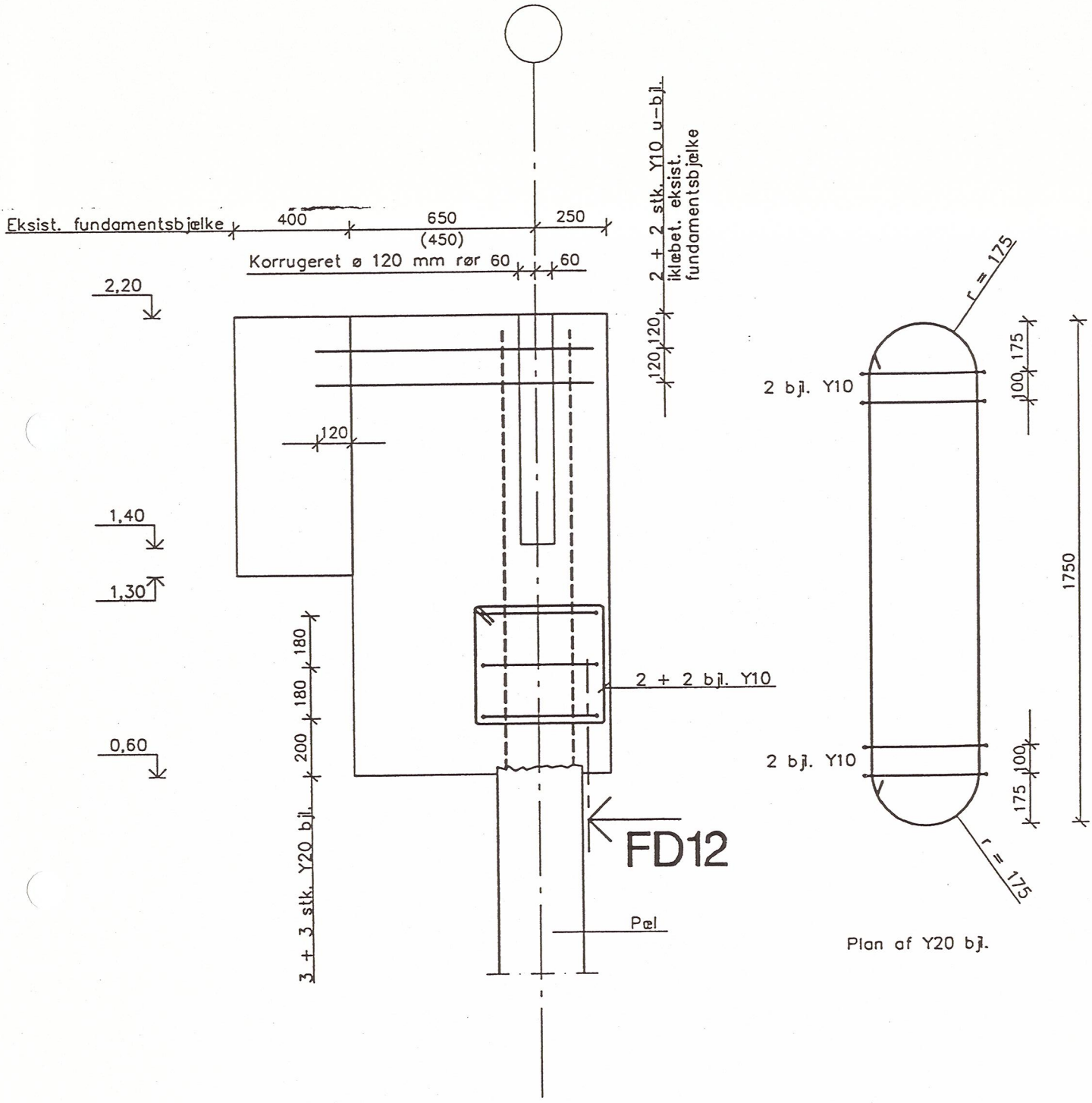

Betonkvalitet B 25 M

Sag nr.: 00.174.00	Tegning nr.: 2.210	Dato: 02.11.01	Rev. dato: 05.12.01
Emne: Snit i SF2			Mål: 1:20
			Detalje nr.: FD11

NIRAS Rådgivende ingeniører og planlæggere A/S
Tilsluttet F.R.I

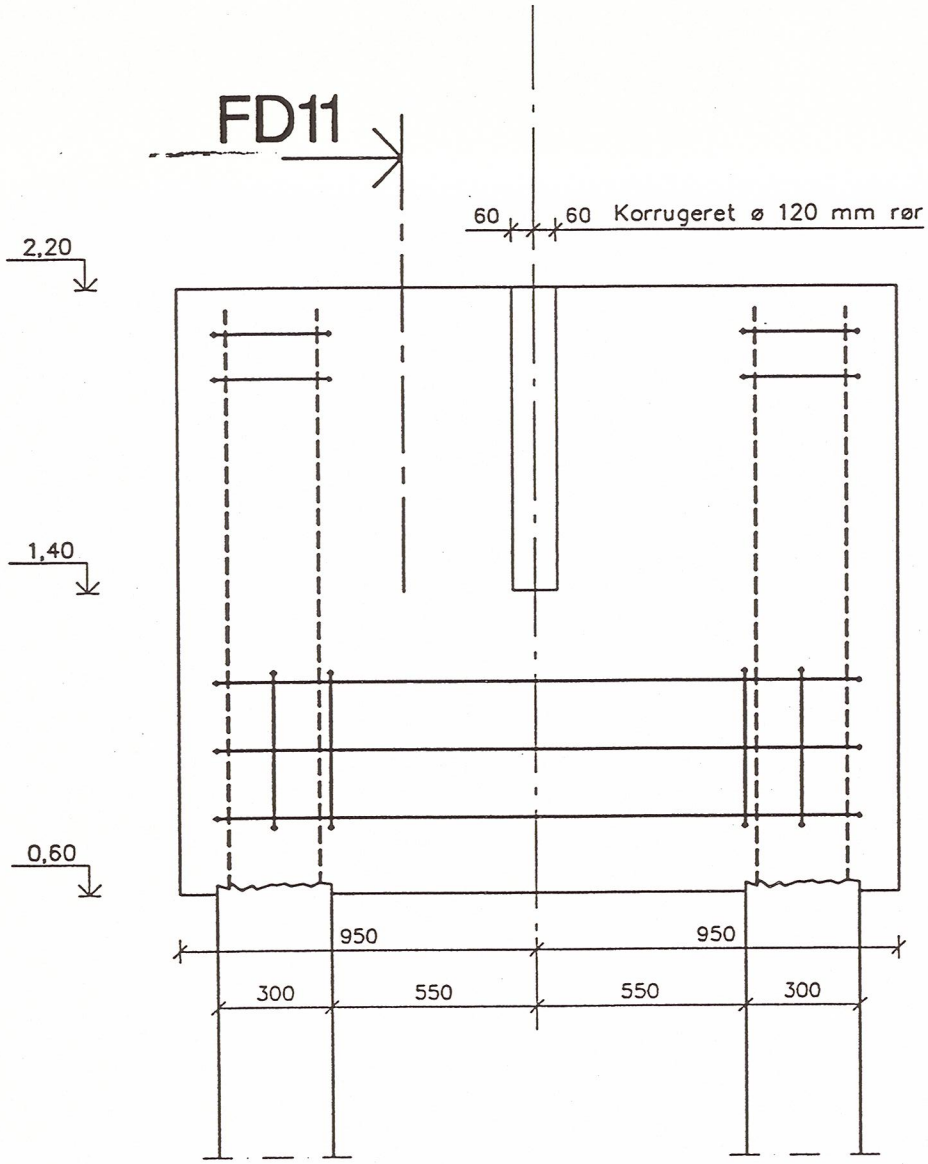

Betonkvalitet B 25 M

Sag nr.: 00.174.00	Tegning nr.: 2.210	Dato: 02.11.01	Rev. dato: 05.12.01
Emne: Opstalt af SF2			Mål: 1:20
			Detalje nr.: FD12

NIRAS Rådgivende ingeniører og planlæggere A/S
Tilsluttet F.R.I

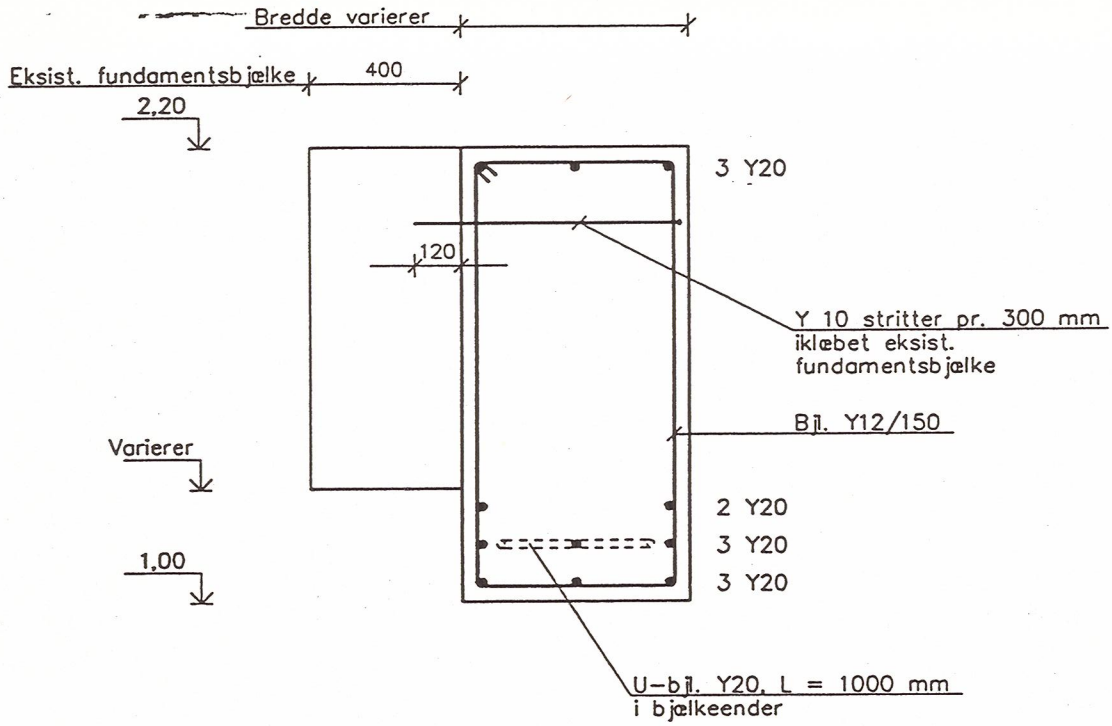

Betonkvalitet B 25 M

Sag nr.: 00.174.00	Tegning nr.: 2.210	Dato: 02.11.01	Rev. dato: 05.12.01		
Emne: Fundamentsbjælketype FBT6			Mål: 1:20		
NIRAS Rådgivende ingeniører og planlæggere A/S Tilsluttet F.R.I			Detalje nr.: FD13		

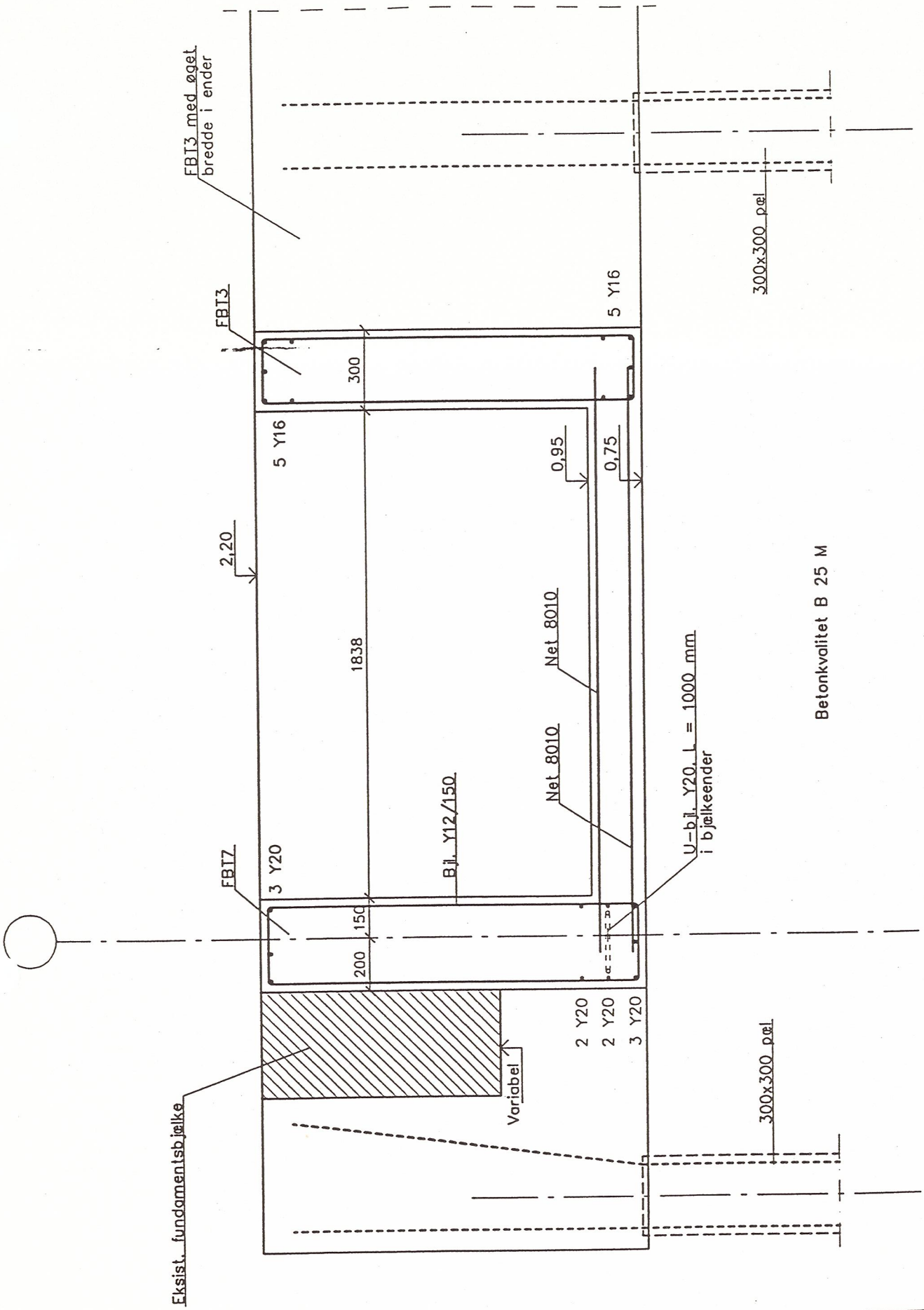

Sag nr.: 00.174.00	Tegning nr.: 2.210	Dato: 02.11.01	Rev. dato: 05.12.01		
Emne: Snit A–A i elevatorgrube, type EV2			Mål: 1:20		
			Detalje nr.: FD14		

NIRAS Rådgivende ingeniører og planlæggere A/S
Tilsluttet F.R.I

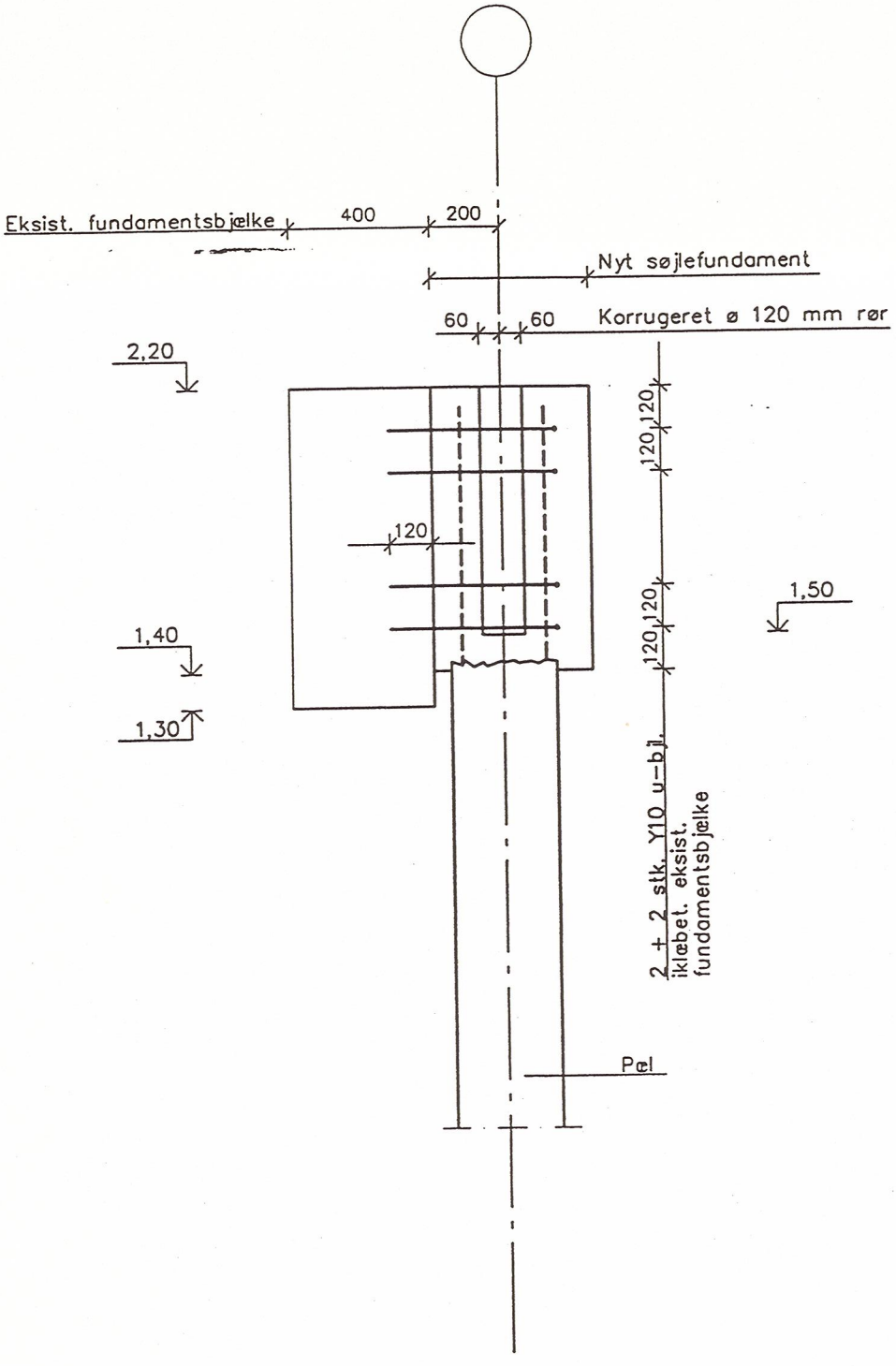

Betonkvalitet B 25 M

Sag nr.: 00.174.00	Tegning nr.: 2.210	Dato: 02.11.01	Rev. dato: 05.12.01		
Emne: Snit i SF3			Mål: 1:20		
			Detalje nr.: FD15		

NIRAS Rådgivende ingeniører og planlæggere A/S
Tilsluttet F.R.I

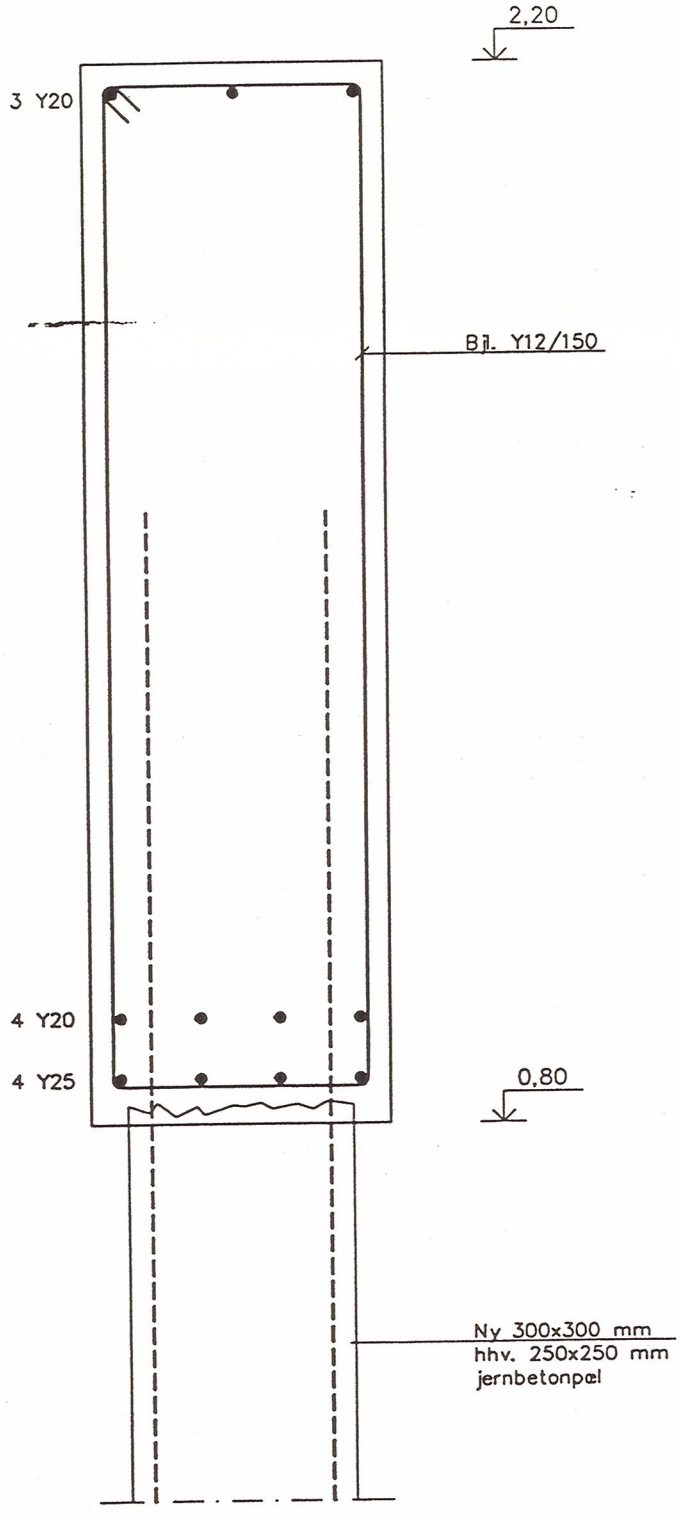

Betonkvalitet B 25 M

Sag nr.: 00.174.00	Tegning nr.: 2.210	Dato: 02.11.01	Rev. dato: 05.12.01		
Emne: Fundamentsbjælke type FBT8			Mål: 1:10		
			Detalje nr.: FD16		

NIRAS Rådgivende ingeniører og planlæggere A/S
Tilsluttet F.R.I

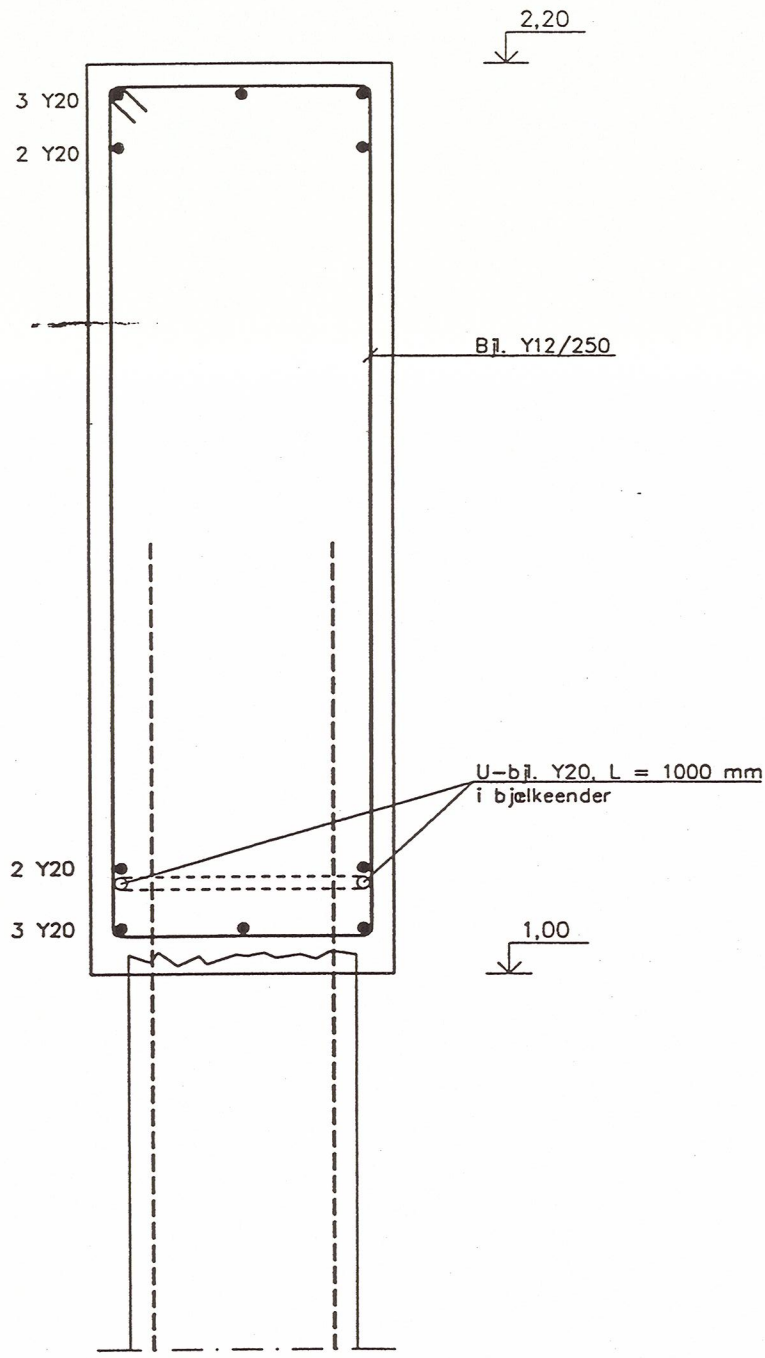

Bemærkning: Hvor fundamentsbjælker krydser eksist. fundamentsbjælker føres hovedarmering igennem ved hulboring.
Eksist. fundamentsbjælke grovhugges ved støbeskel

Betonkvalitet B 25 M

Sag nr.: 00.174.00	Tegning nr.: 2.210	Dato: 02.11.01	Rev. dato: 05.12.01		
Emne: Fundamentsbjælke type FBT9			Mål: 1:10		
NIRAS Rådgivende ingeniører og planlæggere A/S Tilsluttet F.R.I			Detalje nr.: FD17		

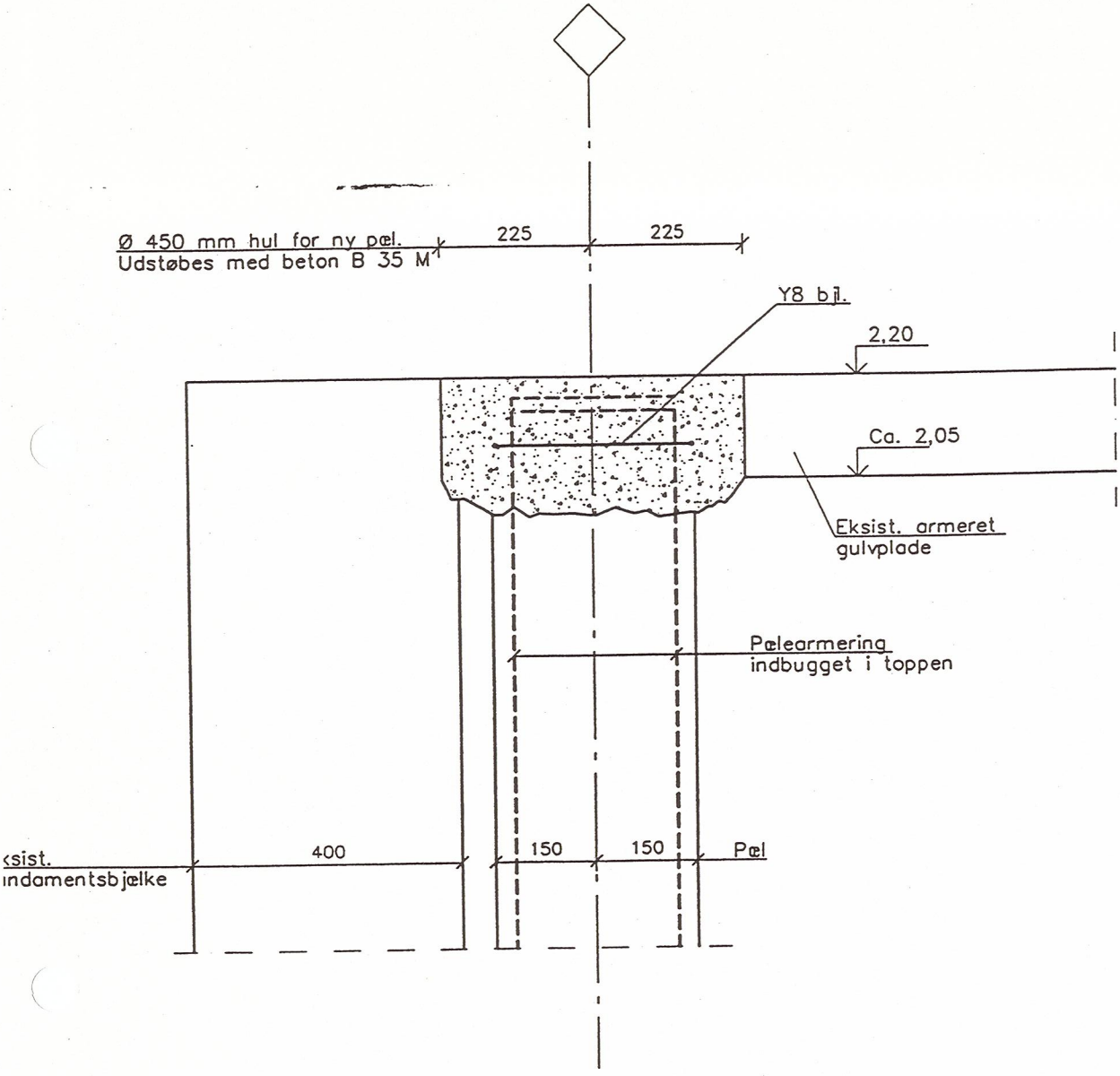

Bemærkning: Denne detalje er på fundamentsplaner angivet med : Ø 450

Sag nr.: 00.174.00	Tegning nr.: 2.210	Dato: 02.11.01	Rev. dato:		
Emne: Princip for Ø450 mm udstøbning over pæletop			Mål: 1:10		
NIRAS Rådgivende ingeniører og planlæggere A/S Tilsluttet F.R.I			Detalje nr.: FD18		

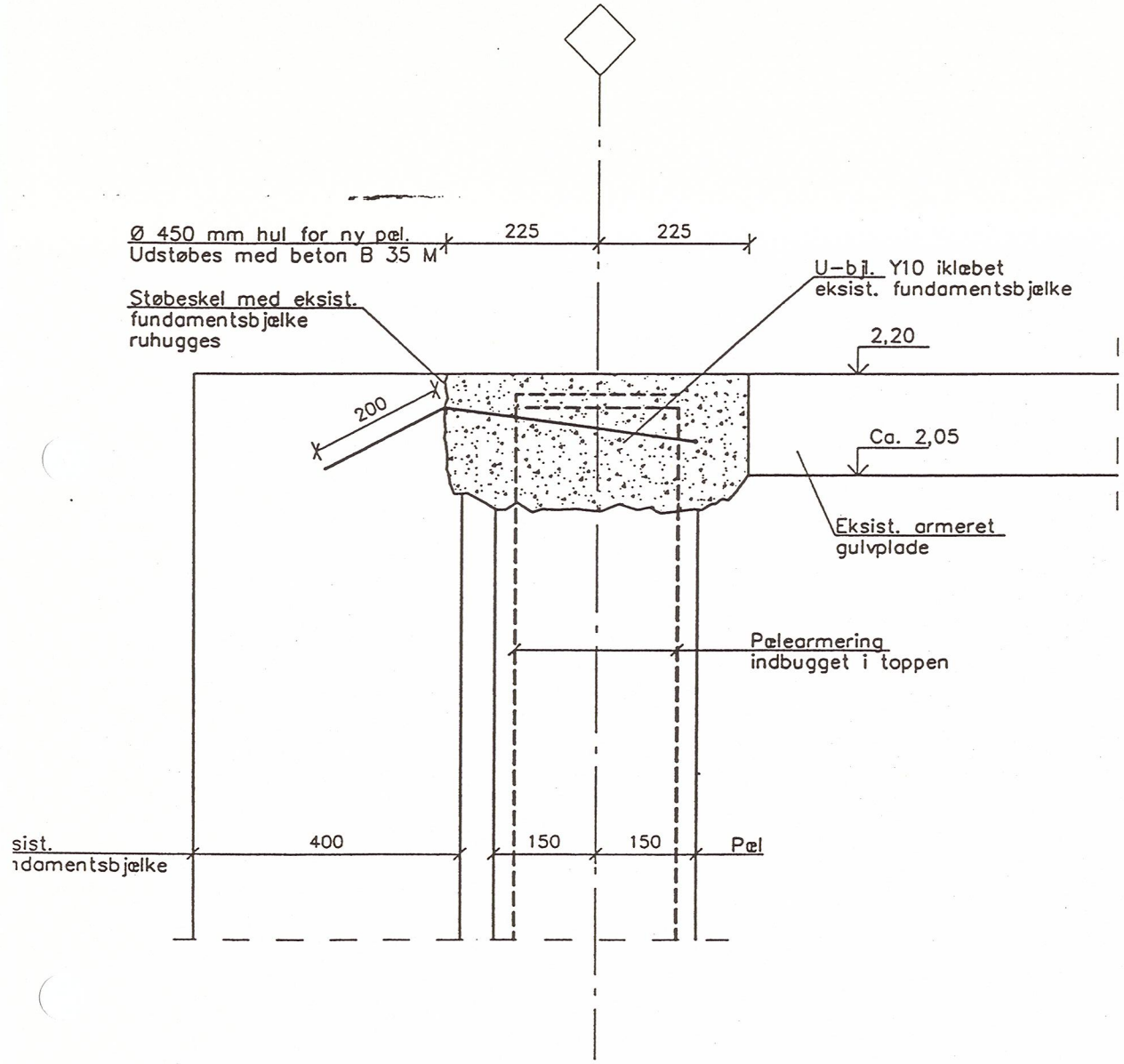

Bemærkning: Denne detalje er på fundamentsplaner angivet med : Ø 450 – A

Sag nr.: 00.174.00	Tegning nr.: 2.210	Dato: 02.11.01	Rev. dato:		
Emne: Princip for Ø450 mm forankret udstøbning over pæletop			Mål:	1:10	
			Detalje nr.:	FD19	

NIRAS Rådgivende ingeniører og planlæggere A/S
Tilsluttet F.R.I

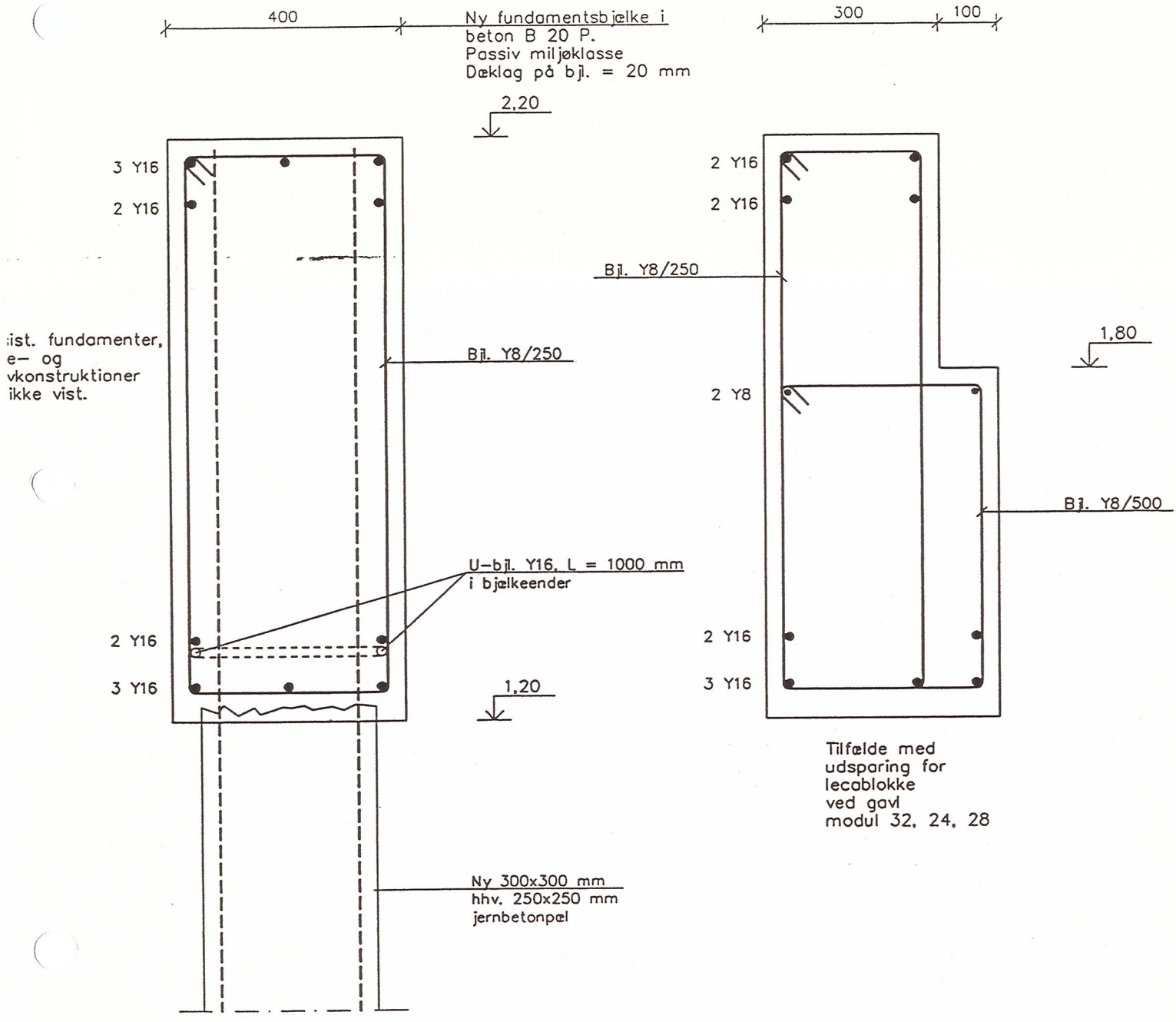

Sag nr.: 00.174.00	Tegning nr.: 2.210	Dato: 12.10.01	Rev. dato: 05.12.01		
Emne: Fundamentsbjælke type FBT2			Mål: 1:10		
NIRAS Rådgivende ingeniører og planlæggere A/S Tilsluttet F.R.I			Detalje nr.: FD2		

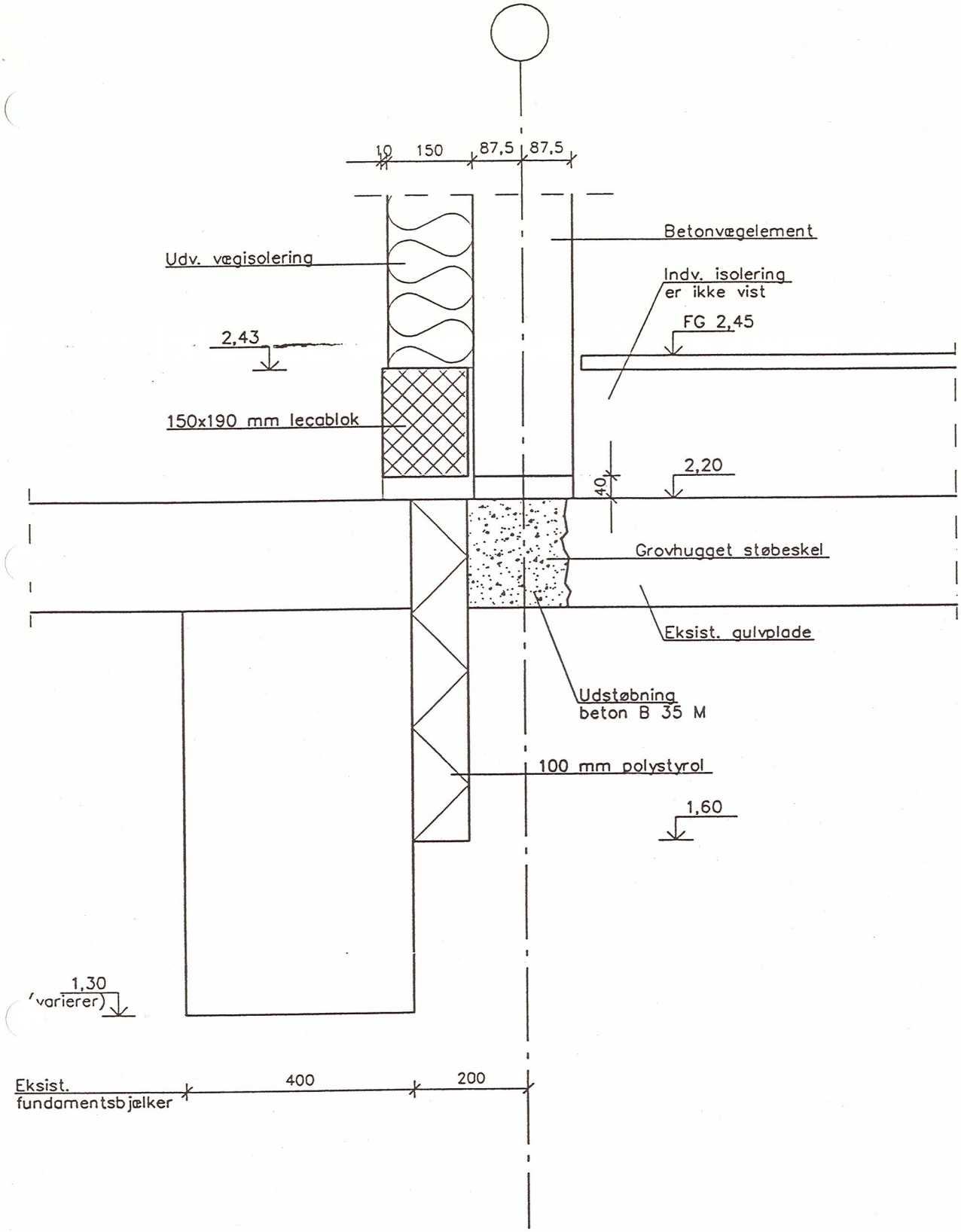

Sag nr.: 00.174.00	Tegning nr.: 2.210	Dato: 02.11.01	Rev. dato:		
Emne: Snit ved gavl med eksist. udv. fundamentsbjælke			Mål: 1:10		
NIRAS Rådgivende ingeniører og planlæggere A/S Tilsluttet F.R.I			Detalje nr.: FD20		

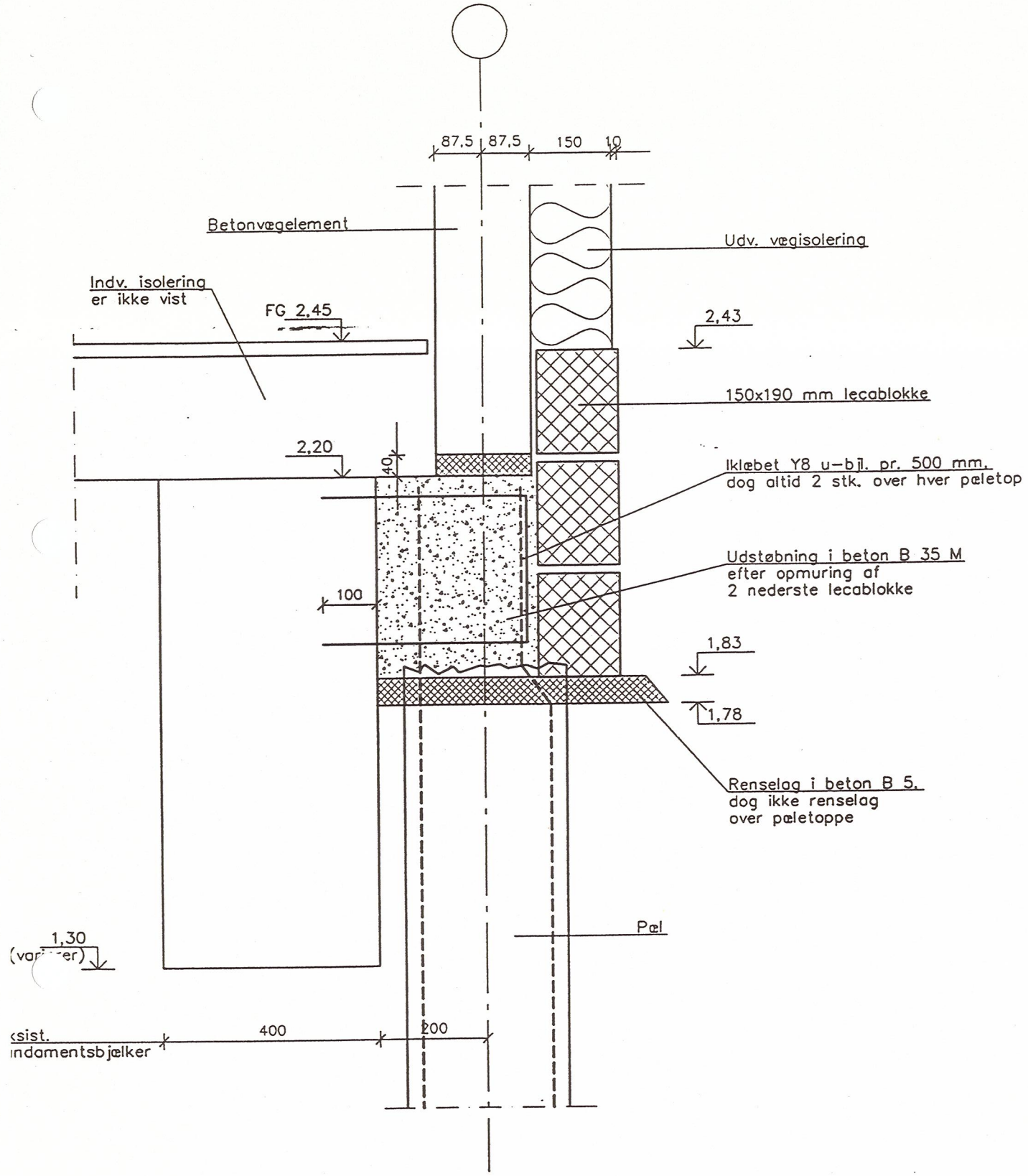

Sag nr.: 00.174.00	Tegning nr.: 2.210	Dato: 02.11.01	Rev. dato:		
Emne: Snit ved gavl med eksist. indv. fundamentsbjælke			Mål: 1:10		
NIRAS Rådgivende ingeniører og planlæggere A/S Tilsluttet F.R.I			Detalje nr.: FD21		

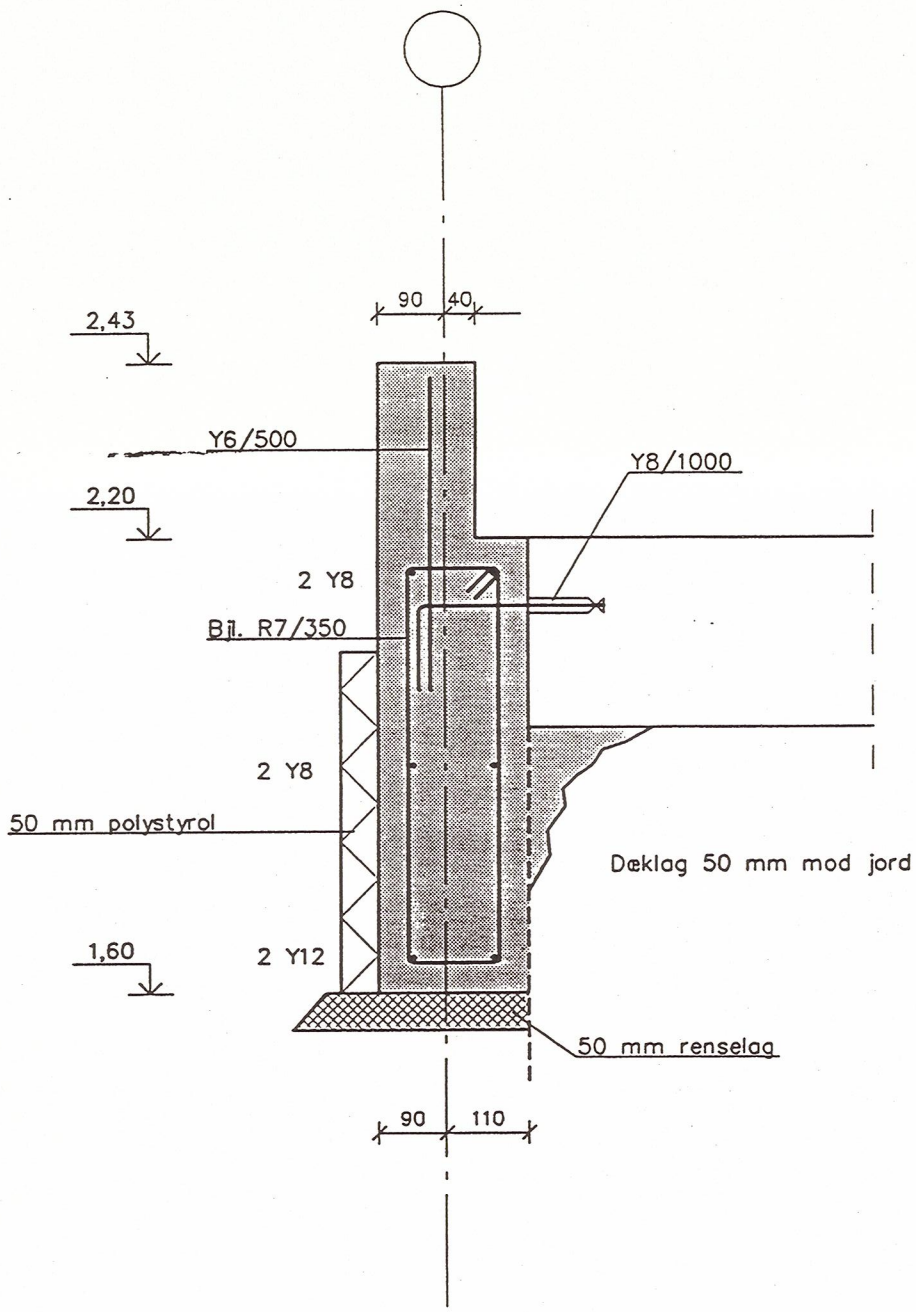

Bjælker sammenstøbes med eksist. fundamentsbjælker.
Sammenstøbning udføres som ru støbeskel,
længdearmering indlimes 120 mm i eksist.
fundament med klæbemasse HILTI HIT HY 150

Betonkvalitet B 25 M

Sag nr.:	00.174.00	Tegning nr.: 2.210	Dato: 02.11.01	Rev. dato:	05.12.01
Emne:	Facadestribefundament			Mål:	1:10
				Detalje nr.:	FD22

NIRAS Rådgivende ingeniører og planlæggere A/S
Tilsluttet F.R.I

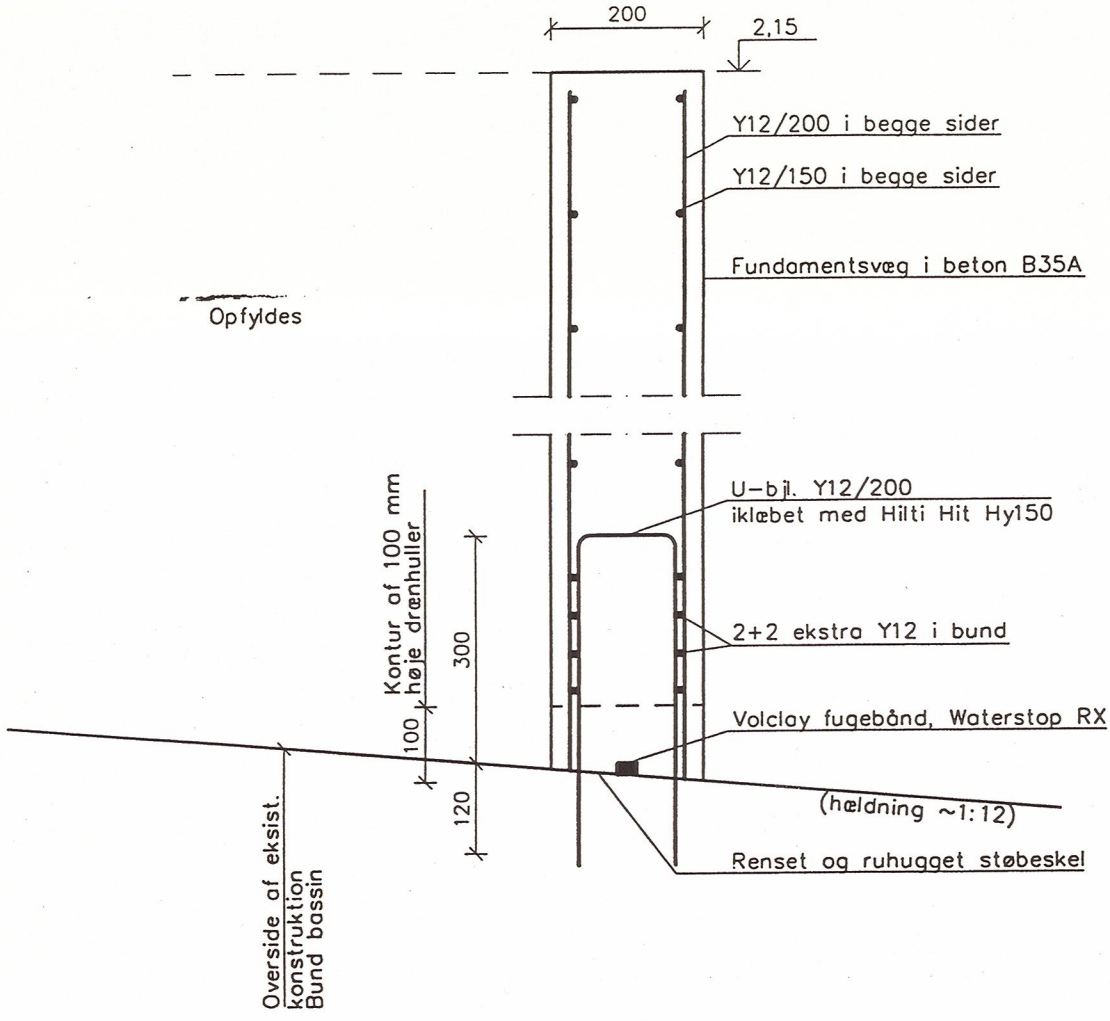

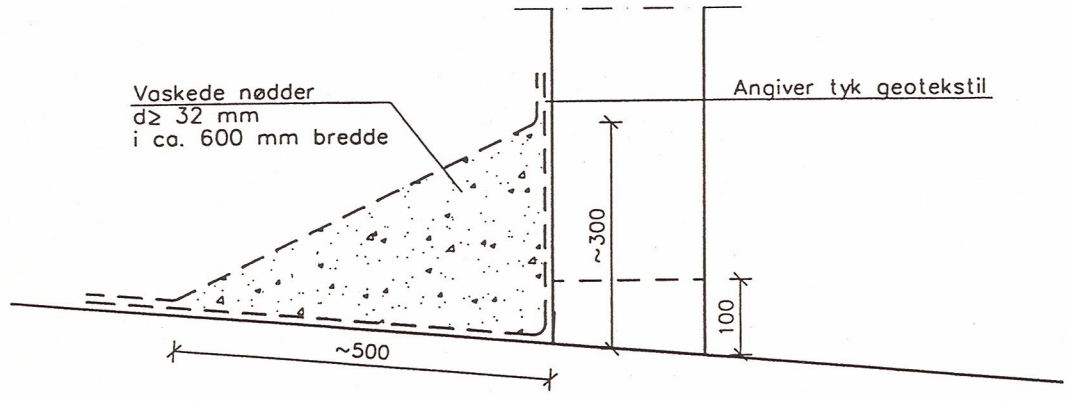

Princip for grusfilter ved drænhuller

Sag nr.:	00.174.00	Tegning nr.:	2.210	Dato: 21.12.01	Rev. dato: 28.01.02
Emne:	Snit i fundamentsvæg v. elevator modul 24/25-D/F			Mål:	1:10
				Detalje nr.:	FD23

NIRAS Rådgivende ingeniører og planlæggere A/S
Tilsluttet F.R.I

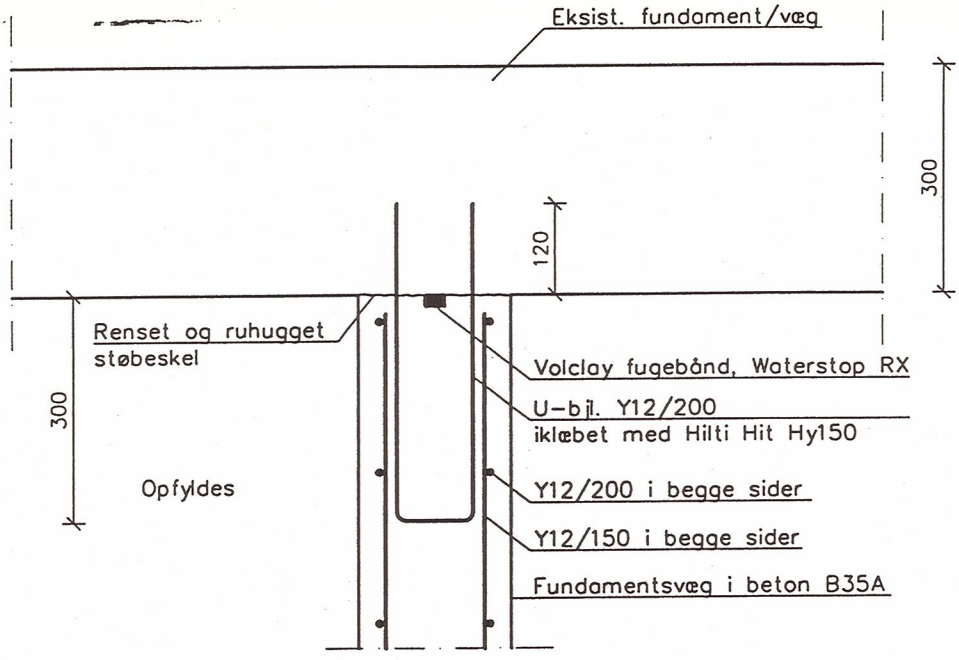

Sag nr.:	00.174.00	Tegning nr.: 2.210	Dato: 21.12.01	Rev. dato:	28.01.02
Emne:	Plan detalje samling ml. ny fundam.væg og eksist. kanalvæg ved modul 24/25-D			Mål:	1:10
				Detalje nr.:	FD24

NIRAS Rådgivende ingeniører og planlæggere A/S
Tilsluttet F.R.I

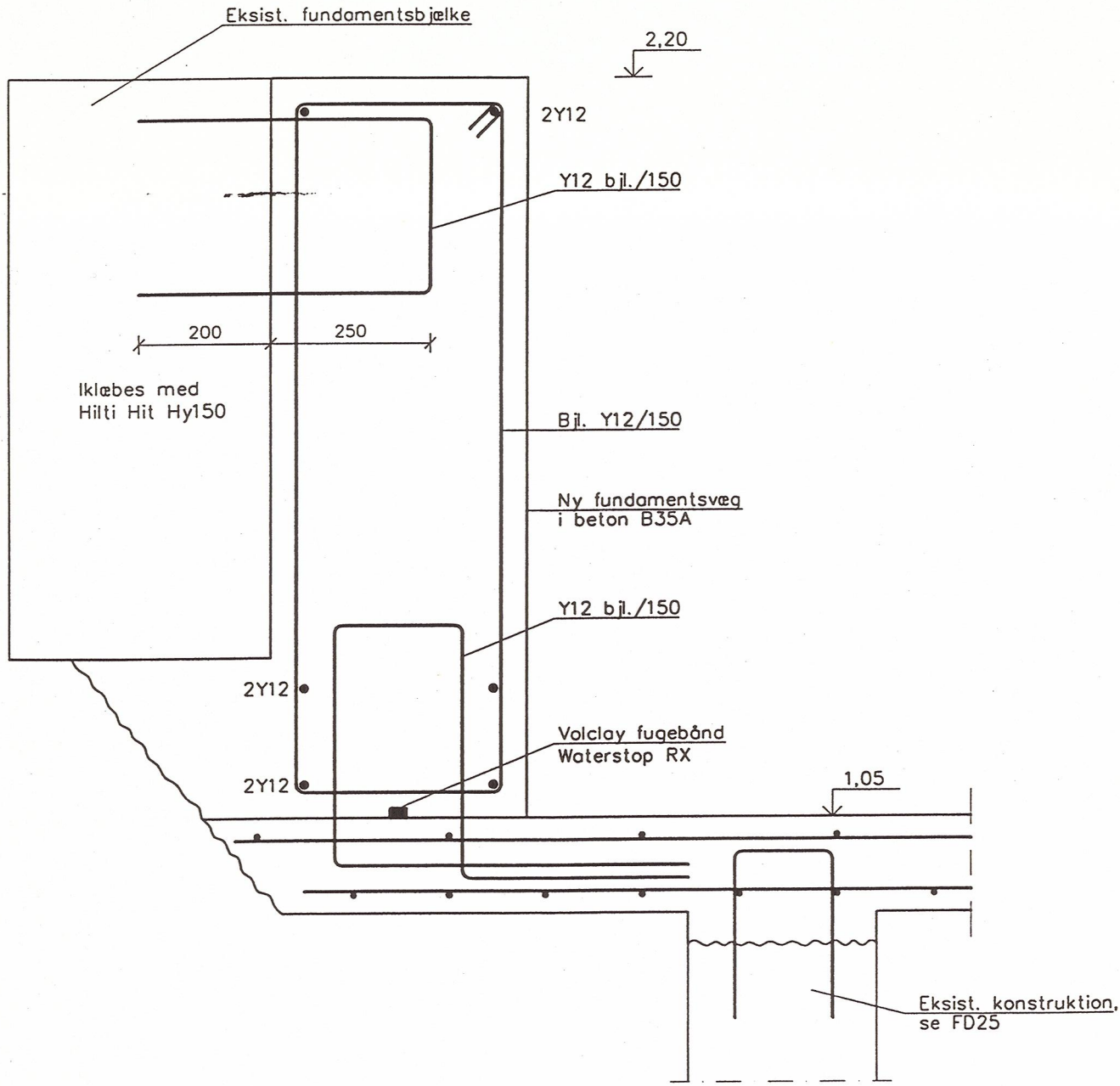

Sag nr.: 00.174.00	Tegning nr.: 2.210	Dato: 21.12.01	Rev. dato: 28.01.02		
Emne: Lodret snit i fundamentsvæg			Mål: 1:10		
			Detalje nr.: FD26		

NIRAS Rådgivende ingeniører og planlæggere A/S
Tilsluttet F.R.I

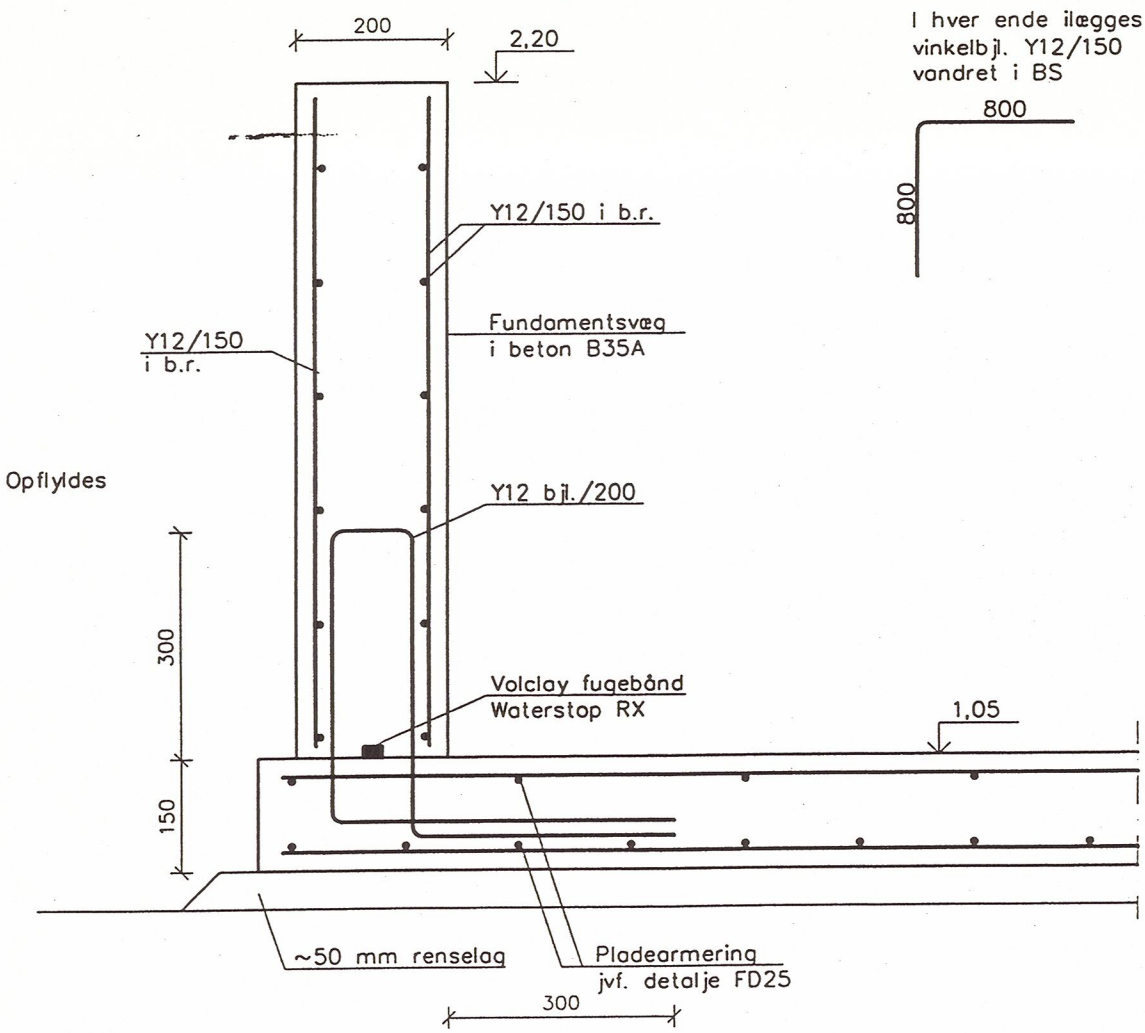

Sag nr.:	00.174.00	Tegning nr.:	2.210	Dato: 21.12.01	Rev. dato: 28.01.02
Emne:	Snit i samling ml. bundplade og fund.væg			Mål:	1:10
				Detalje nr.:	FD27

NIRAS Rådgivende ingeniører og planlæggere A/S
Tilsluttet F.R.I

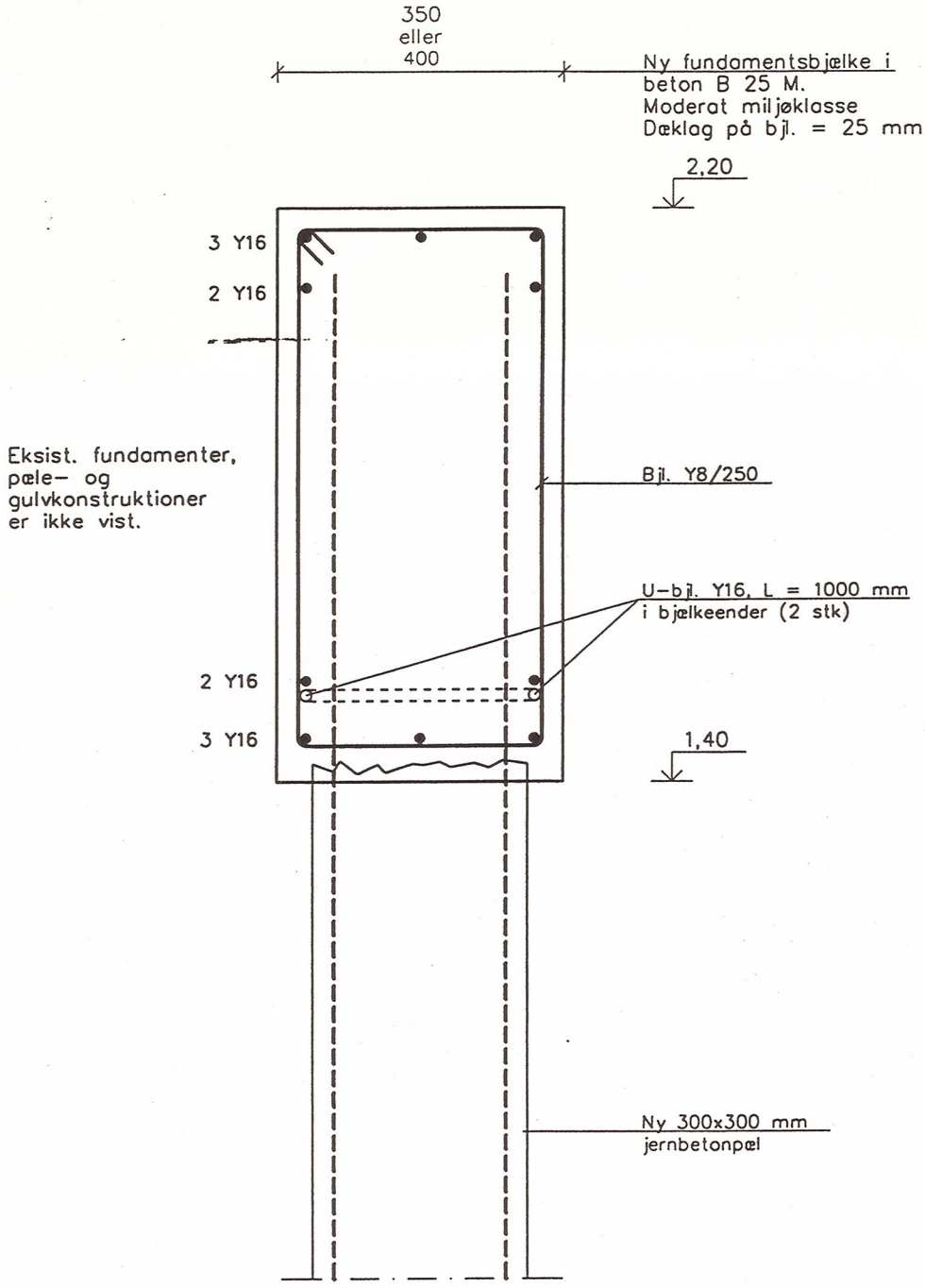

Gulvkonstruktion er ikke vist.

Sag nr.:	00.174.00	Tegning nr.:	2.210	Dato: 28.01.02	Rev. dato:
Emne:	Fundamentsbjælke, modul 01				Mål: 1:10
					Detalje nr.: FD28

NIRAS Rådgivende ingeniører og planlæggere A/S
Tilsluttet F.R.I

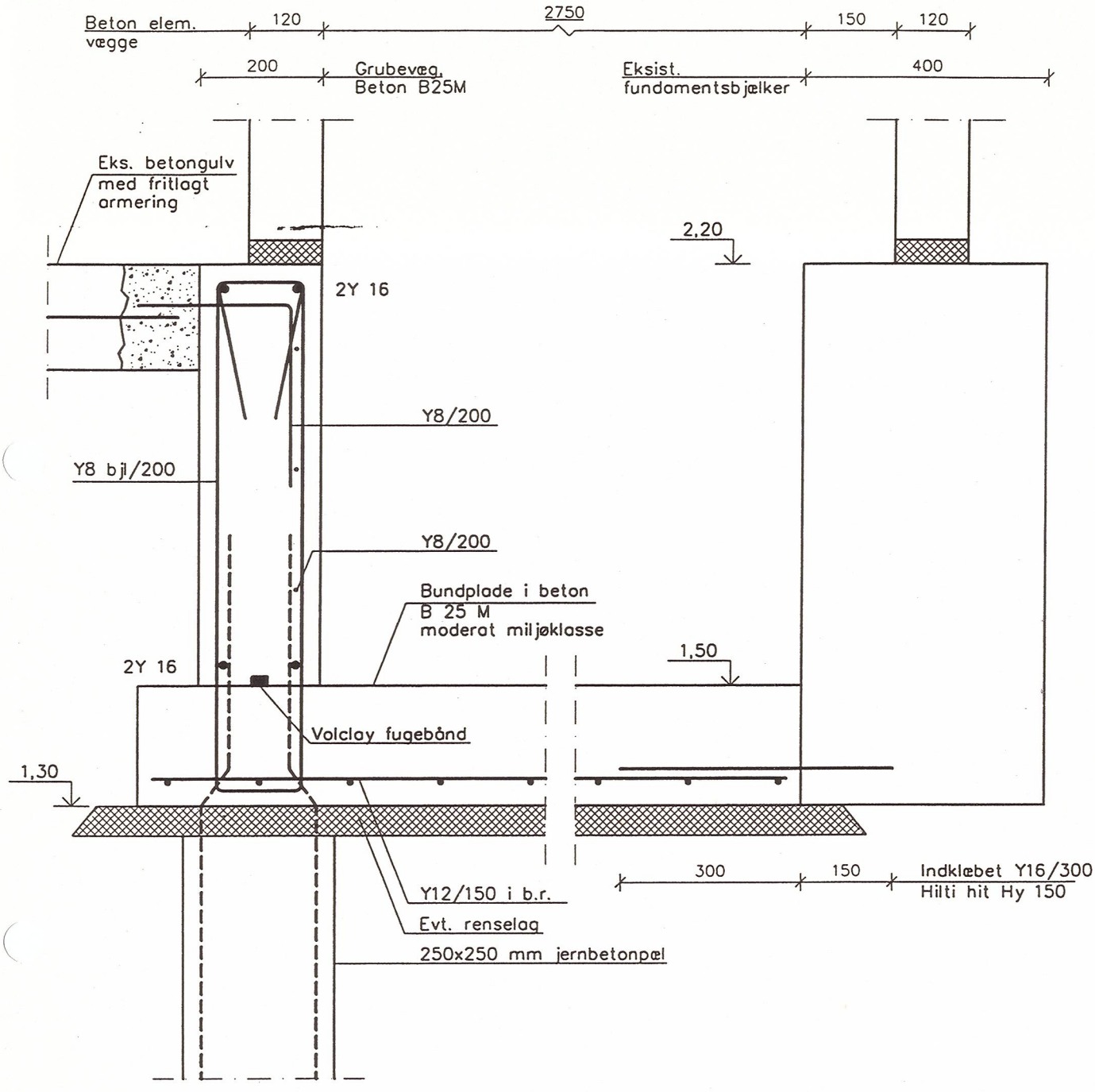

Bemærkning:
Plinte er ikke vist, 2 stk tegninger fra Kbh. belysningsvæsen, tegn. nr. cce 10053/cce 10055 dateret den 28.09.01.

Plintene udføres spejlvendt af hvad der er vist.

Sag nr.: 00.174.00	Tegning nr.: 2.210	Dato: 28.01.02	Rev. dato:		
Emne: Transformerrum, snit A–A			Mål: 1:10		
			Detalje nr.: FD29		

NIRAS Rådgivende ingeniører og planlæggere A/S
Tilsluttet F.R.I

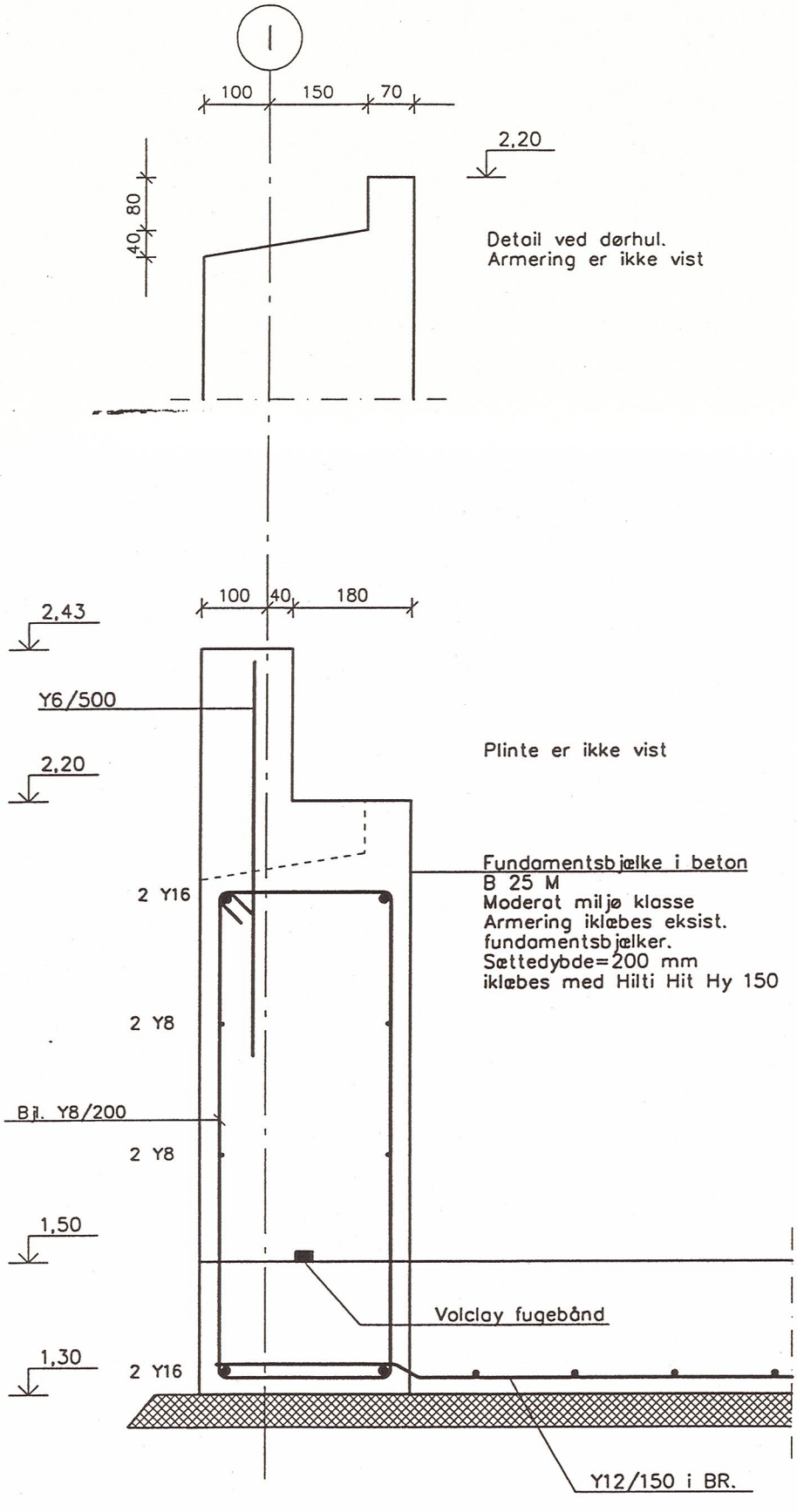

Sag nr.: 00.174.00	Tegning nr.: 2.210	Dato: 28.01.02	Rev. dato:		
Emne: Transformerrum, snit B–B			Mål: 1:10		
NIRAS Rådgivende ingeniører og planlæggere A/S Tilsluttet F.R.I			Detalje nr.: FD30		

MODTAGET
08 JAN. 2002

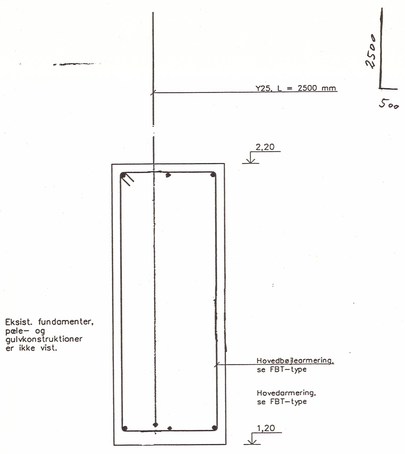

Sag nr.: 00.174.00	Tegning nr.: 2.210	Dato: 12.10.01	Rev. dato: 21. 12. 01	
Emne: Princip for forankring af Y25 trækstang			Mål: 1:10	
NIRAS Rådgivende ingeniører og planlæggere A/S Tilsluttet F.R.I			Detalje nr.: FD3	

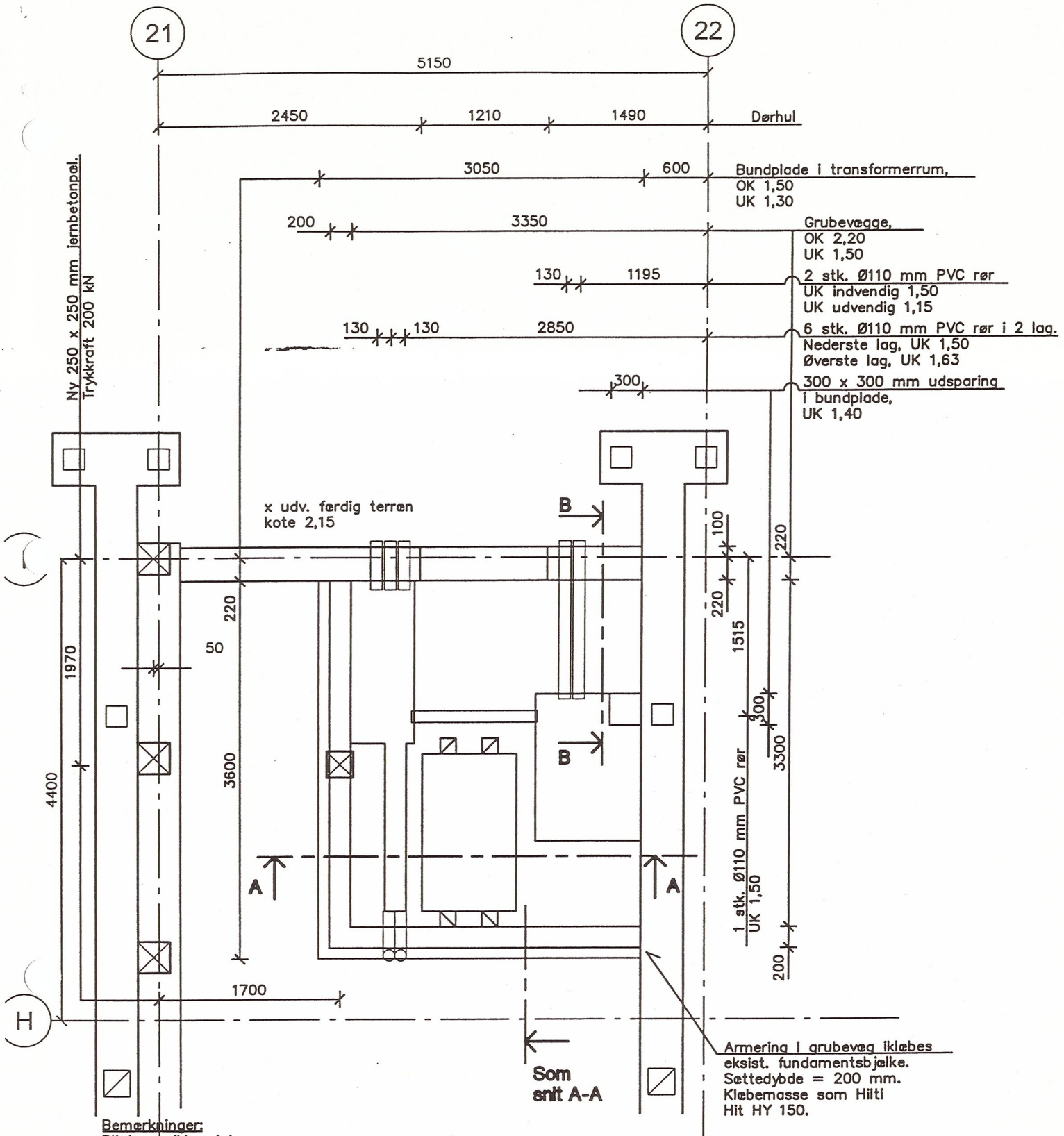

Bemærkninger:
Plinte er ikke vist.
Plinte udføres som vist på tegninger fra Københavns Belysningsvæsen, transformeranlæg nr. 3853, tegn. nr. Cce 10053 og Cce 10055, dateret den 28.09.02.

BEMÆRK PLINTENE UDFØRES SPEJLVENDT.

Plintene udføres med indvendig "kropdel" i lecablokke i 600 mm højde (3 blokskifter). "Kropdelen" indkapsles i sider og top med min. 100 mm beton B25M (moderat miljøklasse), armeret med Y8/150 i BR.

Vedr. diverse vandtætninger af rørgennemføringer og indstøbninger i plinte etc., se ovennævnte tegninger fra Kbh. Belysningsvæsen.

Sag nr.:	00.174.00	Tegning nr.:	2.210	Dato: 28.01.02	Rev. dato:
Emne:	Transformerrum, fundamentsplan			Mål:	1:50
				Detalje nr.:	FD31

NIRAS Rådgivende ingeniører og planlæggere A/S
Tilsluttet F.R.I

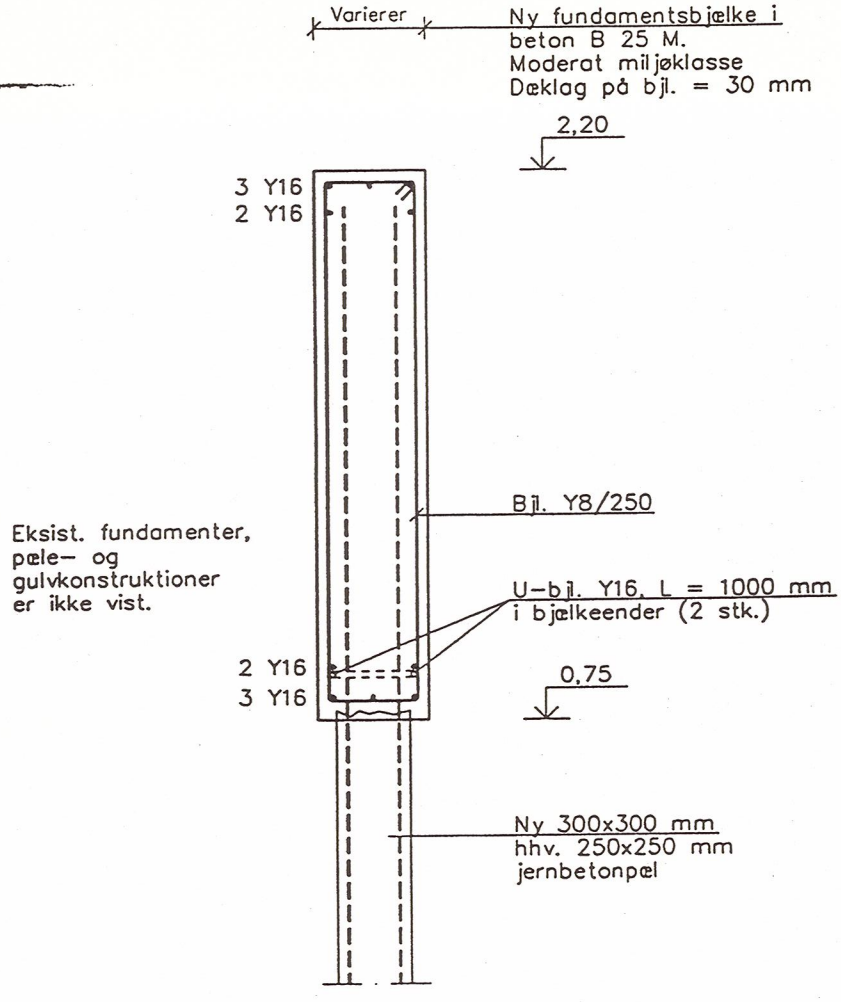

Gulvkonstruktion er ikke vist.

Sag nr.: 00.174.00	Tegning nr.: 2.210	Dato: 12.10.01	Rev. dato: 05.12.01
Emne: Fundamentsbjælke type FBT3			Mål: 1:20
			Detalje nr.: FD4

NIRAS Rådgivende ingeniører og planlæggere A/S
Tilsluttet F.R.I

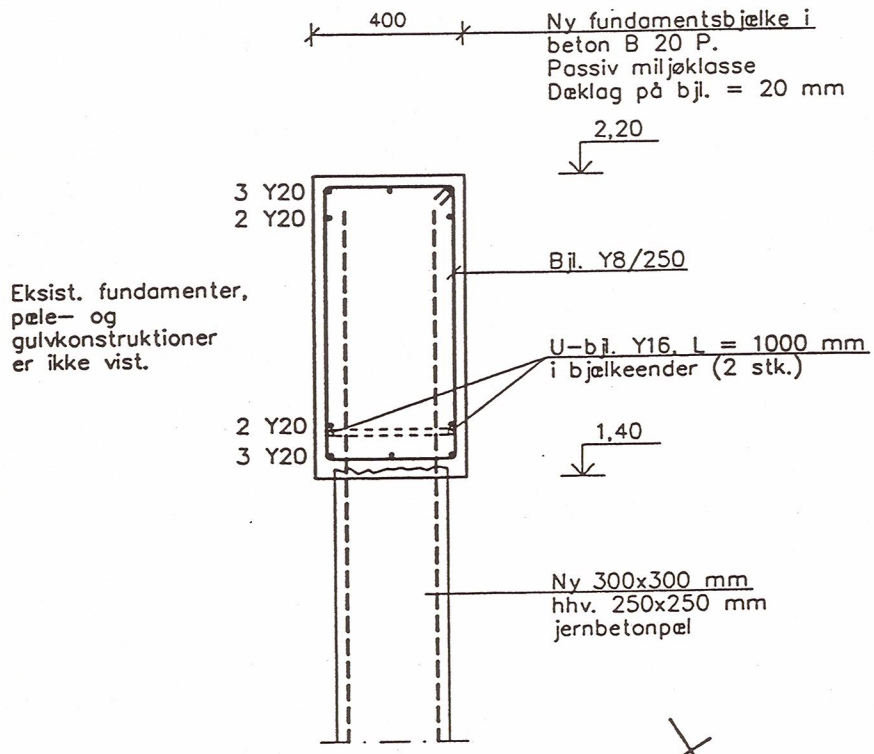

Udgået

Sag nr.: 00.174.00	Tegning nr.: 2.210	Dato: 12.10.01	Rev. dato:		
Emne: Fundamentsbjælke type FBT4			Mål: 1:20		
			Detalje nr.: FD5		

NIRAS Rådgivende ingeniører og planlæggere A/S
Tilsluttet F.R.I

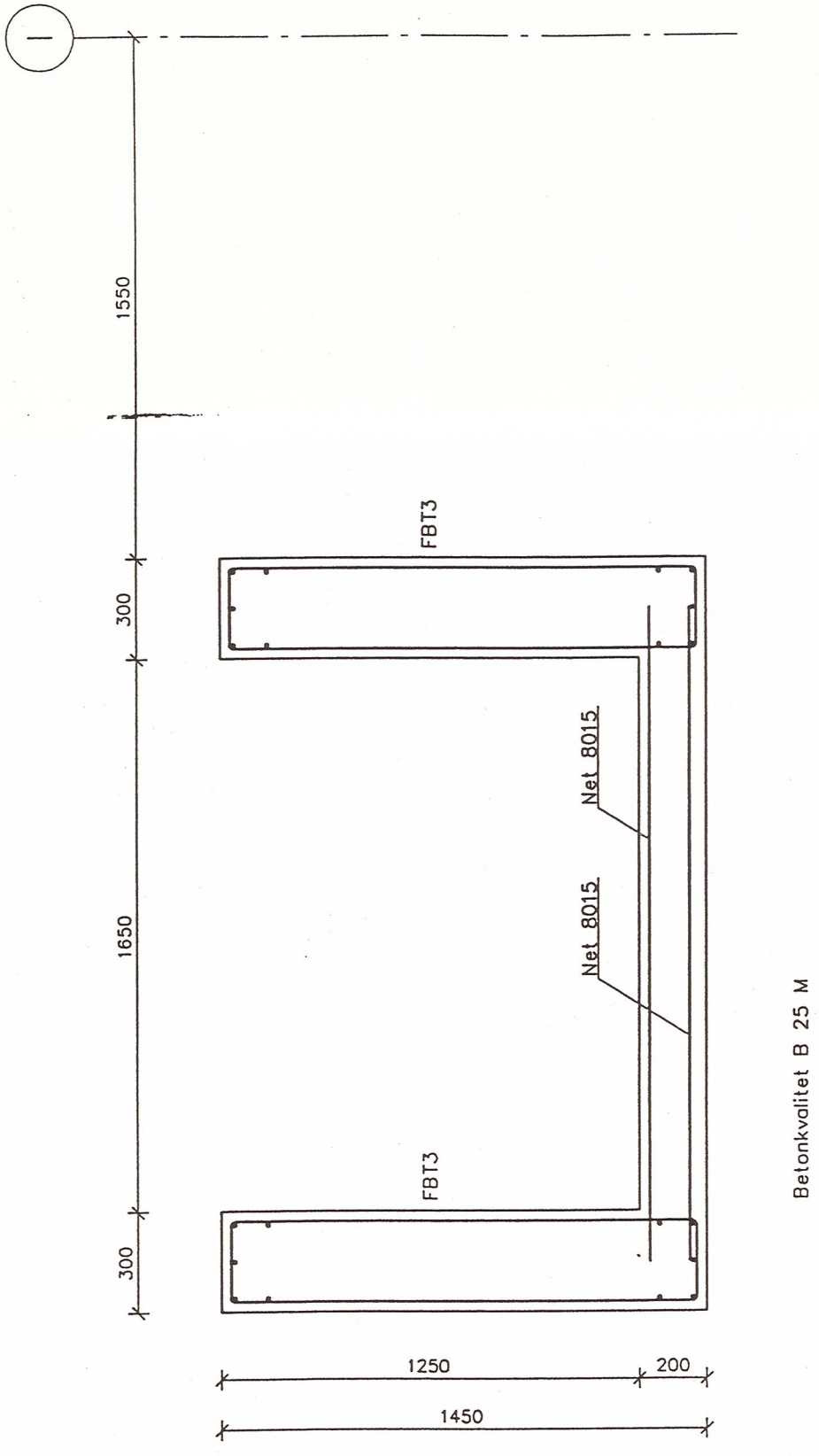

Sag nr.: 00.174.00	Tegning nr.: 2.210	Dato: 12.10.01	Rev. dato: 05.12.01		
Emne: Snit B–B i elevatorgrube			Mål: 1:20		
NIRAS Rådgivende ingeniører og planlæggere A/S Tilsluttet F.R.I			Detalje nr.: FD6		

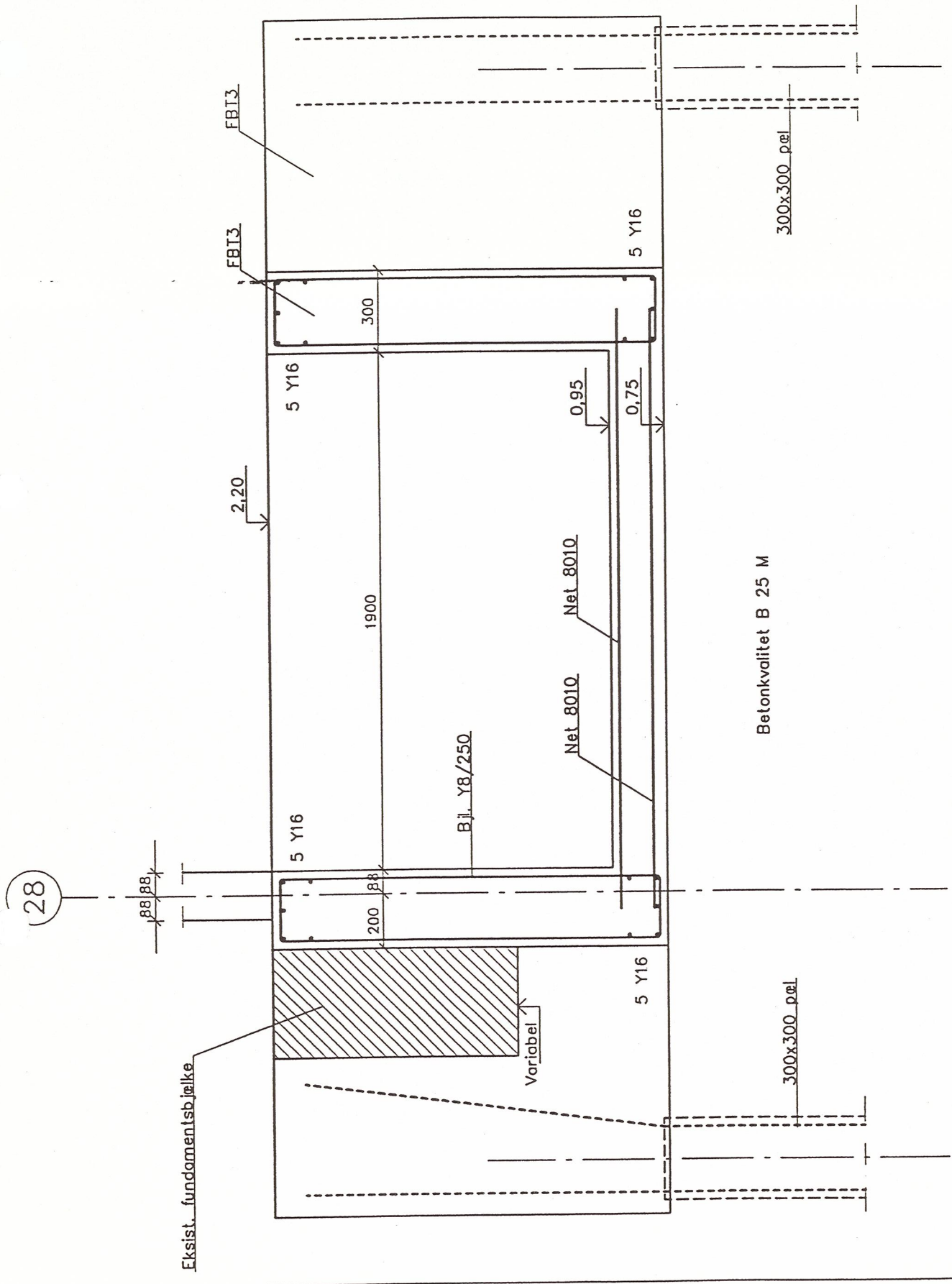

Sag nr.: 00.174.00	Tegning nr.: 2.210	Dato: 12.10.01	Rev. dato: 05.12.01
Emne: Snit A–A i elevatorgrube			Mål: 1:20
			Detalje nr.: FD7

NIRAS Rådgivende ingeniører og planlæggere A/S
Tilsluttet F.R.I

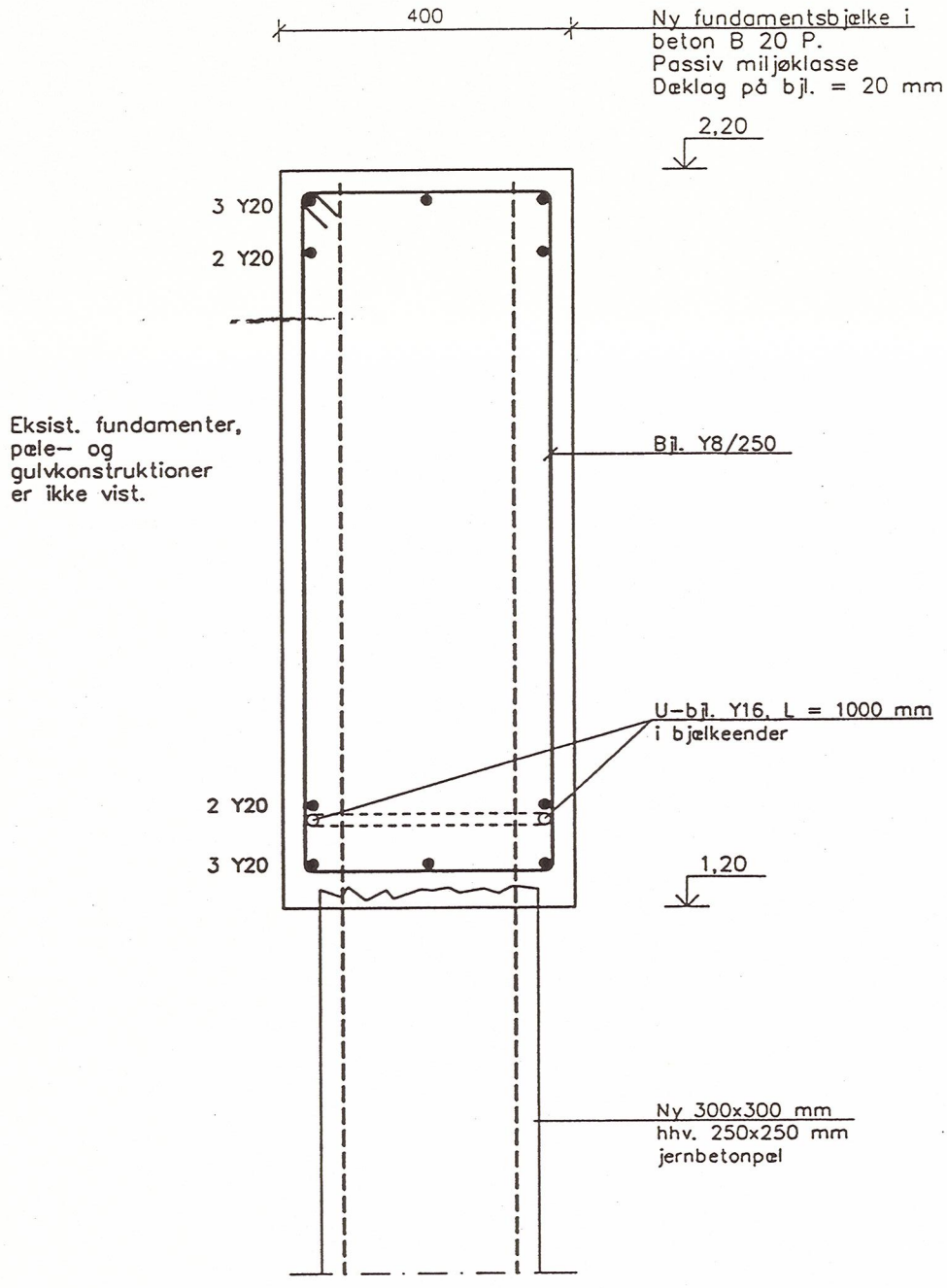

Sag nr.: 00.174.00	Tegning nr.: 2.210	Dato: 31.10.01	Rev. dato:		
Emne: Fundamentsbjælke type FBT5			Mål: 1:10		
NIRAS Rådgivende ingeniører og planlæggere A/S Tilsluttet F.R.I			Detalje nr.: FD8		

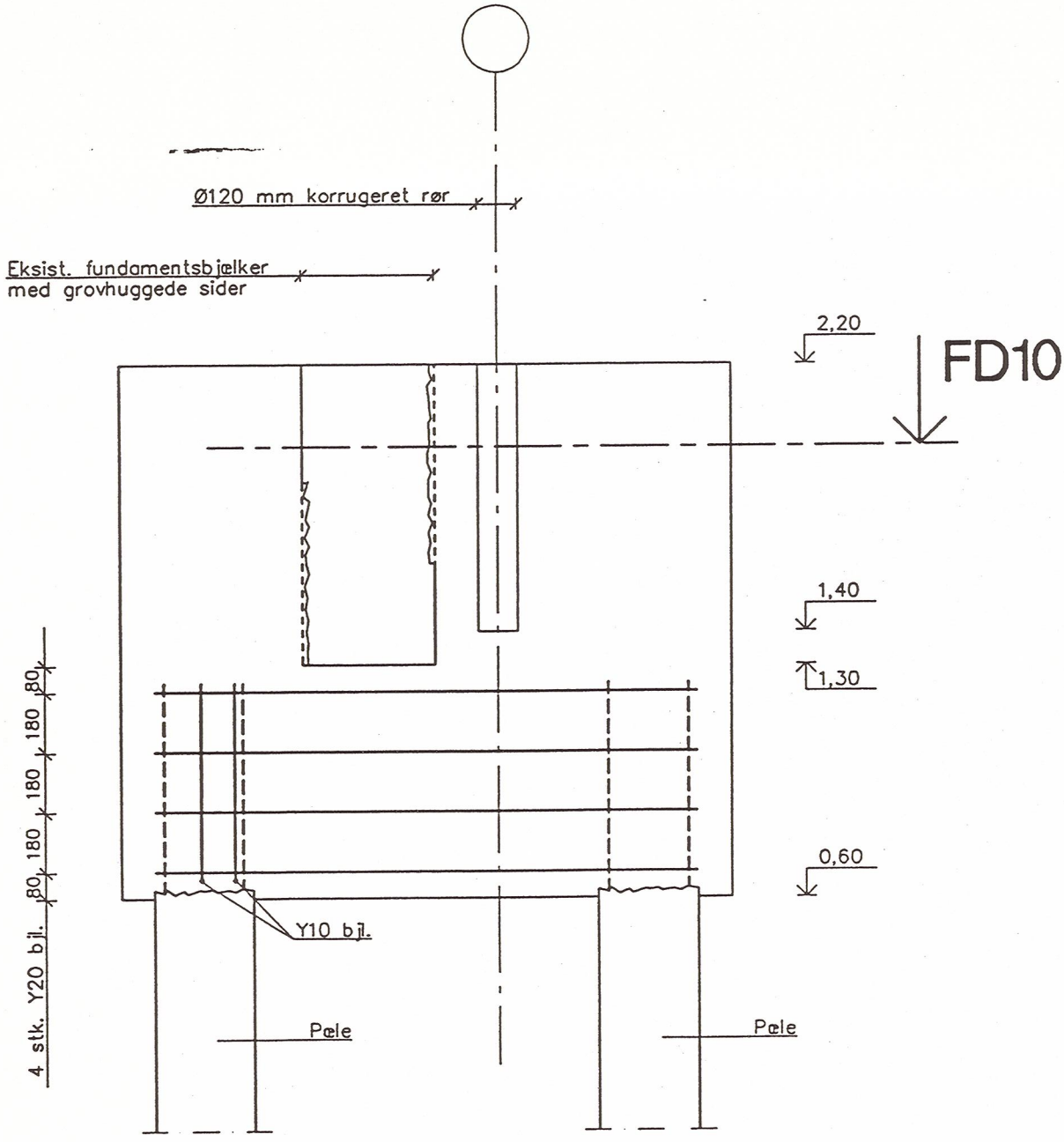

Betonkvalitet B 25 M

Sag nr.: 00.174.00	Tegning nr.: 2.210	Dato: 02.11.01	Rev. dato: 05.12.01
Emne: Snit i SF1			Mål: 1:20
			Detalje nr.: FD9

NIRAS Rådgivende ingeniører og planlæggere A/S
Tilsluttet F.R.I

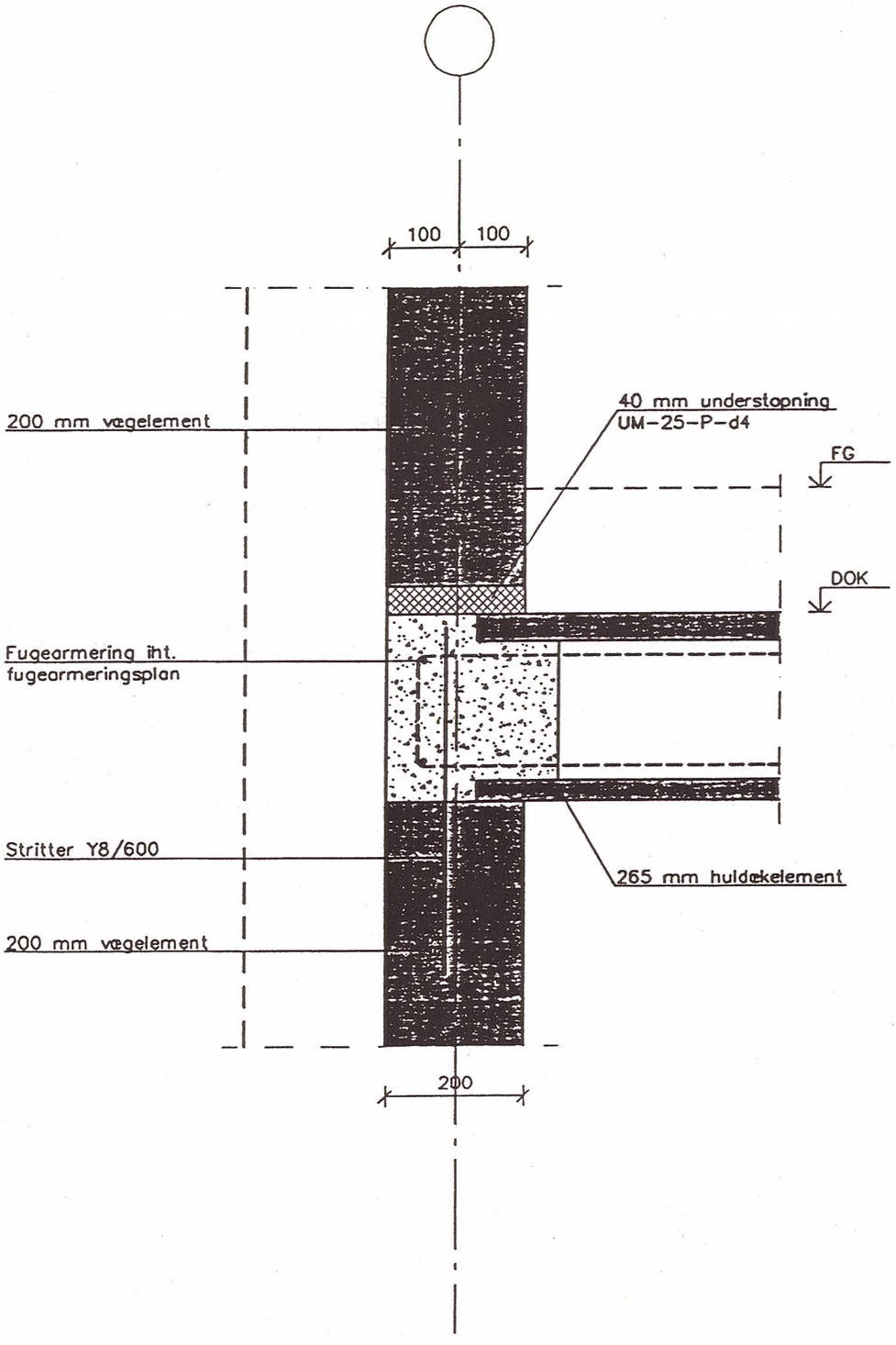

Sag nr.: 00.174.00	Tegning nr.: 2.220	Dato: 21.11.01	Rev. dato: 16.01.02
Emne:			Mål: 1:10
			Detalje nr.: 203

NIRAS Rådgivende ingeniører og planlæggere A/S
Tilsluttet F.R.I

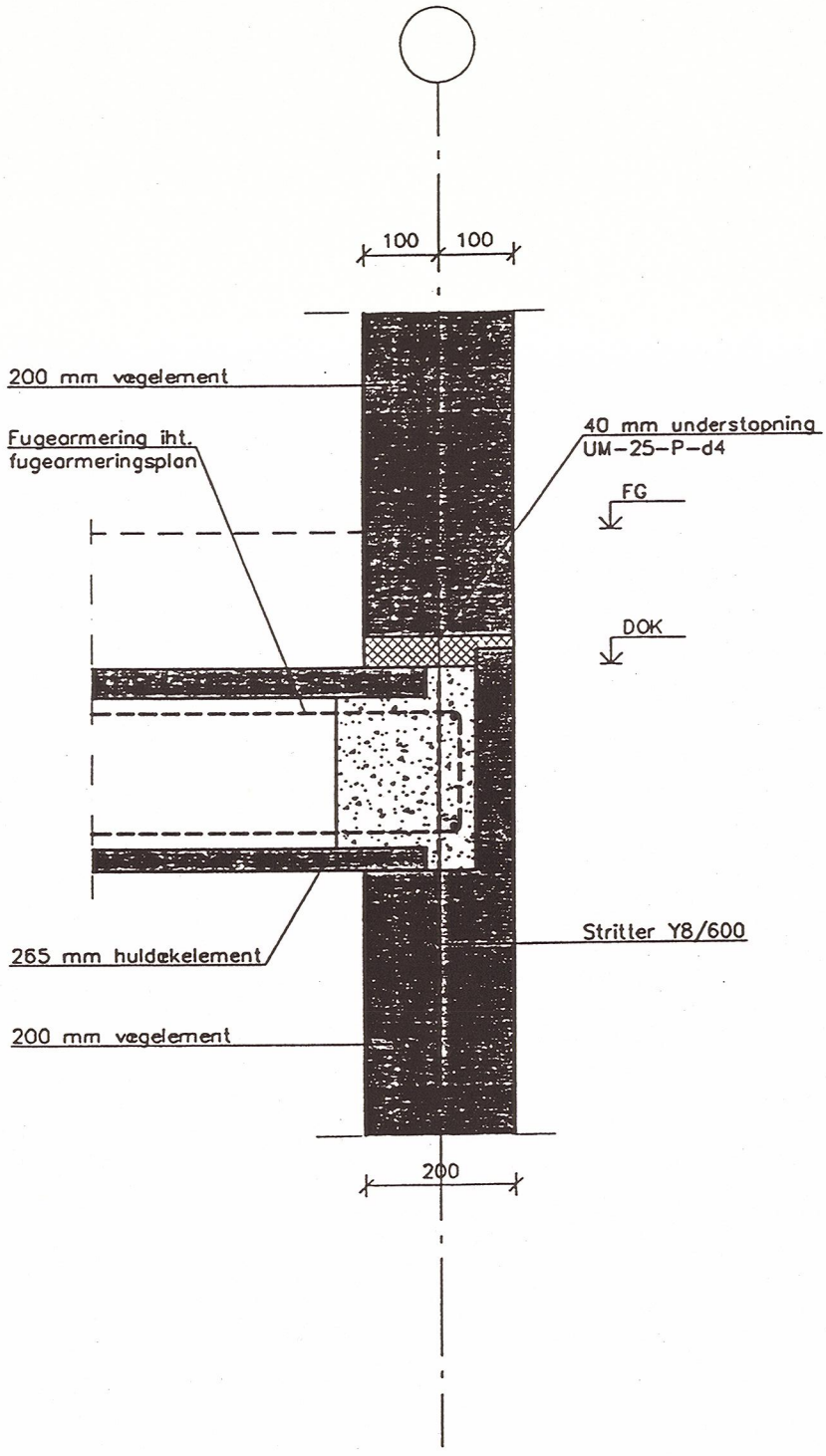

Sag nr.: 00.174.00	Tegning nr.: 2.220	Dato: 21.11.01	Rev. dato: 16.01.02	
Emne:			Mål: 1:10	
			Detalje nr.: 206	

NIRAS Rådgivende ingeniører og planleggere A/S
Tilsluttet F.R.I

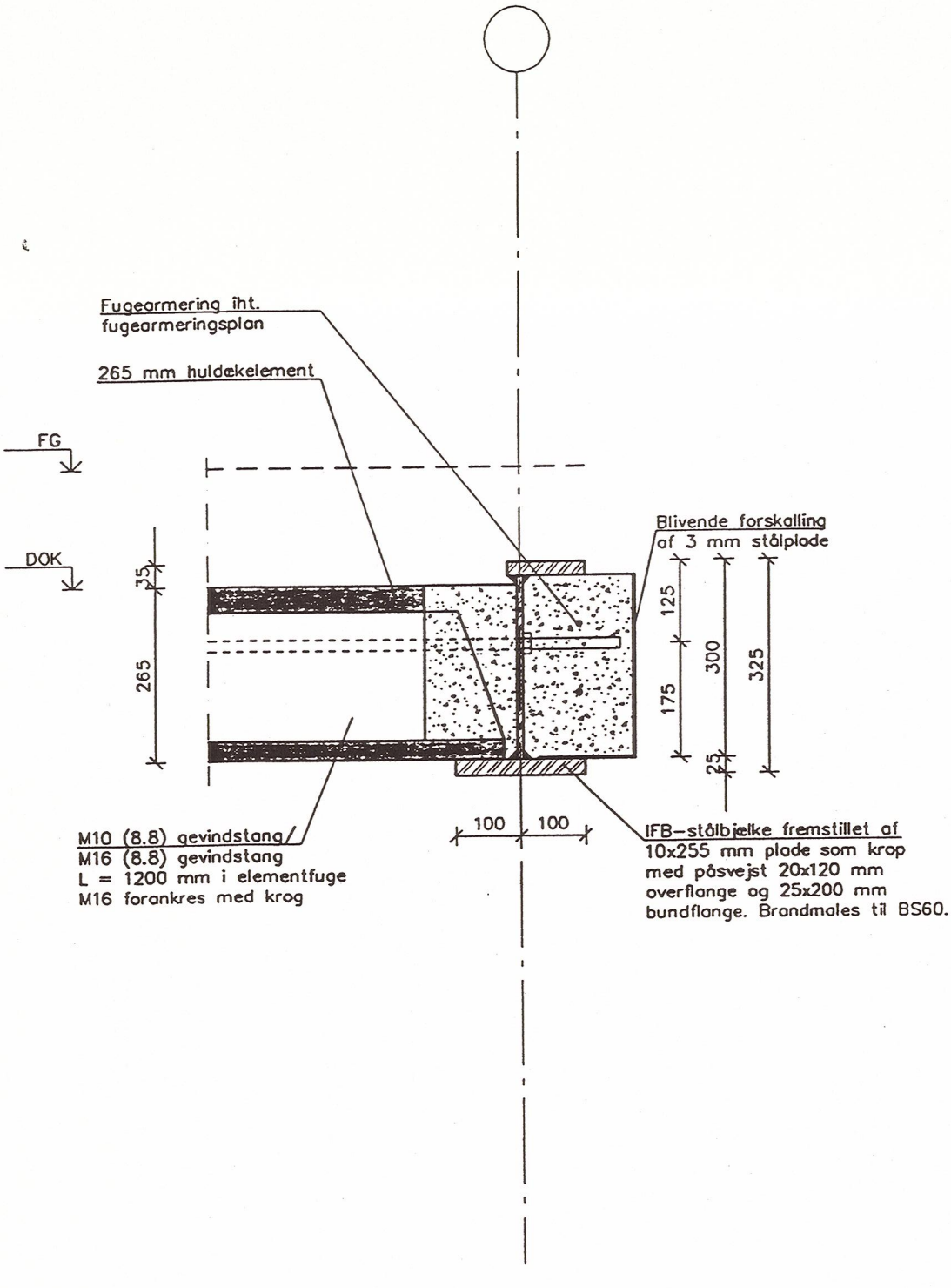

Sag nr.: 00.174.00	Tegning nr.: 2.220	Dato: 21.11.01	Rev. dato: 16.01.02	
Emne:			Mål: 1:10	
			Detalje nr.: 209	

NIRAS Rådgivende ingeniører og planlæggere A/S
Tilsluttet F.R.I

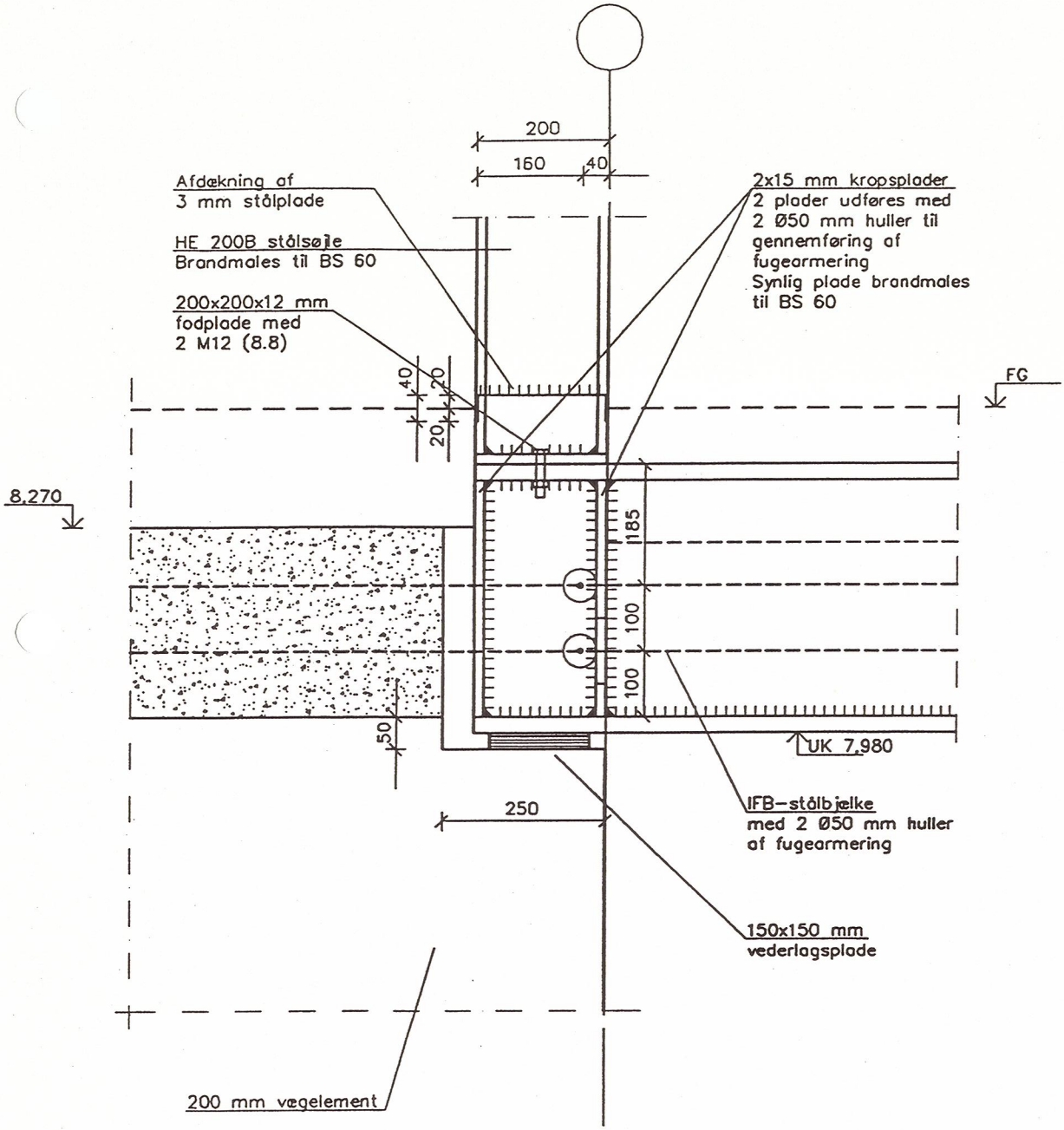

Sag nr.: 00.174.00	Tegning nr.: 2.220	Dato: 21.11.01	Rev. dato: 16.01.02		
Emne:			Mål: 1:10		
			Detalje nr.: 211		

NIRAS Rådgivende ingeniører og planlæggere A/S
Tilsluttet F.R.I

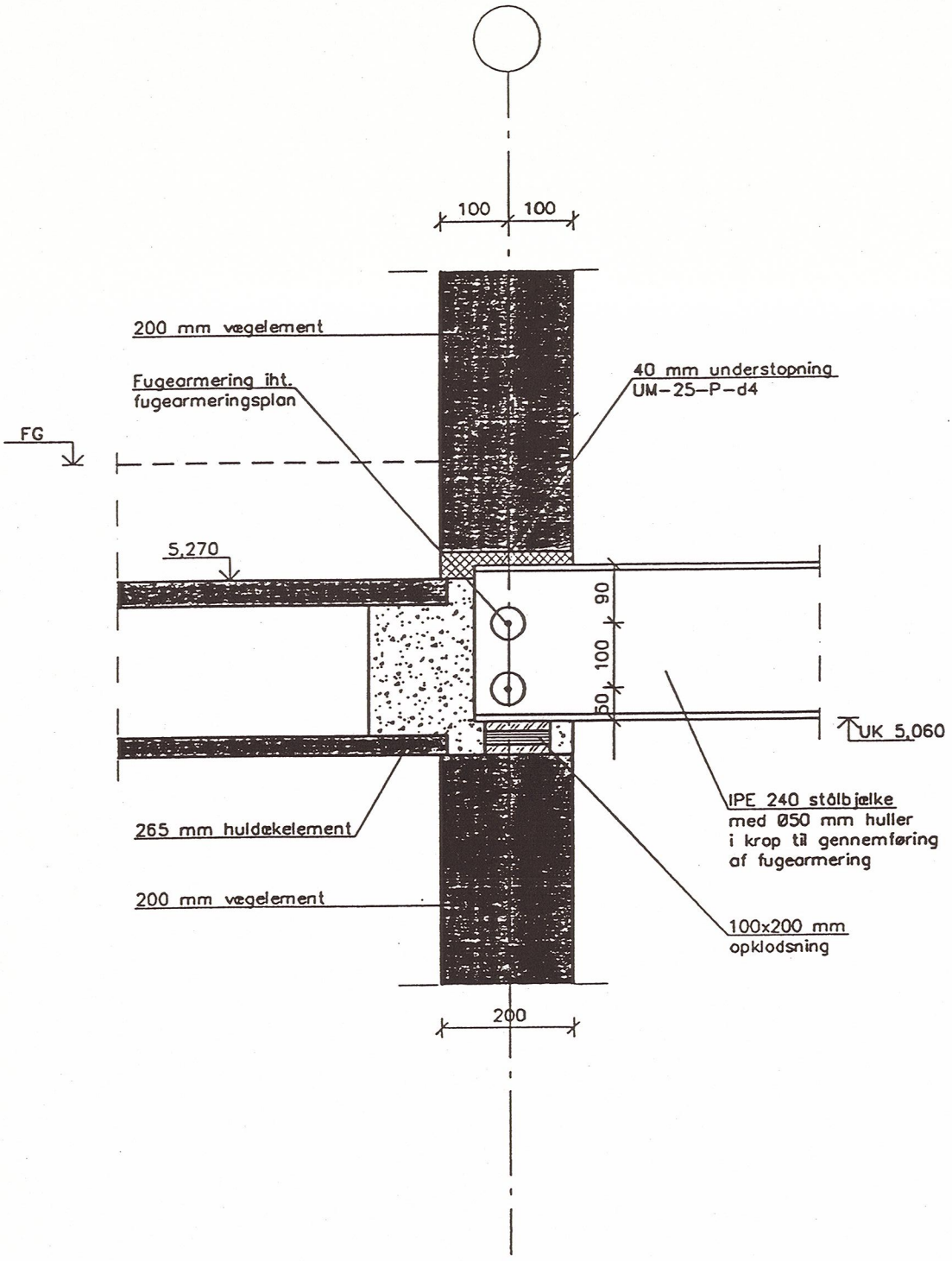

Sag nr.: 00.174.00	Tegning nr.: 2.220	Dato: 21.11.01	Rev. dato: 16.01.02
Emne:			Mål: 1:10
			Detalje nr.: 213

NIRAS Rådgivende ingeniører og planlæggere A/S
Tilsluttet F.R.I

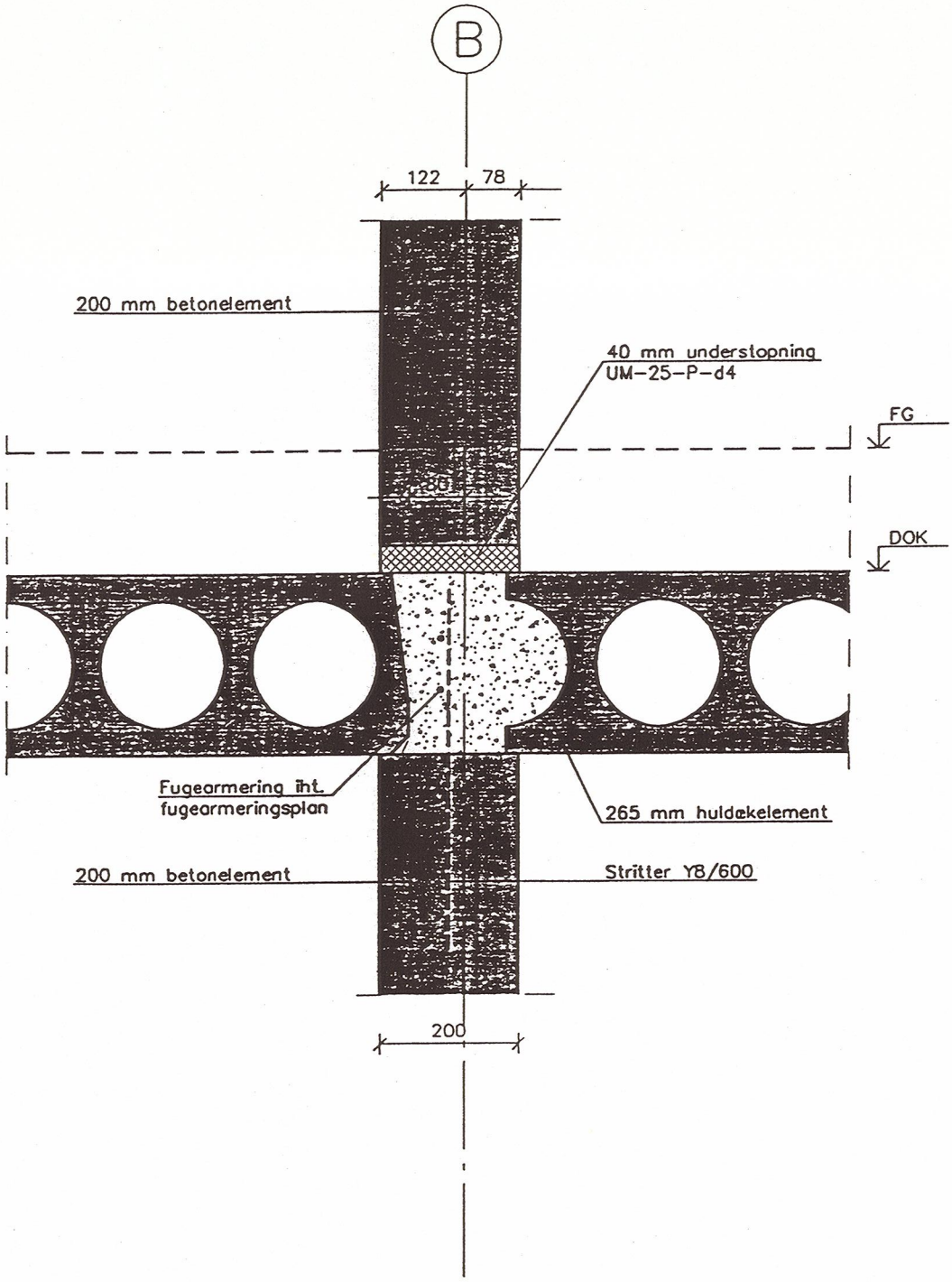

Sag nr.: 00.174.00	Tegning nr.: 2.220	Dato: 21.11.01	Rev. dato: 16.01.02
Emne:			Mål: 1:10
			Detalje nr.: 214

NIRAS Rådgivende ingeniører og planlæggere A/S
Tilsluttet F.R.I

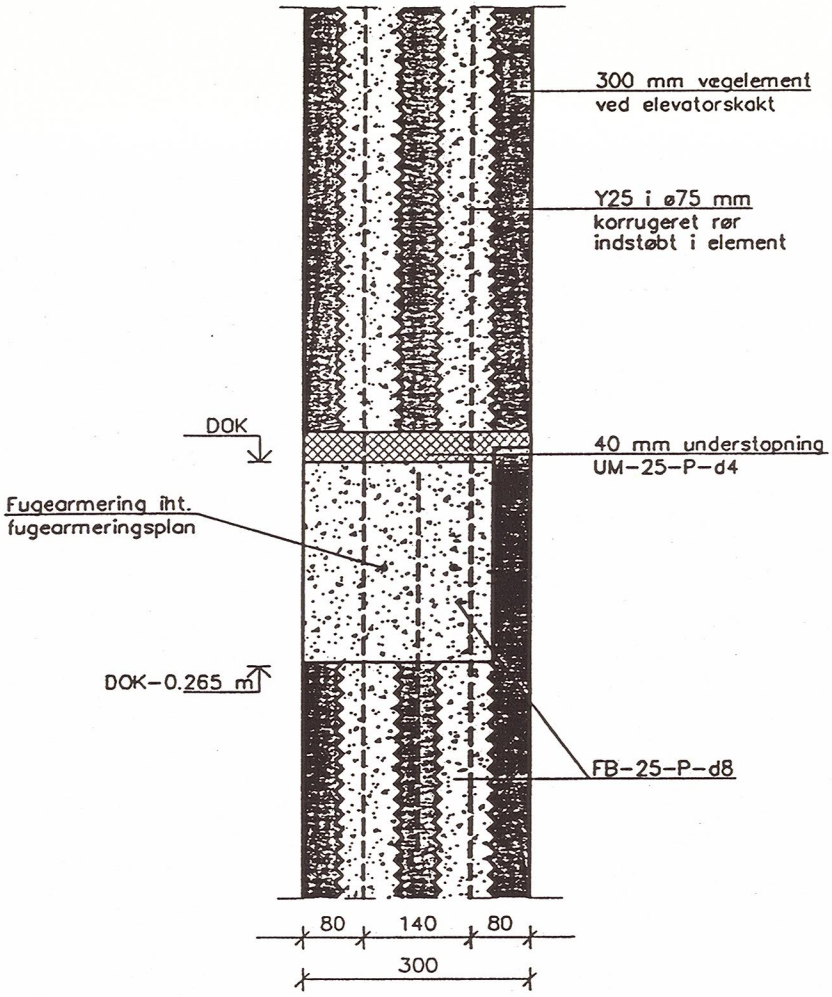

Sag nr.: 00.174.00	Tegning nr.: 2.220	Dato: 21.11.01	Rev. dato: 16.01.02
Emne:			Mål: 1:10
			Detalje nr.: 218

NIRAS Rådgivende ingeniører og planlæggere A/S
Tilsluttet F.R.I

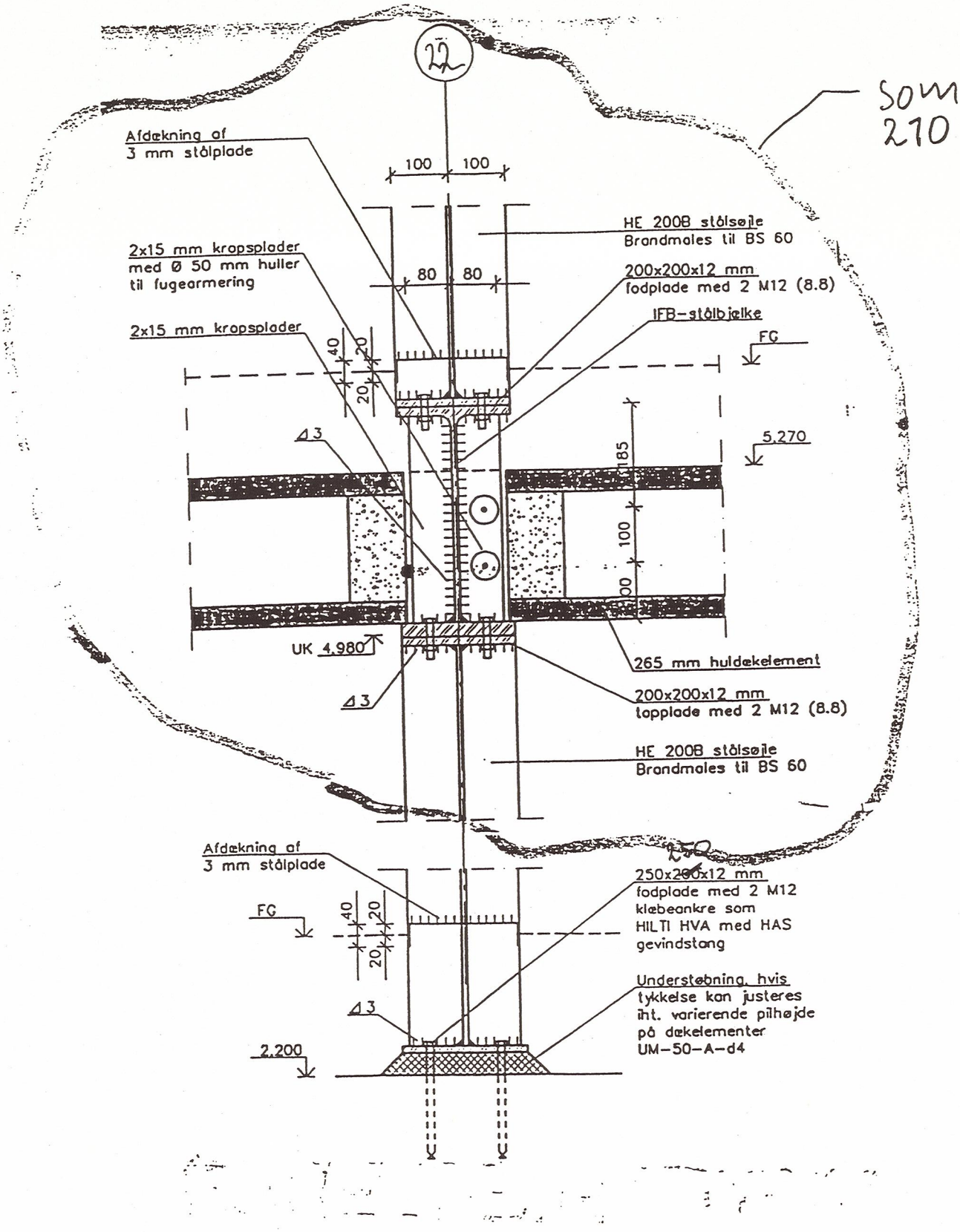

Sag nr.: 00.174.00	Tegning nr.: 2.220	Dato: 21.11.01	Rev. dato: 22.02.02	
Emne:			Mål: 1:10	
			Detalje nr.: 219	

NIRAS Rådgivende ingeniører og planlæggere A/S
Tilsluttet F.R.I

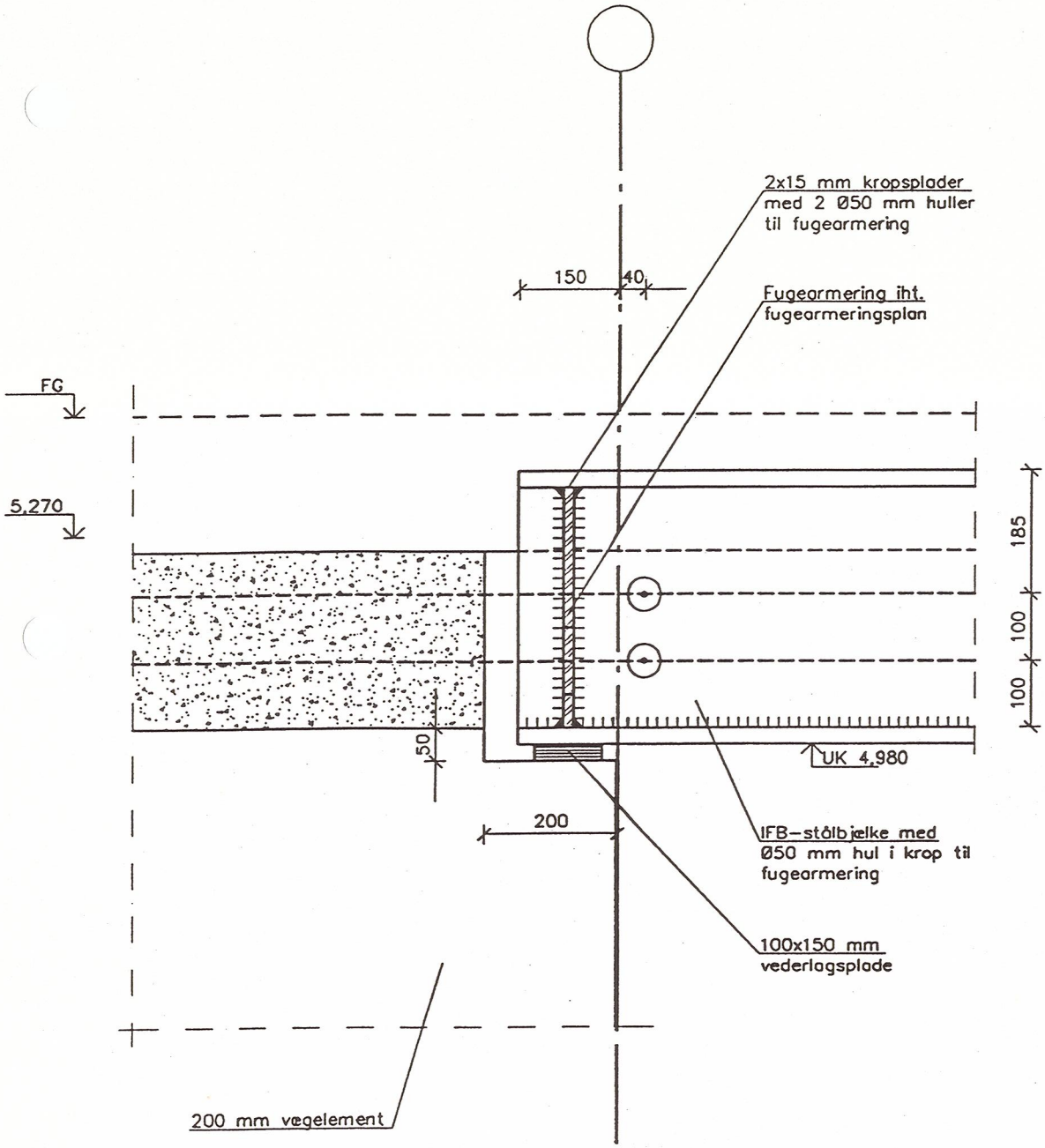

Sag nr.: 00.174.00	Tegning nr.: 2.220	Dato: 21.11.01	Rev. dato: 16.01.02
Emne:			Mål: 1:10
			Detalje nr.: 222

NIRAS Rådgivende ingeniører og planlæggere A/S
Tilsluttet F.R.I

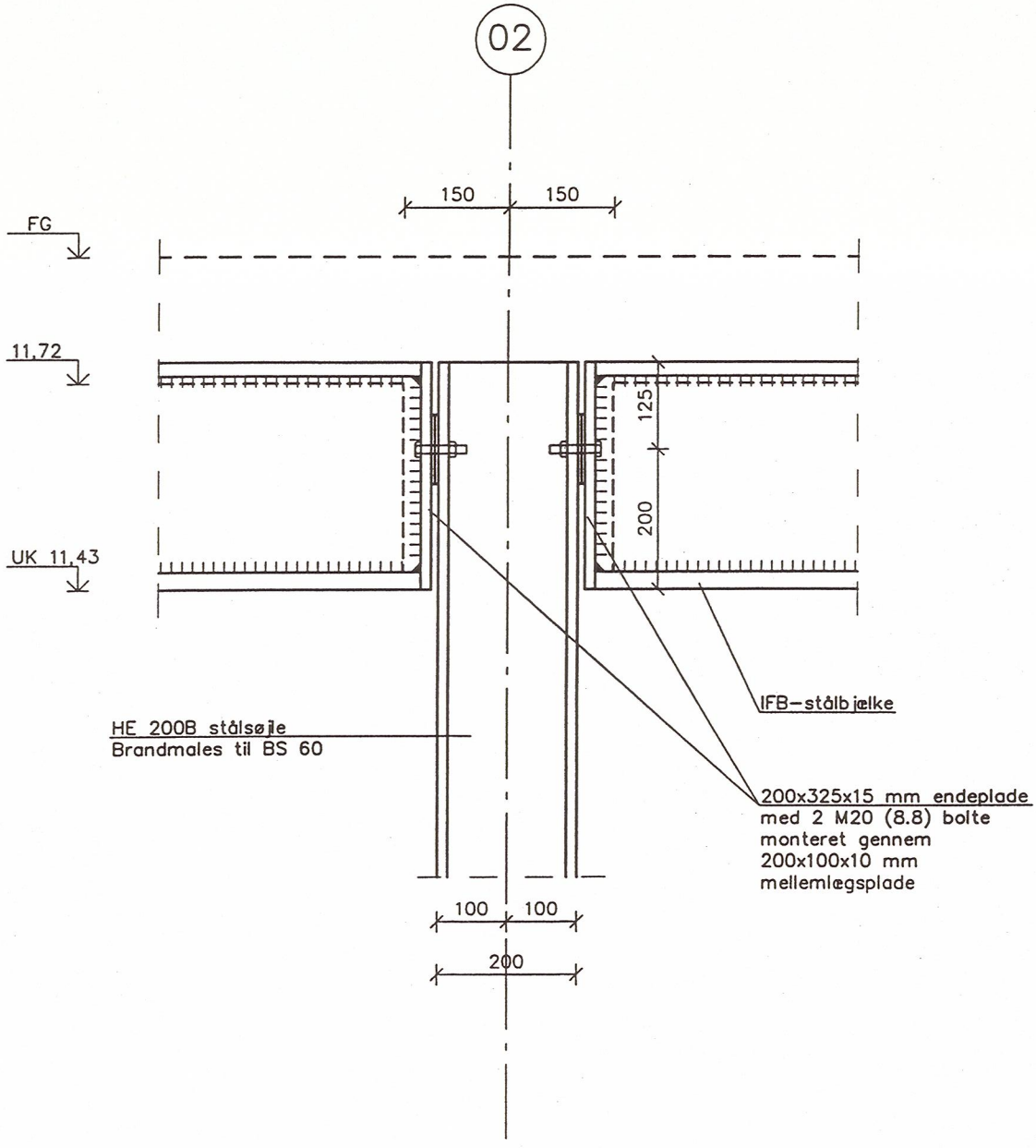

Sag nr.: 00.174.00	Tegning nr.: 2.220	Dato: 21.12.01	Rev. dato: 24.01.02		
Emne:			Mål: 1:10		
			Detalje nr.: 242		

NIRAS Rådgivende ingeniører og planlæggere A/S
Tilsluttet F.R.I

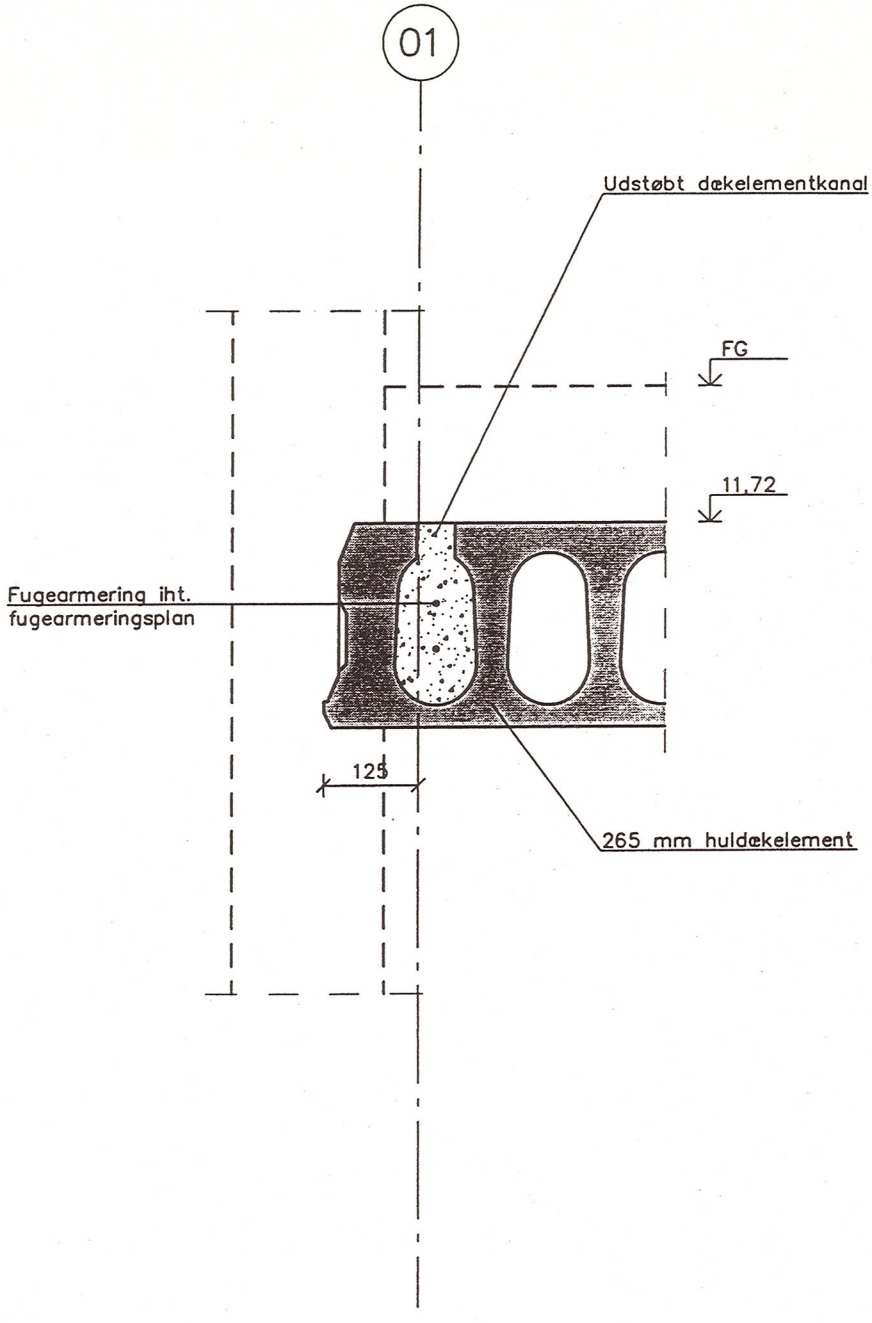

Sag nr.: 00.174.00	Tegning nr.: 2.220	Dato: 21.12.01	Rev. dato: 24.01.02		
Emne:			Mål: 1:10		
NIRAS Rådgivende ingeniører og planlæggere A/S Tilsluttet F.R.I			Detalje nr.: 243		

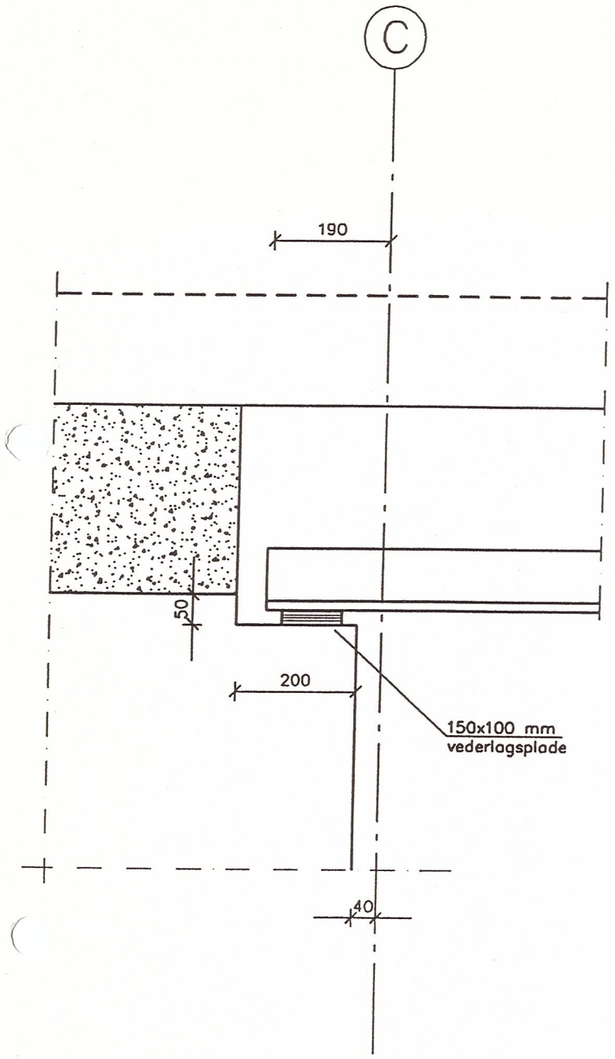

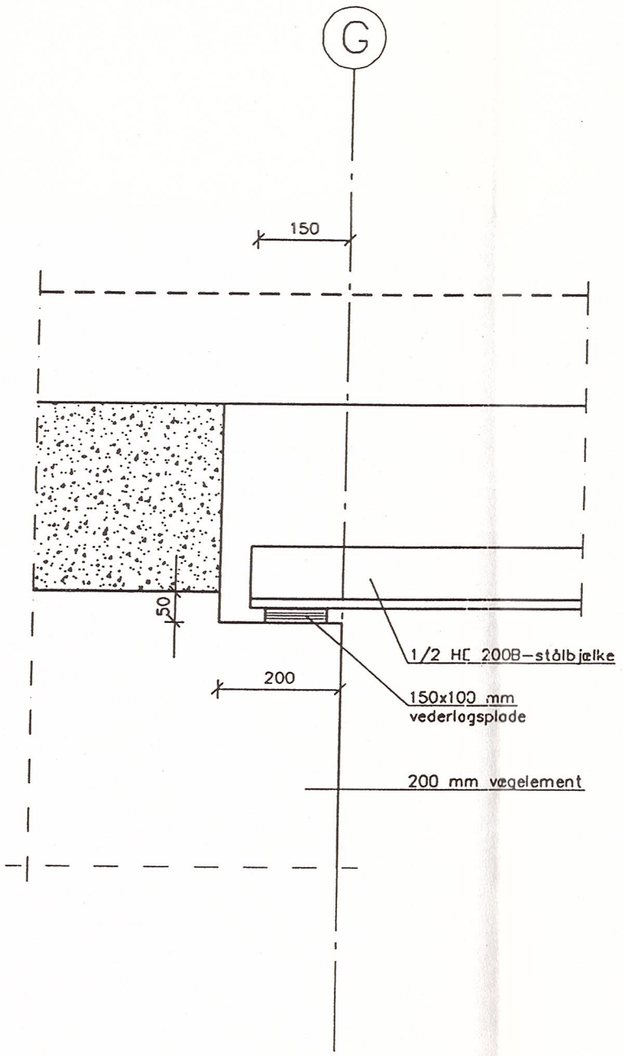

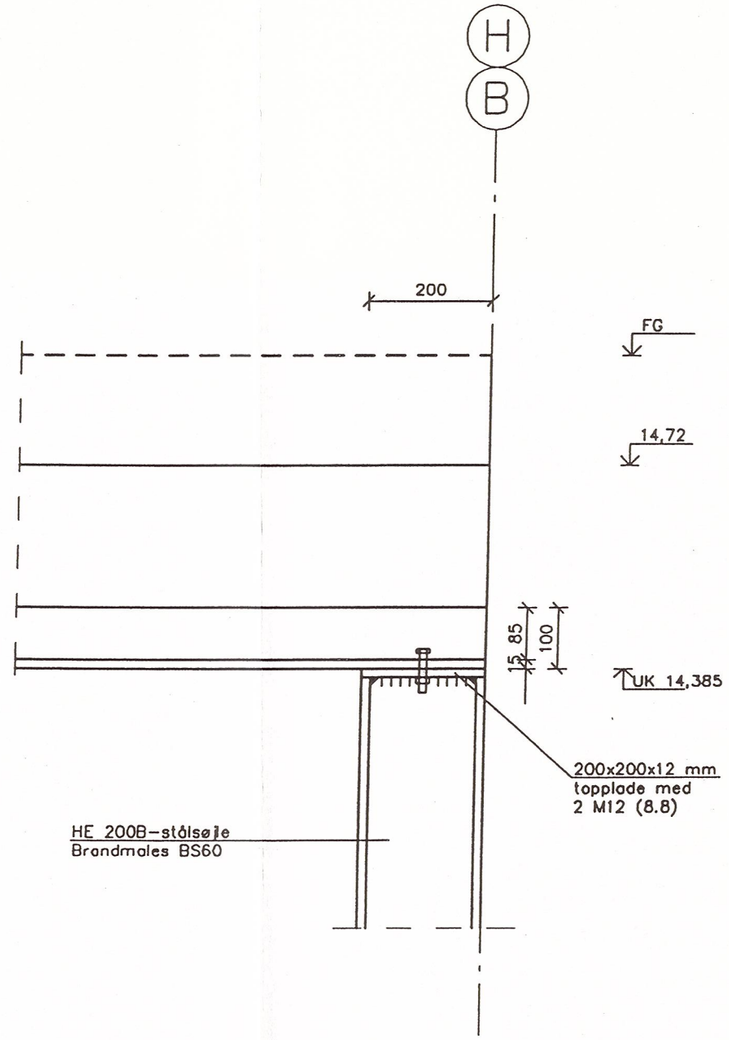

Sag nr.: 00.174.00	Tegning nr.: 2.220	Dato: 21.12.01	Rev. dato: 16.01.02
Emne:			Mål: 1:10
			Detalje nr.: 245

NIRAS Rådgivende ingeniører og planlæggere A/S
Tilsluttet F.R.I

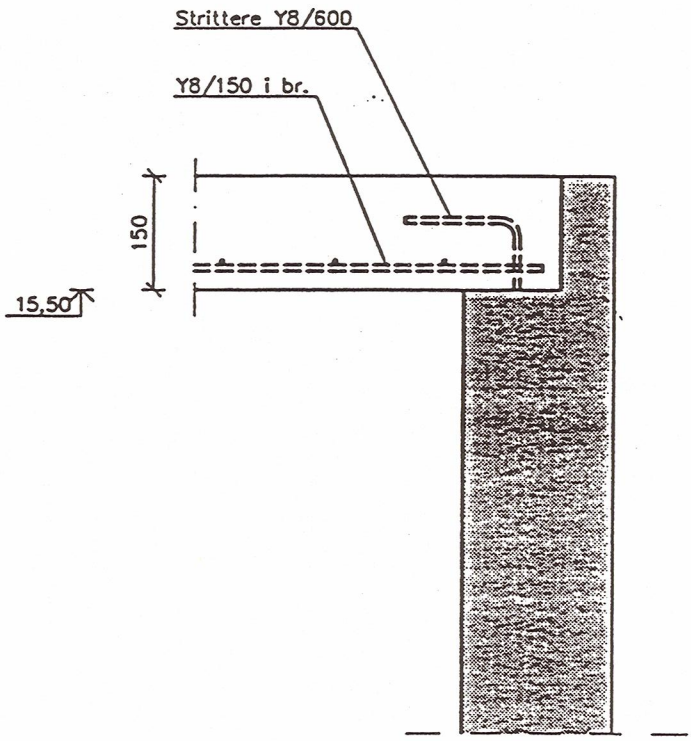

Sag nr.: 00.174.00	Tegning nr.: 2.220	Dato: 21.11.01	Rev. dato:		
Emne: Samling af elevatorvægge og tagdæk			Mål: 1:10		
NIRAS Rådgivende ingeniører og planlæggere A/S Tilsluttet F.R.I			Detalje nr.: 261		

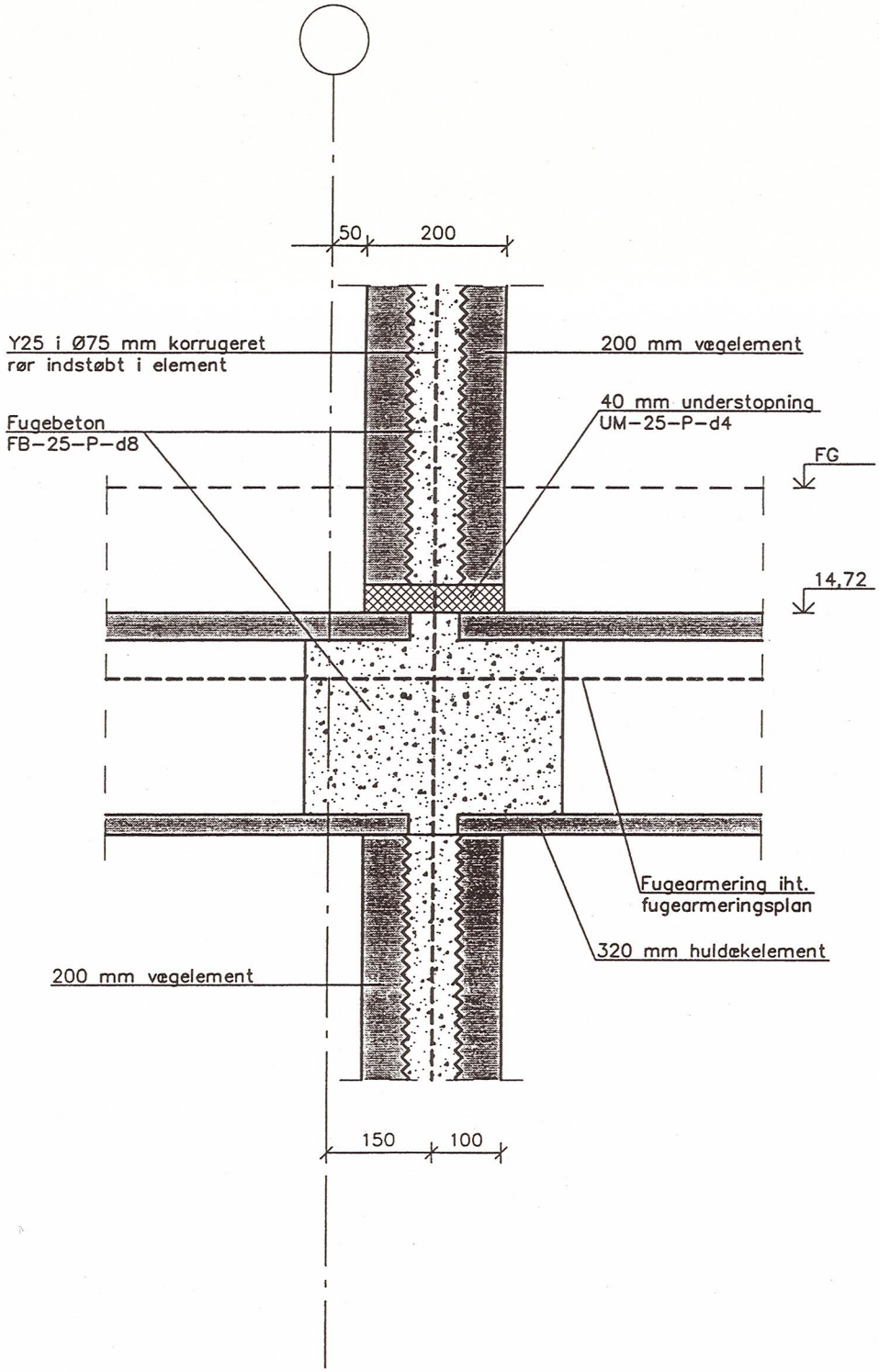

Sag nr.: 00.174.00	Tegning nr.: 2.220	Dato: 24.01.02	Rev. dato:		
Emne:			Mål:	1:10	
			Detalje nr.:	283	

NIRAS Rådgivende ingeniører og planlæggere A/S
Tilsluttet F.R.I

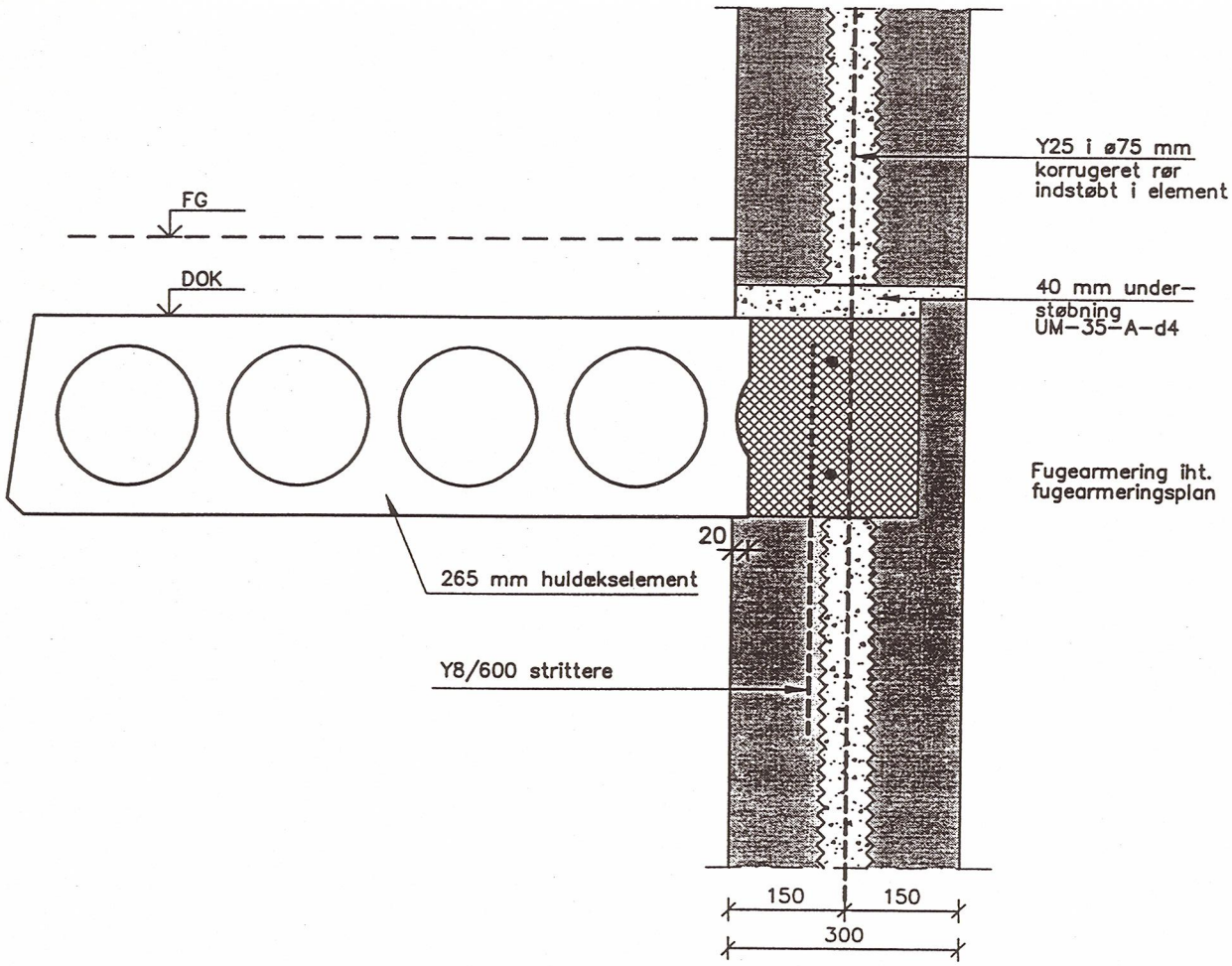

Sag nr.: 00.174.00	Tegning nr.: 2.220	Dato: 05.12.01	Rev. dato: 24.01.02
Emne:			Mål: 1:10
			Detalje nr.: 305

NIRAS Rådgivende ingeniører og planlæggere A/S
Tilsluttet F.R.I

~~Bilag til PM 2.1~~

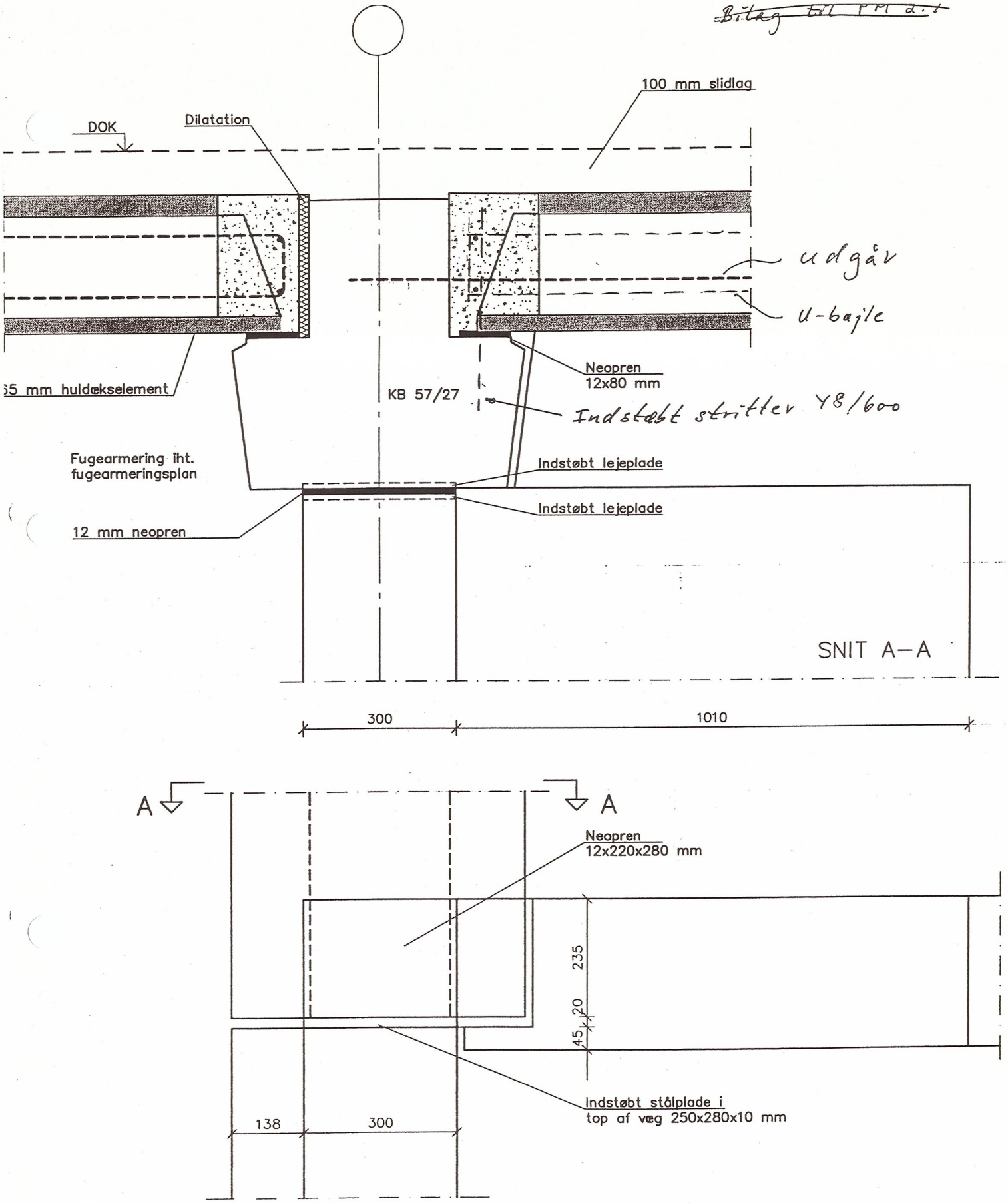

22.02.02

Sag nr.: 00.174.00	Tegning nr.: 2.220	Dato: 21.12.01	Rev. dato: ~~24.01.02~~	
Emne:			Mål: 1:10	
NIRAS Rådgivende ingeniører og planlæggere A/S Tilsluttet F.R.I			Detalje nr.: 316	

Sag: HTB - Hallen

Dato: 22/2-02 Sag nr: 00.174

Udført af: GR Side: af

NIRAS Rådgivende ingeniører og planlæggere A/S

325

Tegning nr. 2.220

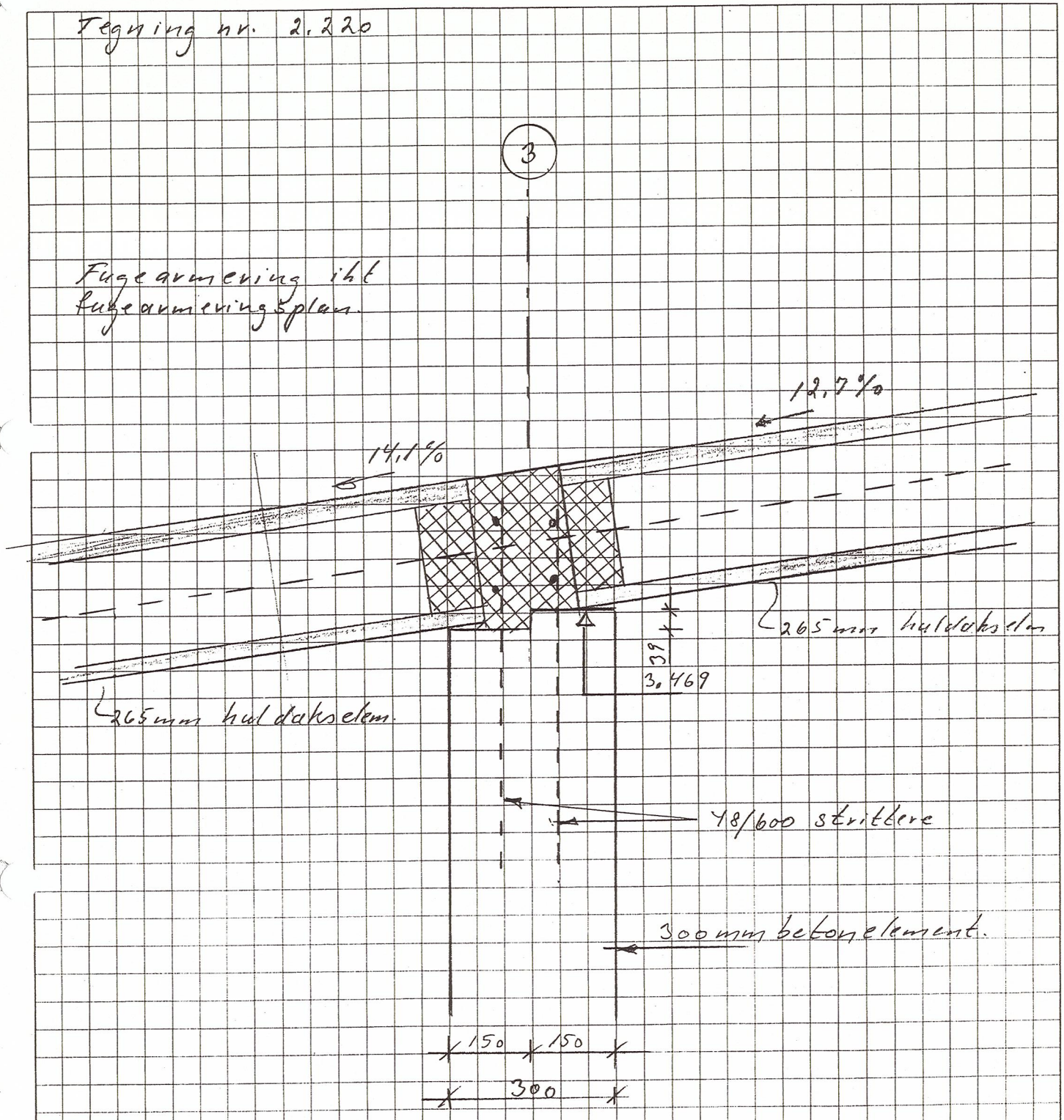

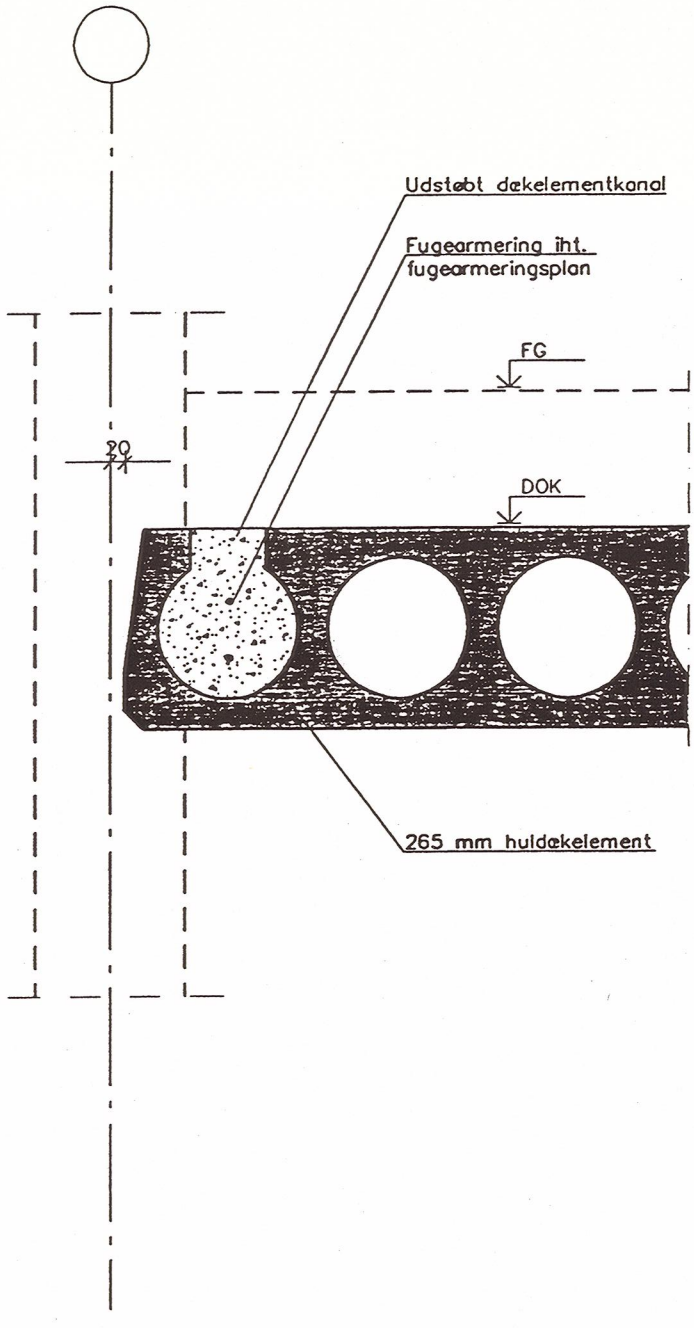

Sag nr.: 00.174.00	Tegning nr.: 2.220	Dato: 21.11.01	Rev. dato: 16.01.02
Emne:			Mål: 1:10
			Detalje nr.: 201

NIRAS Rådgivende ingeniører og planlæggere A/S
Tilsluttet F.R.I

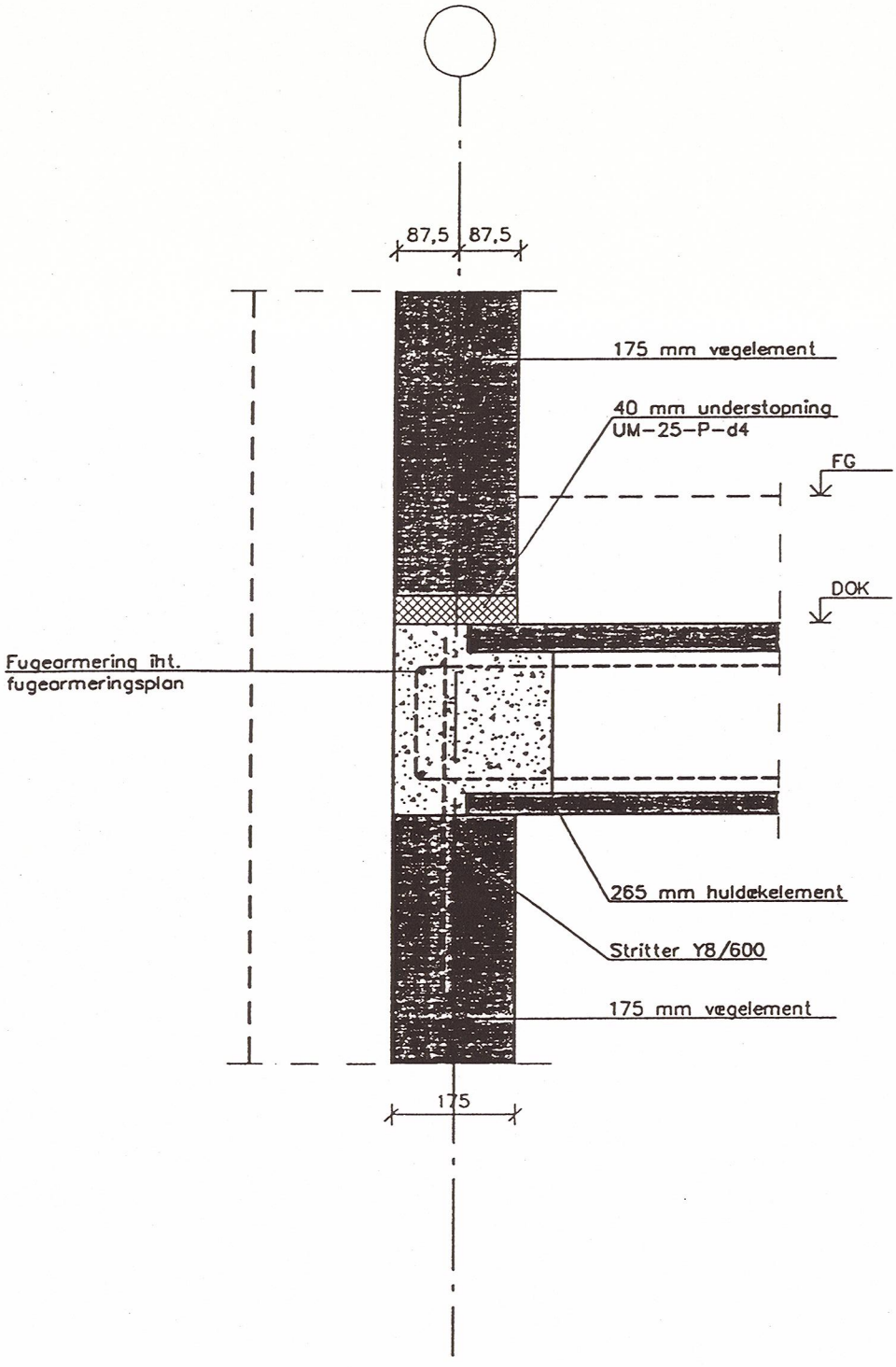

Sag nr.: 00.174.00	Tegning nr.: 2.220	Dato: 21.11.01	Rev. dato: 16.01.02
Emne:			Mål: 1:10
			Detalje nr.: 202

NIRAS Rådgivende ingeniører og planlæggere A/S
Tilsluttet F.R.I

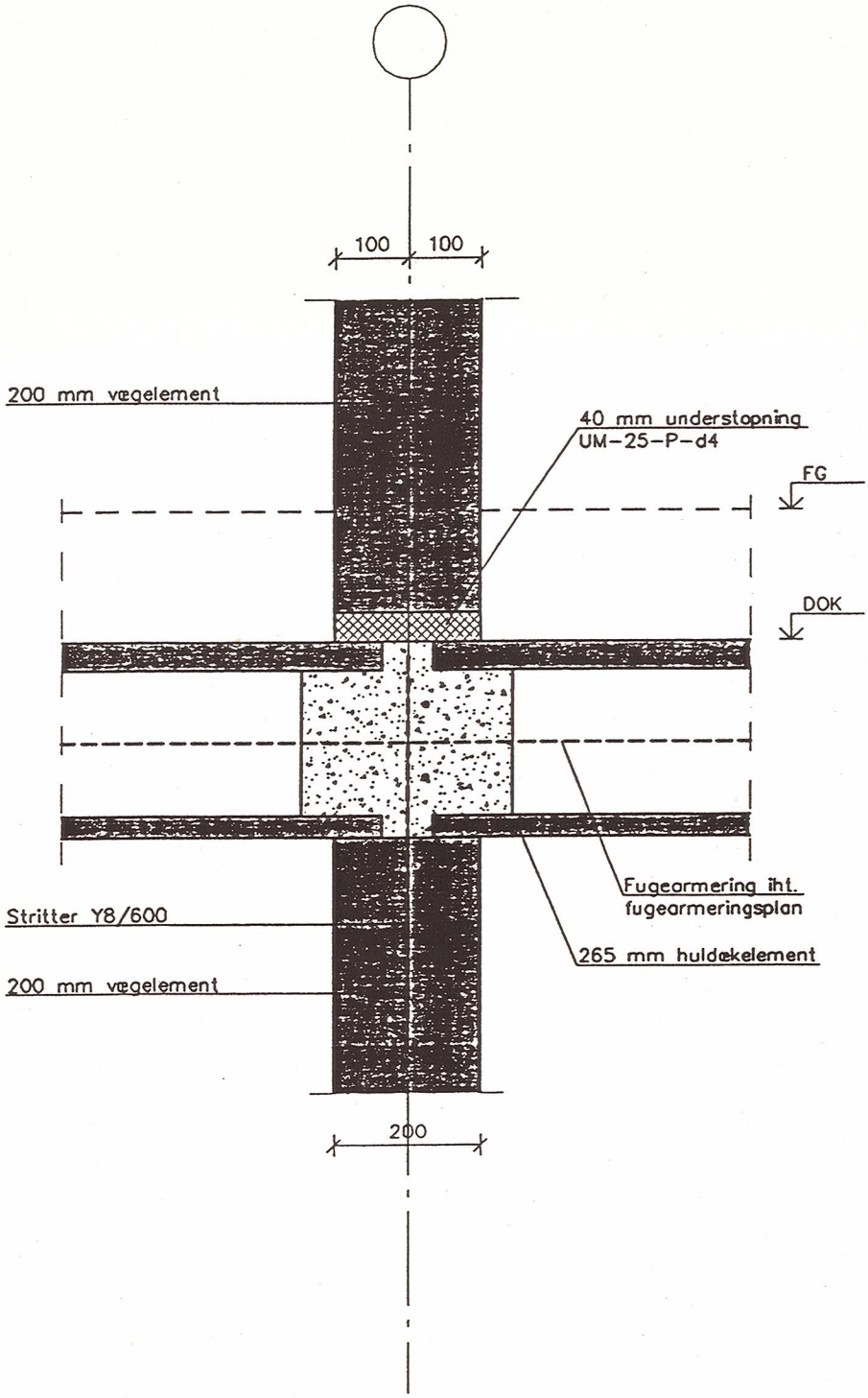

Sag nr.: 00.174.00	Tegning nr.: 2.220	Dato: 21.11.01	Rev. dato: 16.01.02
Emne:			Mål: 1:10
			Detalje nr.: 204

NIRAS Rådgivende ingeniører og planlæggere A/S
Tilsluttet F.R.I

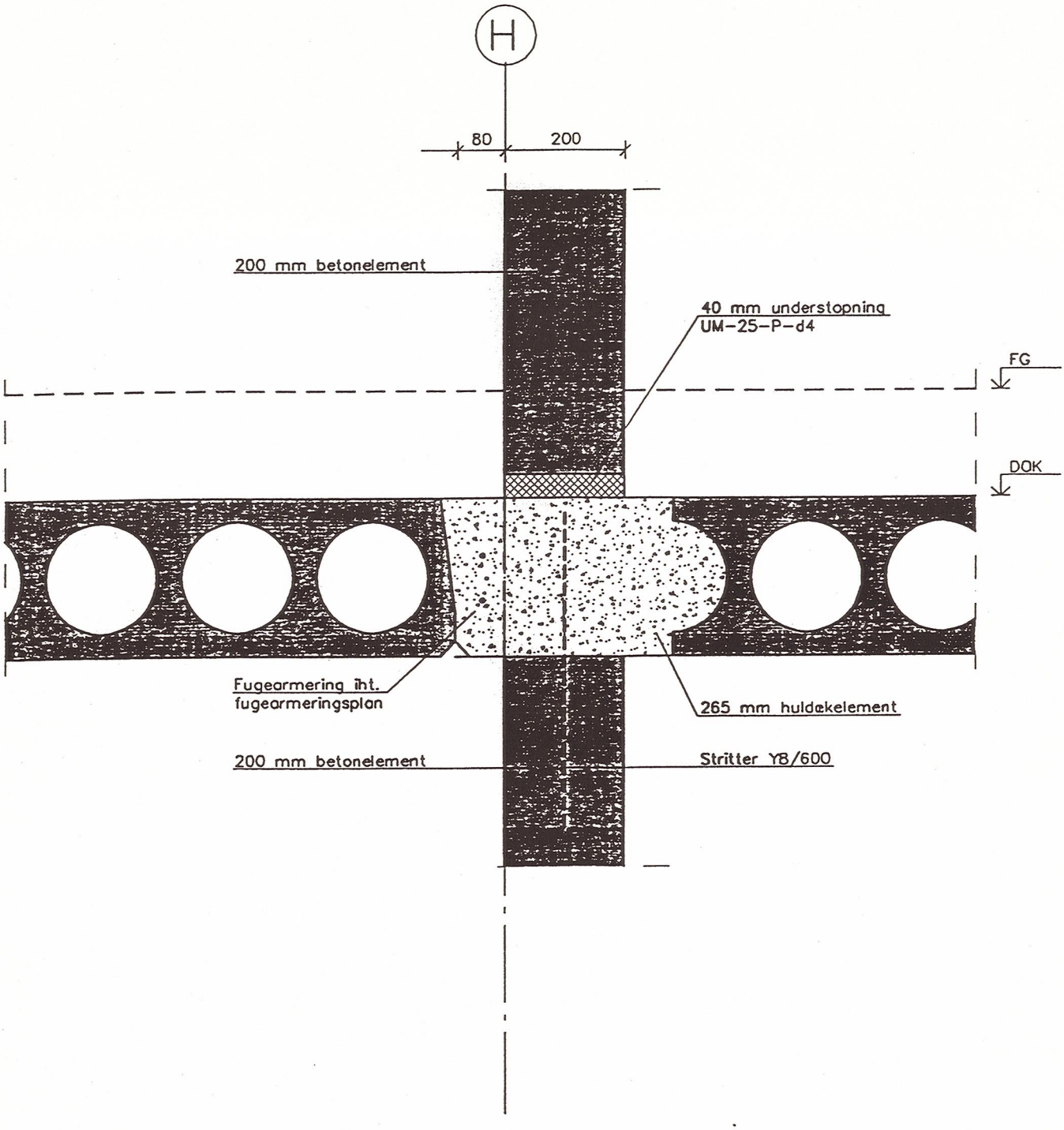

Sag nr.: 00.174.00	Tegning nr.: 2.220	Dato: 21.11.01	Rev. dato: 16.01.02		
Emne:			Mål: 1:10		
			Detalje nr.: 205		

NIRAS Rådgivende ingeniører og planlæggere A/S
Tilsluttet F.R.I

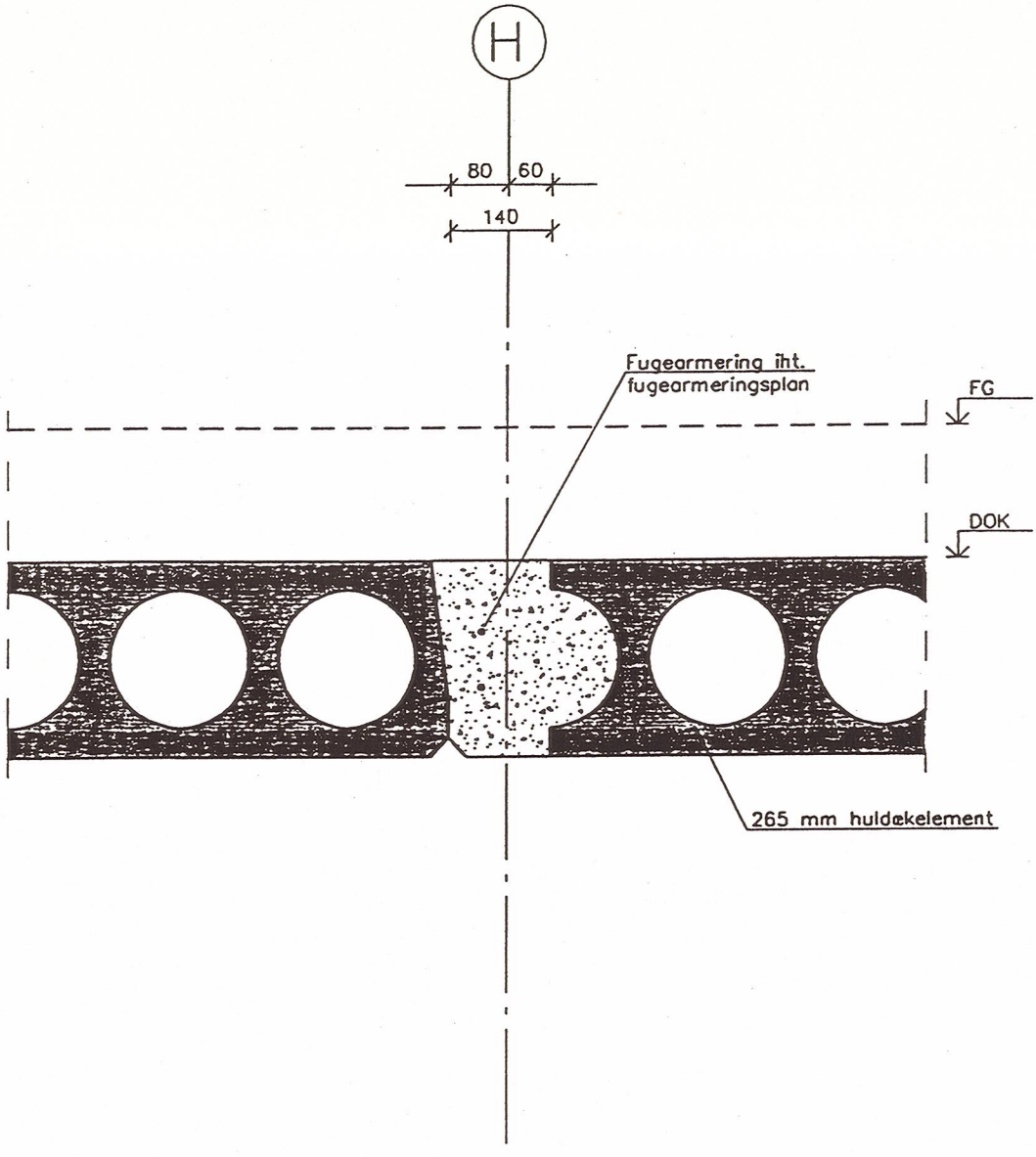

Sag nr.: 00.174.00	Tegning nr.: 2.220	Dato: 21.11.01	Rev. dato: 16.01.02		
Emne:			Mål: 1:10		
NIRAS Rådgivende ingeniører og planlæggere A/S Tilsluttet F.R.I			Detalje nr.: 207		

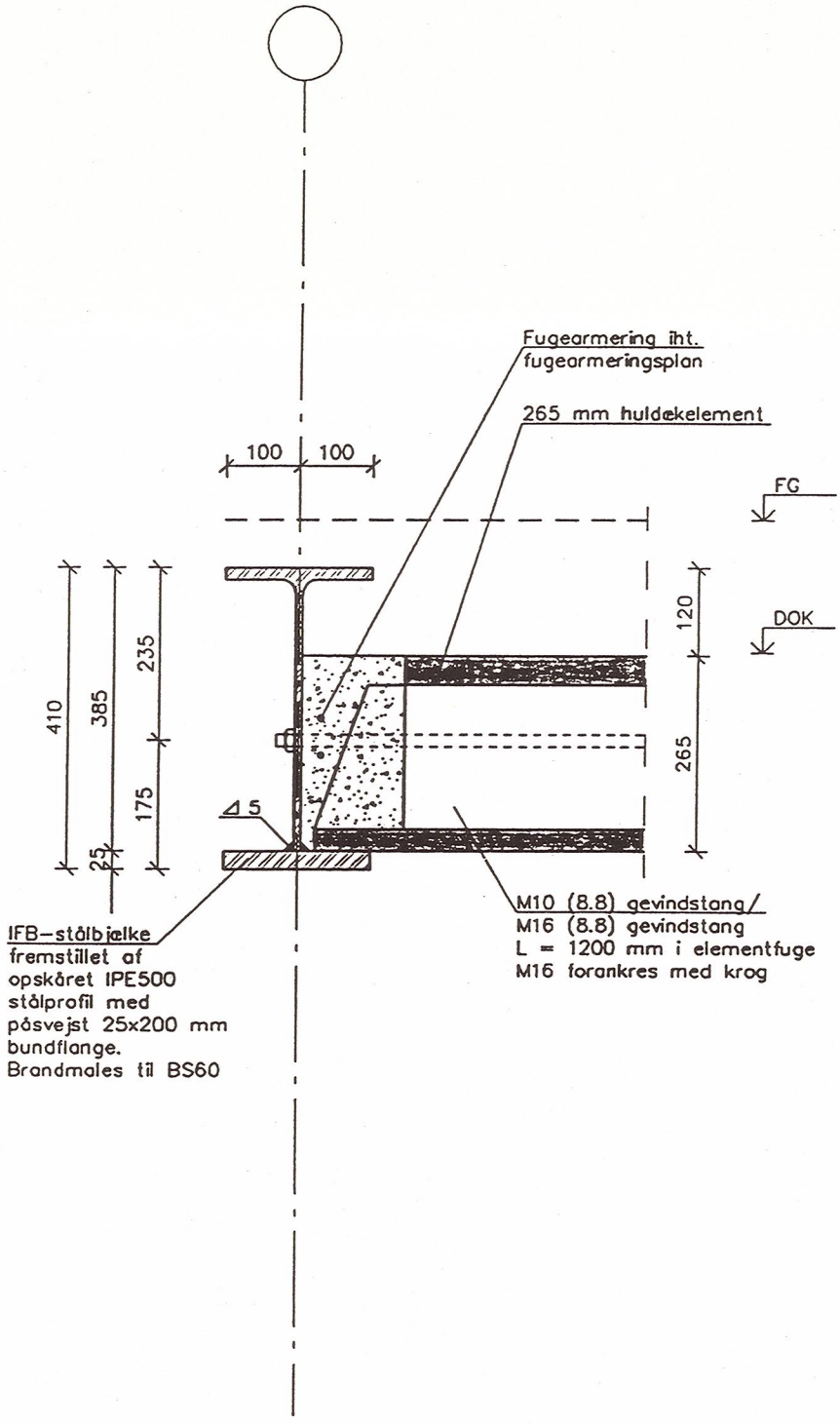

Sag nr.: 00.174.00	Tegning nr.: 2.220	Dato: 21.11.01	Rev. dato: 16.01.02		
Emne:			Mål: 1:10		
NIRAS Rådgivende ingeniører og planlæggere A/S Tilsluttet F.R.I			Detalje nr.: 208		

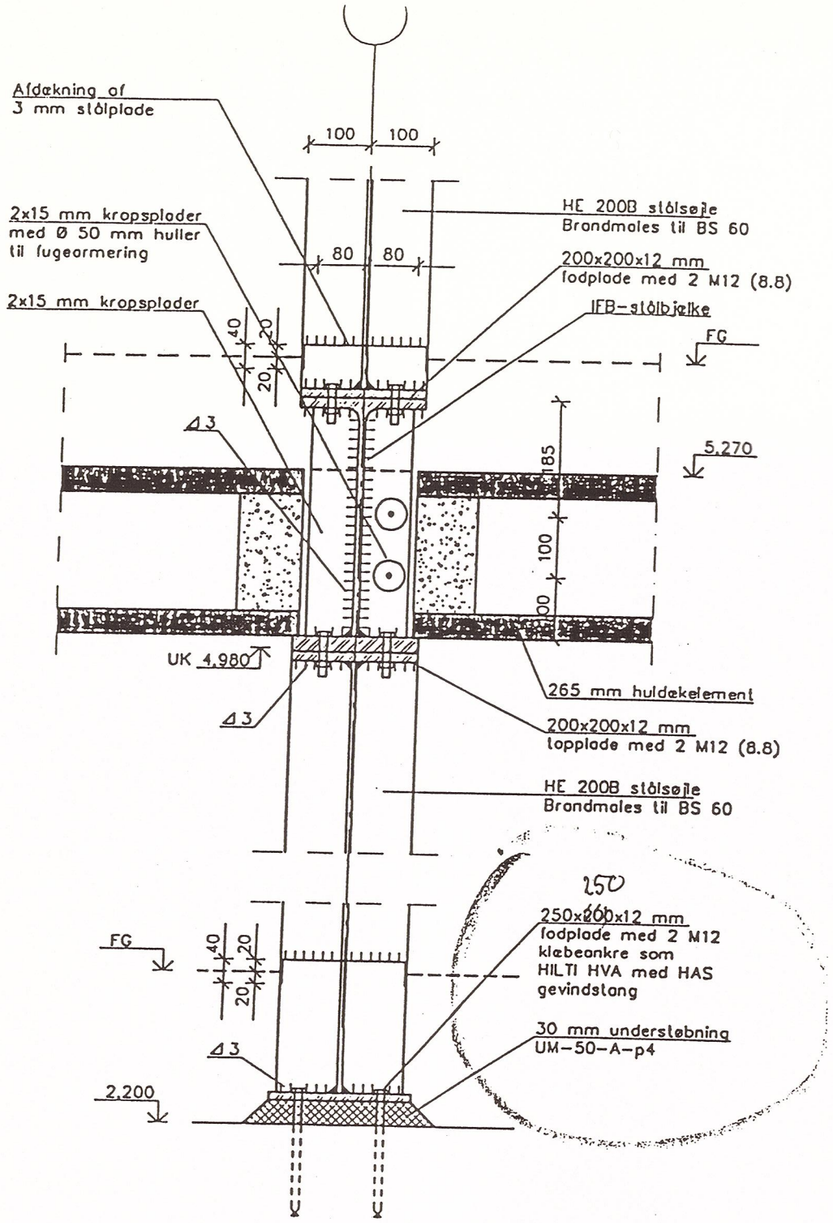

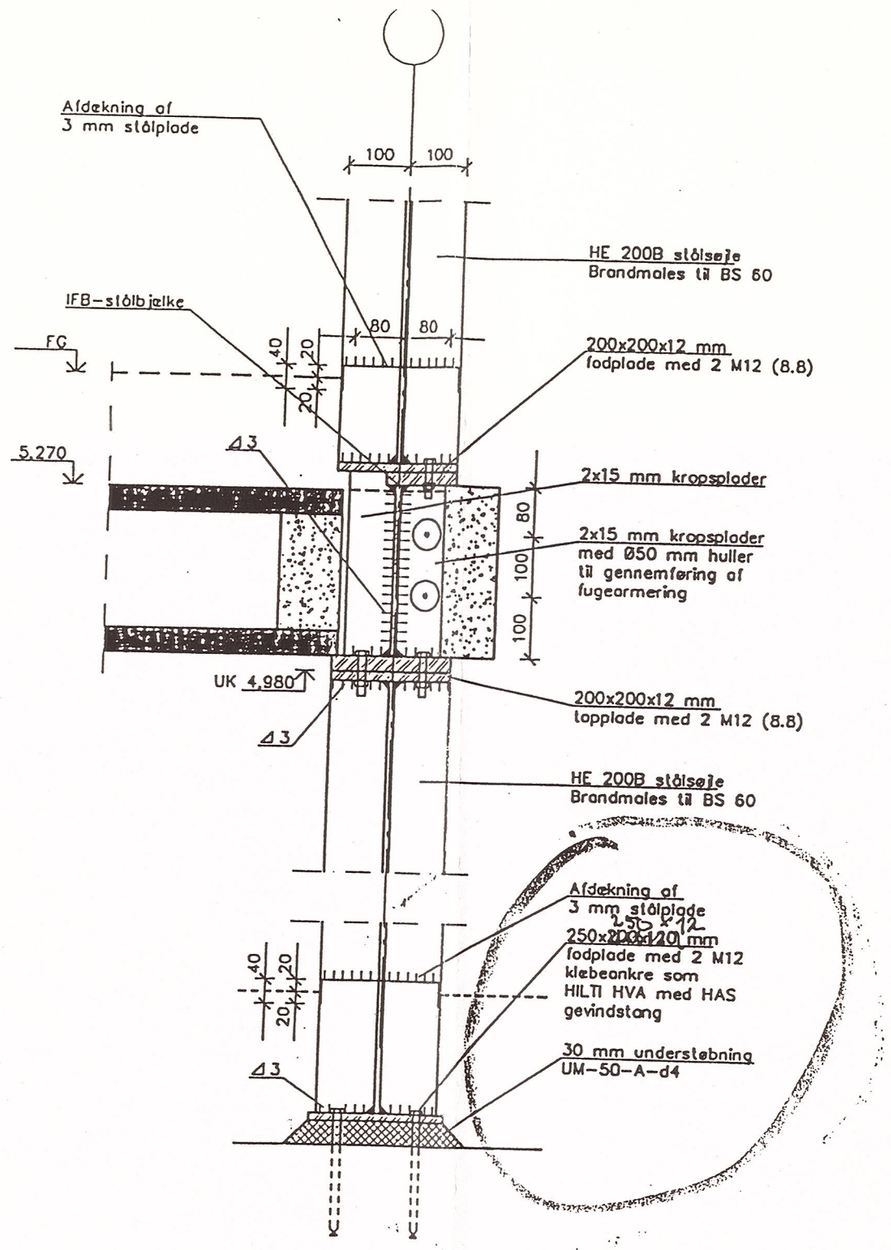

Sag nr.: 00.174.00	Tegning nr.: 2.220	Dato: 21.11.01	Rev. dato: 22.01.02		
Emne:			Mål: 1:10		
NIRAS Rådgivende ingeniører og planlæggere A/S Tilsluttet F.R.I			Detalje nr.: 210		

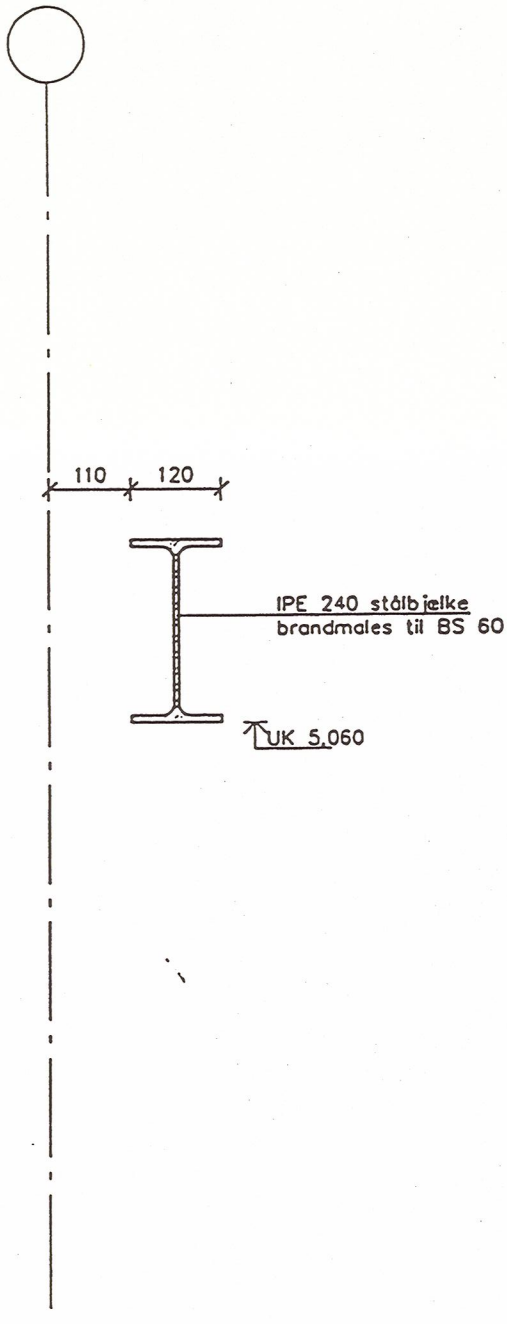

Sag nr.: 00.174.00	Tegning nr.: 2.220	Dato: 21.11.01	Rev. dato:	
Emne:			Mål:	1:10
			Detalje nr.:	212

NIRAS Rådgivende ingeniører og planlæggere A/S
Tilsluttet F.R.I

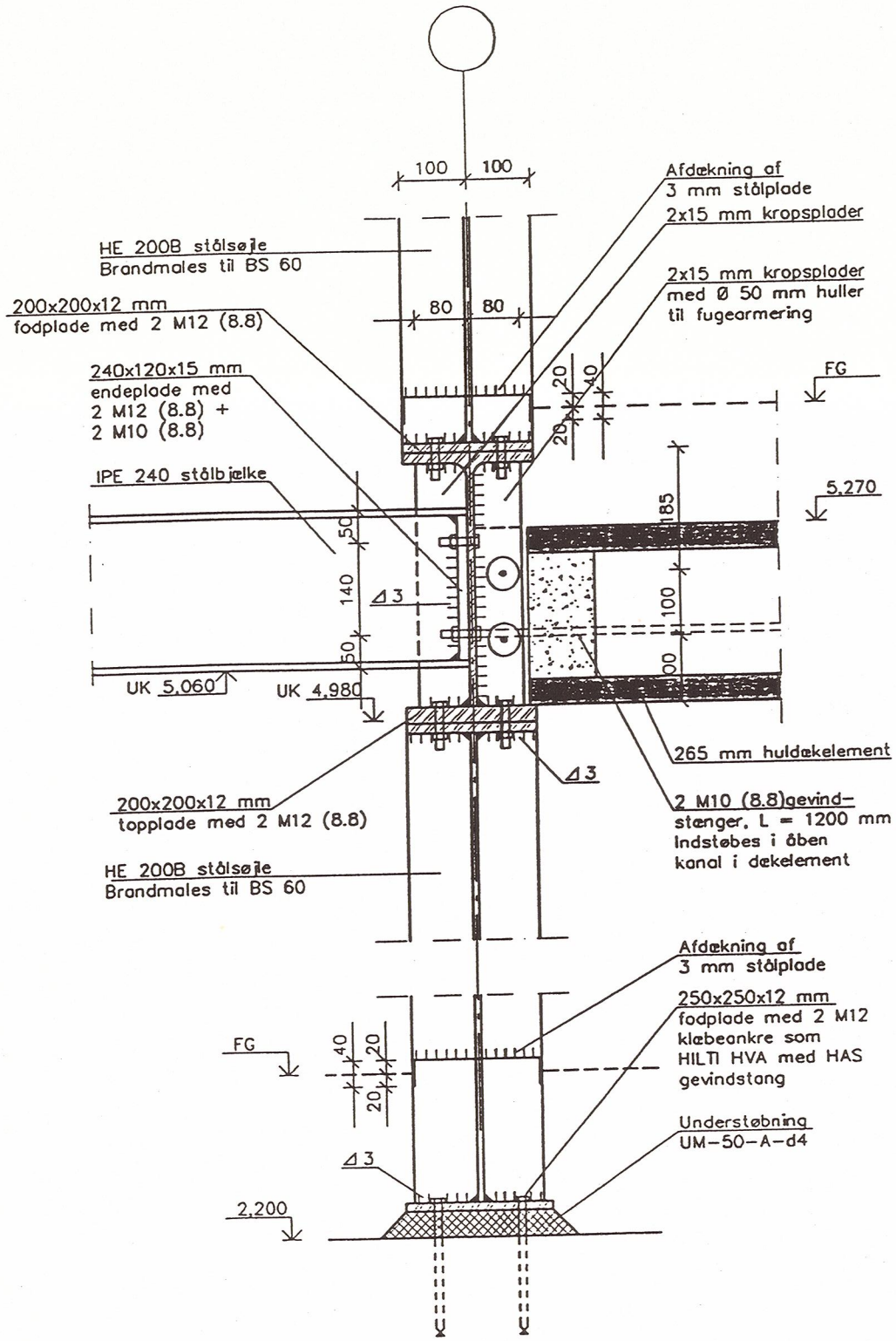

Sag nr.: 00.174.00	Tegning nr.: 2.220	Dato: 21.11.01	Rev. dato: 16.01.02	
Emne:			Mål: 1:10	
			Detalje nr.: 215	

NIRAS Rådgivende ingeniører og planleggere A/S
Tilsluttet F.R.I

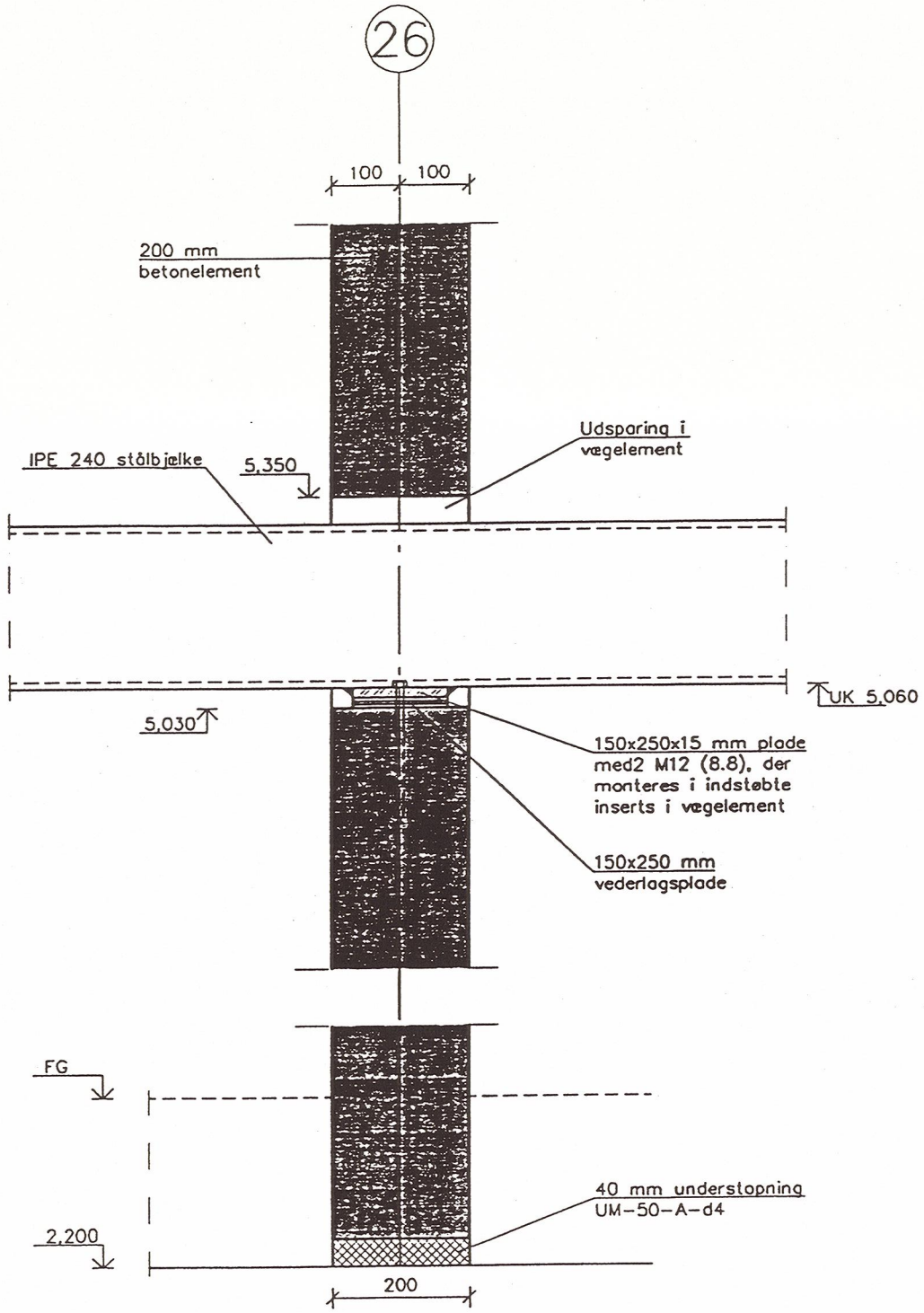

Sag nr.: 00.174.00	Tegning nr.: 2.220	Dato: 21.11.01	Rev. dato: 16.01.02	
Emne:			Mål: 1:10	
			Detalje nr.: 216	

NIRAS Rådgivende ingeniører og planlæggere A/S
Tilsluttet F.R.I

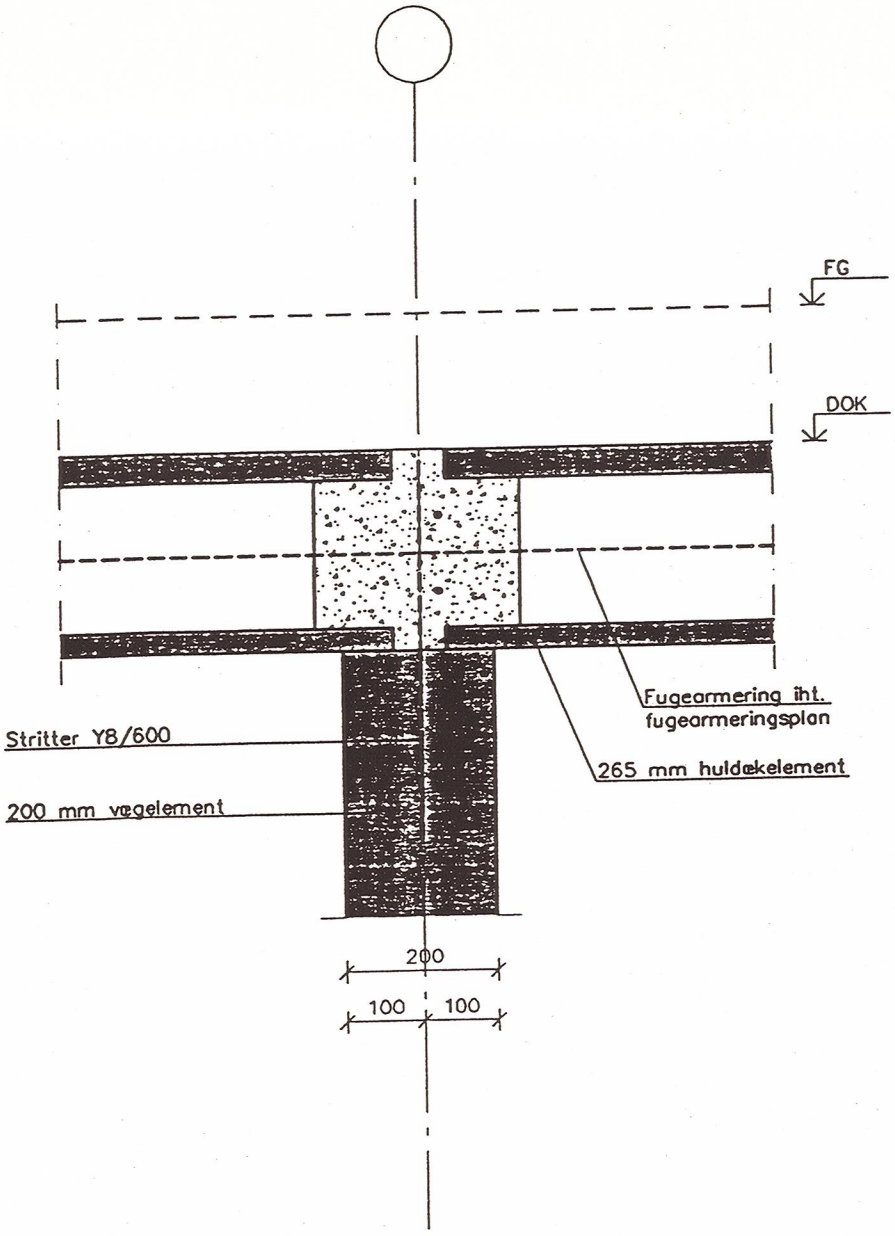

Sag nr.: 00.174.00	Tegning nr.: 2.220	Dato: 21.11.01	Rev. dato: 16.01.02	
Emne:			Mål: 1:10	
			Detalje nr.: 217	

NIRAS Rådgivende ingeniører og planlæggere A/S
Tilsluttet F.R.I

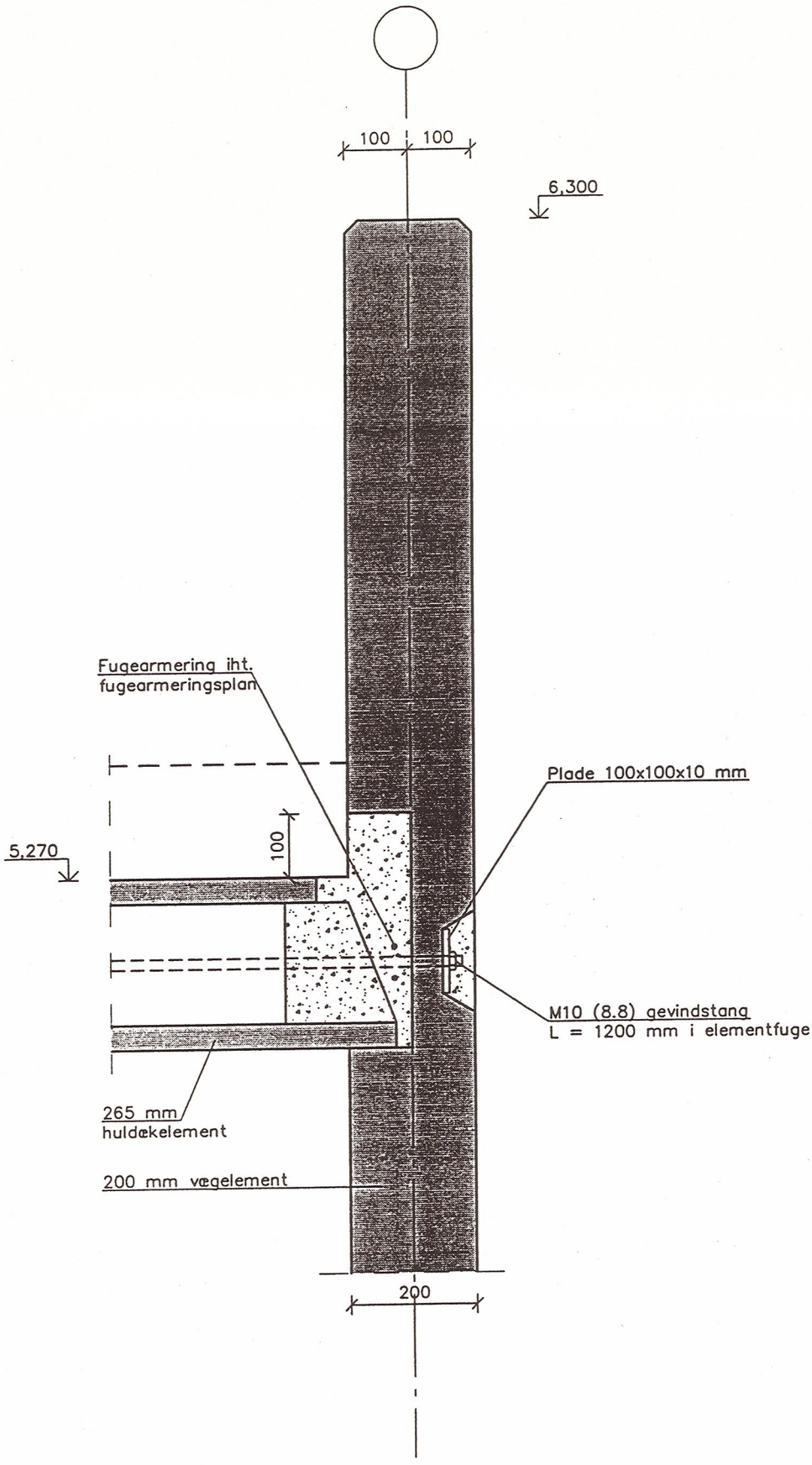

Sag nr.: 00.174.00	Tegning nr.: 2.220	Dato: 21.11.01	Rev. dato: 24.01.02	
Emne:			Mål: 1:10	
			Detalje nr.: 220	

NIRAS Rådgivende ingeniører og planlæggere A/S
Tilsluttet F.R.I

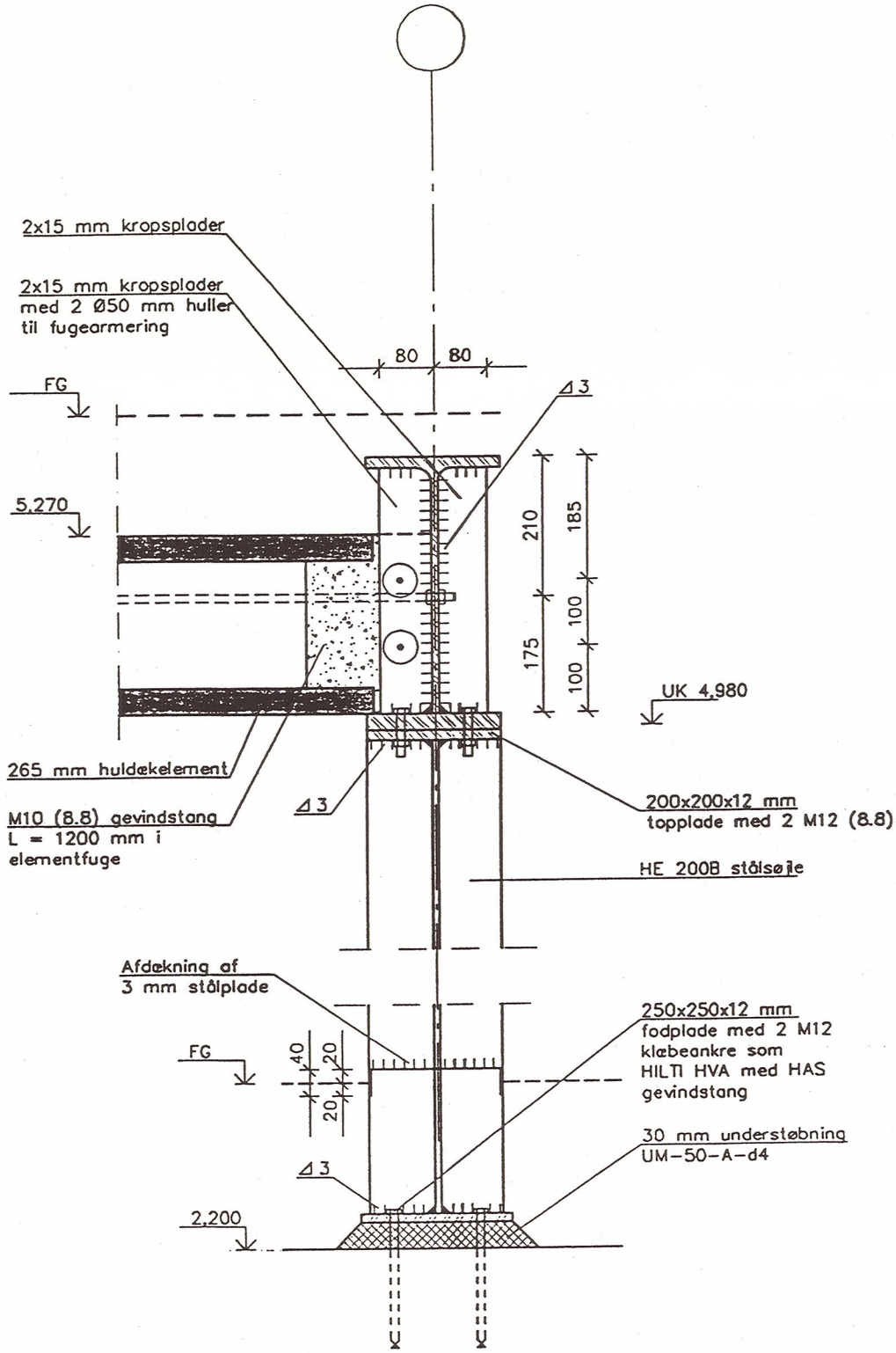

Sag nr.: 00.174.00	Tegning nr.: 2.220	Dato: 21.11.01	Rev. dato: 16.01.02
Emne:			Mål: 1:10
			Detalje nr.: 221

NIRAS Rådgivende ingeniører og planlæggere A/S
Tilsluttet F.R.I

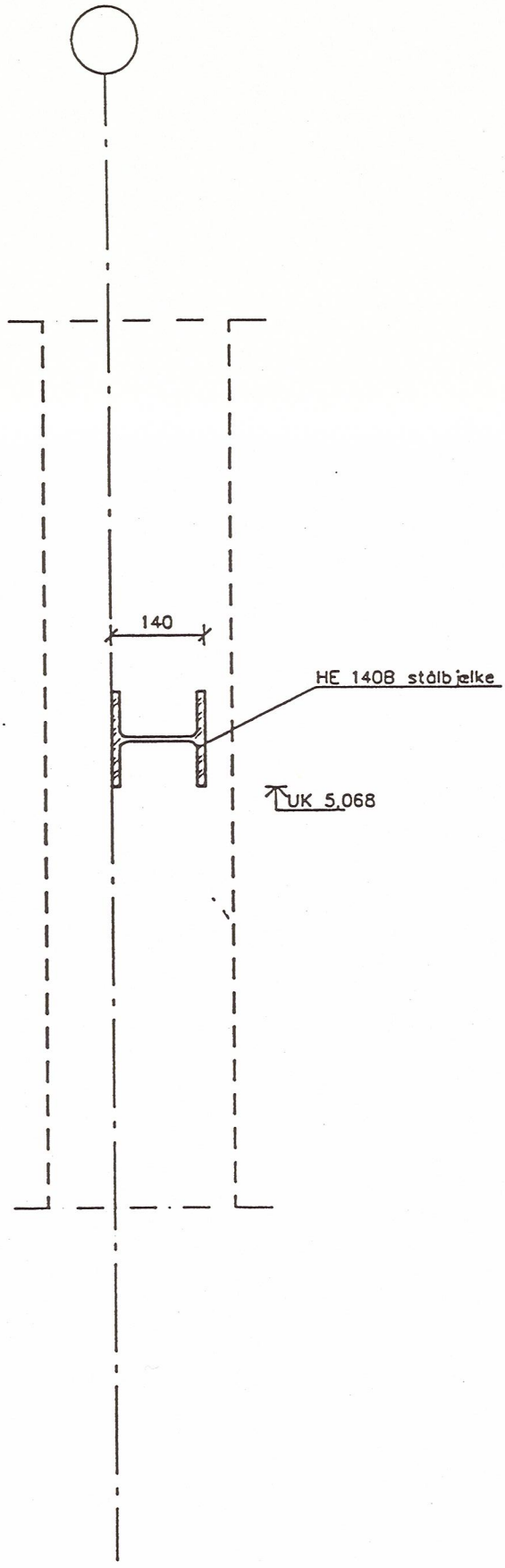

Sag nr.: 00.174.00	Tegning nr.: 2.220	Dato: 21.11.01	Rev. dato:
Emne:			Mål: 1:10
			Detalje nr.: 223

NIRAS Rådgivende ingeniører og planlæggere A/S
Tilsluttet F.R.I

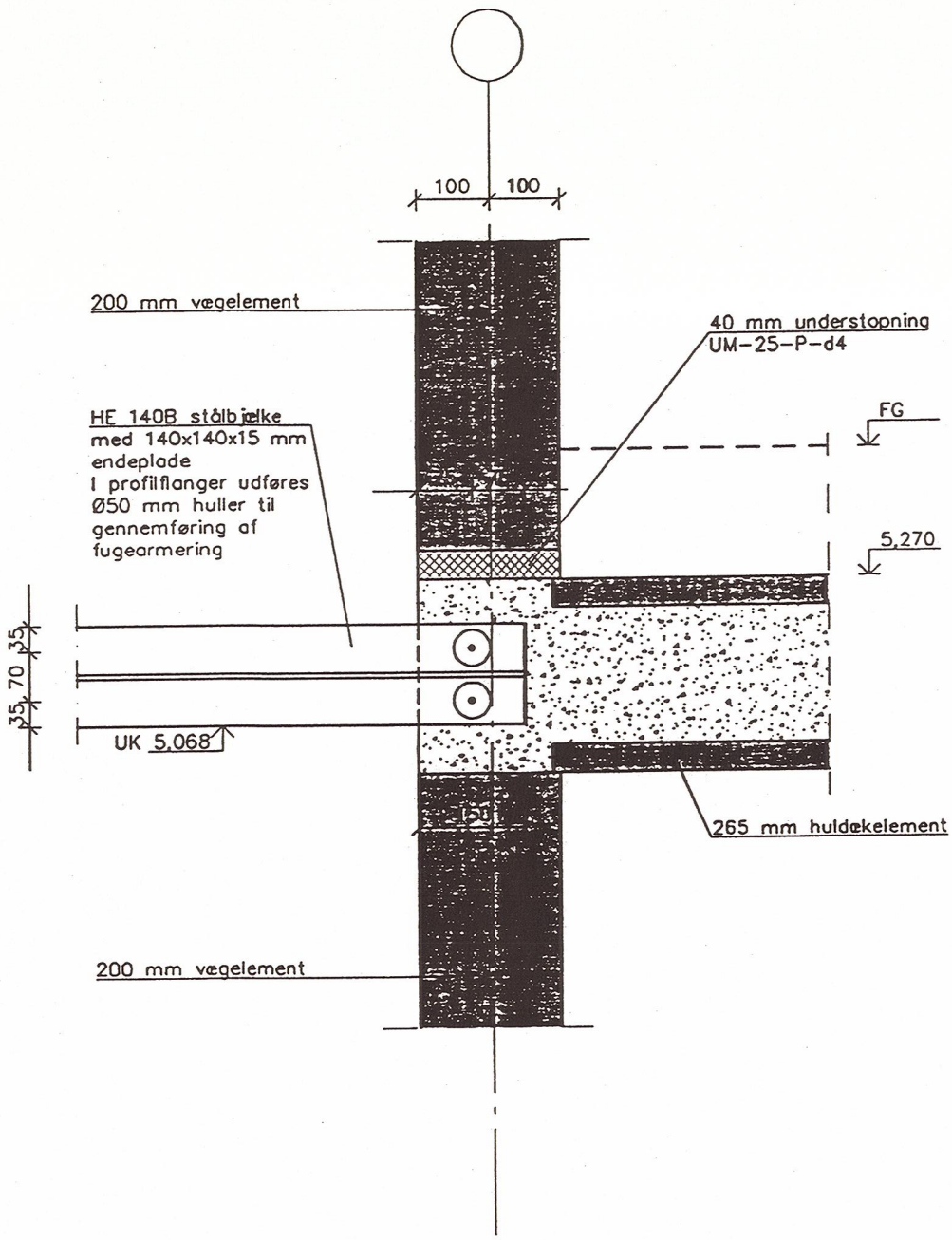

Sag nr.: 00.174.00	Tegning nr.: 2.220	Dato: 21.11.01	Rev. dato: 16.01.02
Emne:			Mål: 1:10
			Detalje nr.: 224

NIRAS Rådgivende ingeniører og planlæggere A/S
Tilsluttet F.R.I

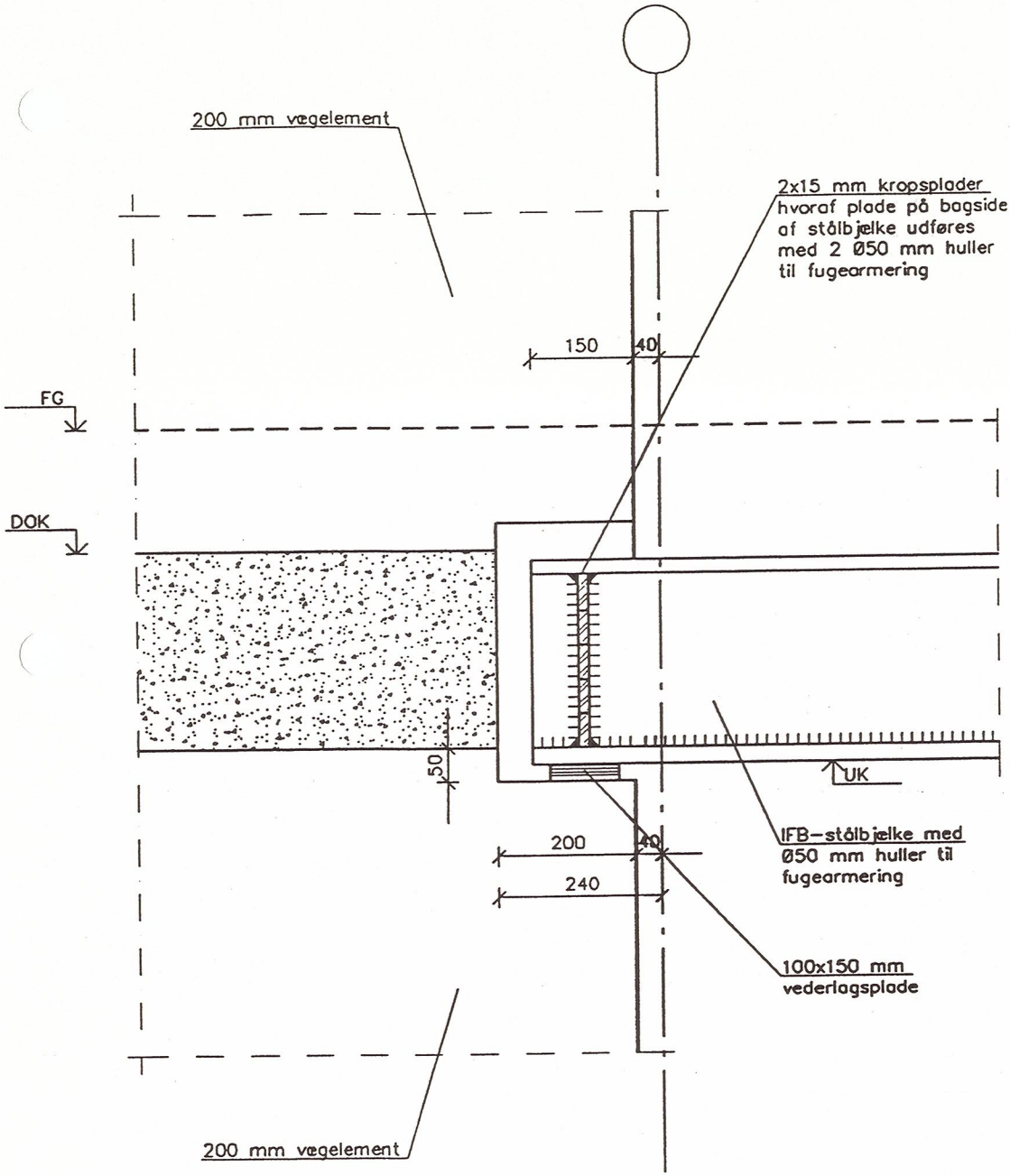

Sag nr.: 00.174.00	Tegning nr.: 2.220	Dato: 21.11.01	Rev. dato: 16.01.02
Emne:			Mål: 1:10
			Detalje nr.: 225

NIRAS Rådgivende ingeniører og planlæggere A/S
Tilsluttet F.R.I

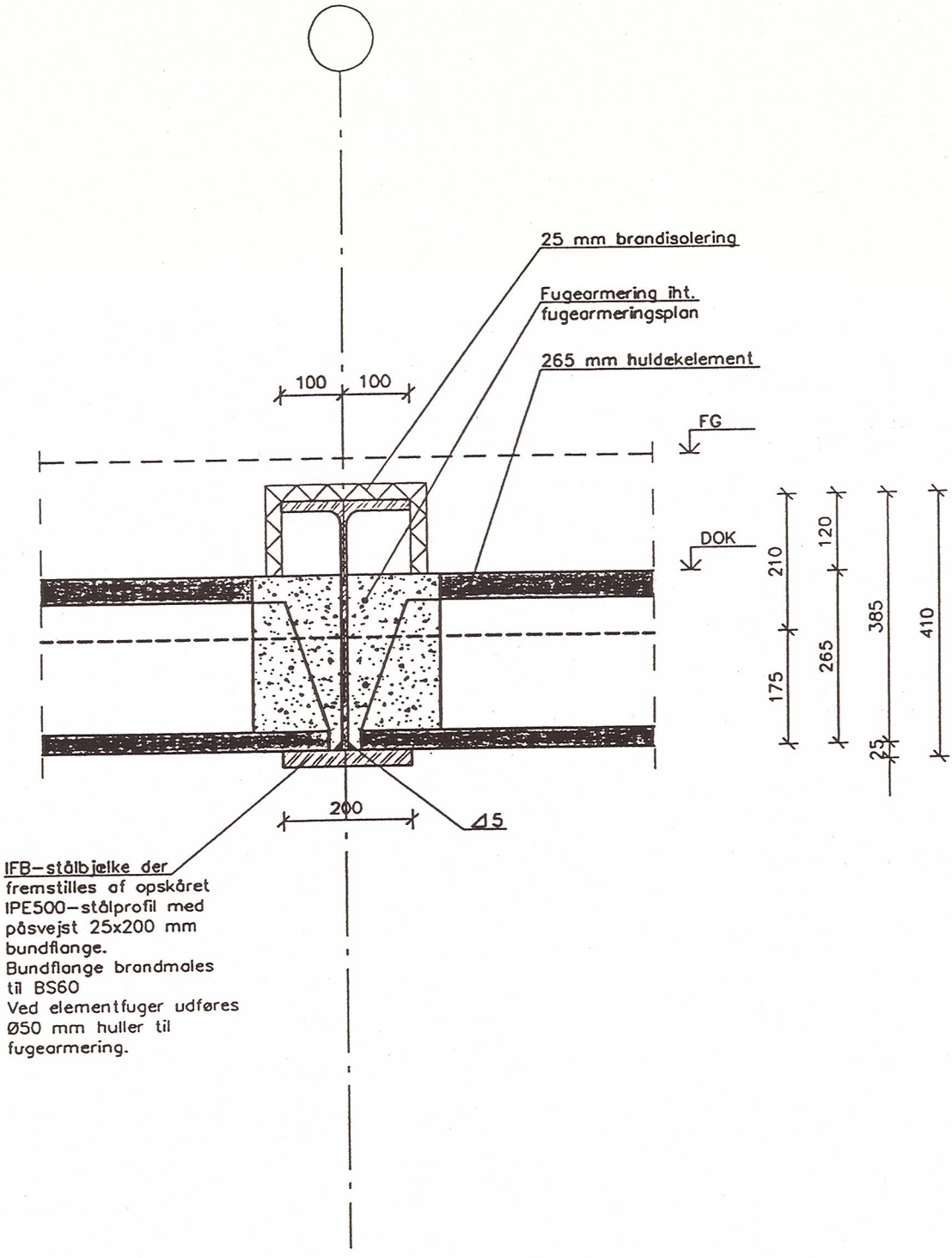

IFB–stålbjælke der fremstilles af opskåret IPE500–stålprofil med påsvejst 25x200 mm bundflange.
Bundflange brandmales til BS60
Ved elementfuger udføres Ø50 mm huller til fugearmering.

Sag nr.: 00.174.00	Tegning nr.: 2.220	Dato: 21.11.01	Rev. dato: 16.01.02	
Emne:			Mål: 1:10	
			Detalje nr.: 226	

NIRAS Rådgivende ingeniører og planlæggere A/S
Tilsluttet F.R.I

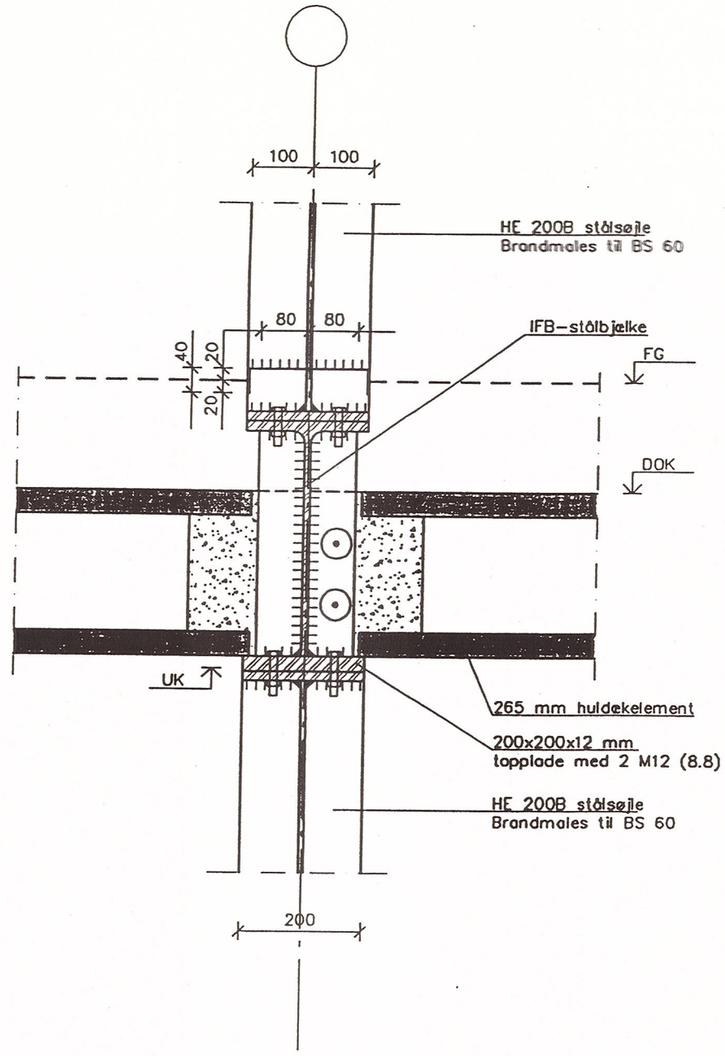

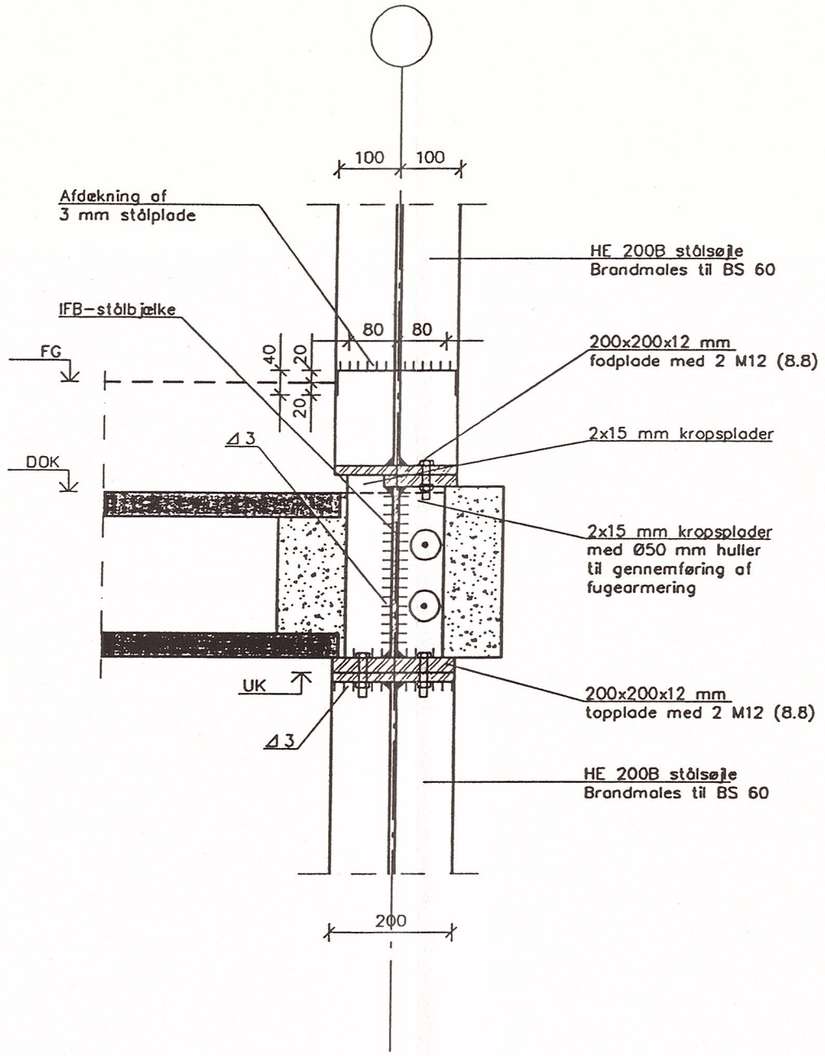

Sag nr.:	00.174.00	Tegning nr.:	2.220	Dato: 21.11.01	Rev. dato: 16.01.02
Emne:					Mål: 1:10
					Detalje nr.: 227

NIRAS Rådgivende ingeniører og planlæggere A/S
Tilsluttet F.R.I

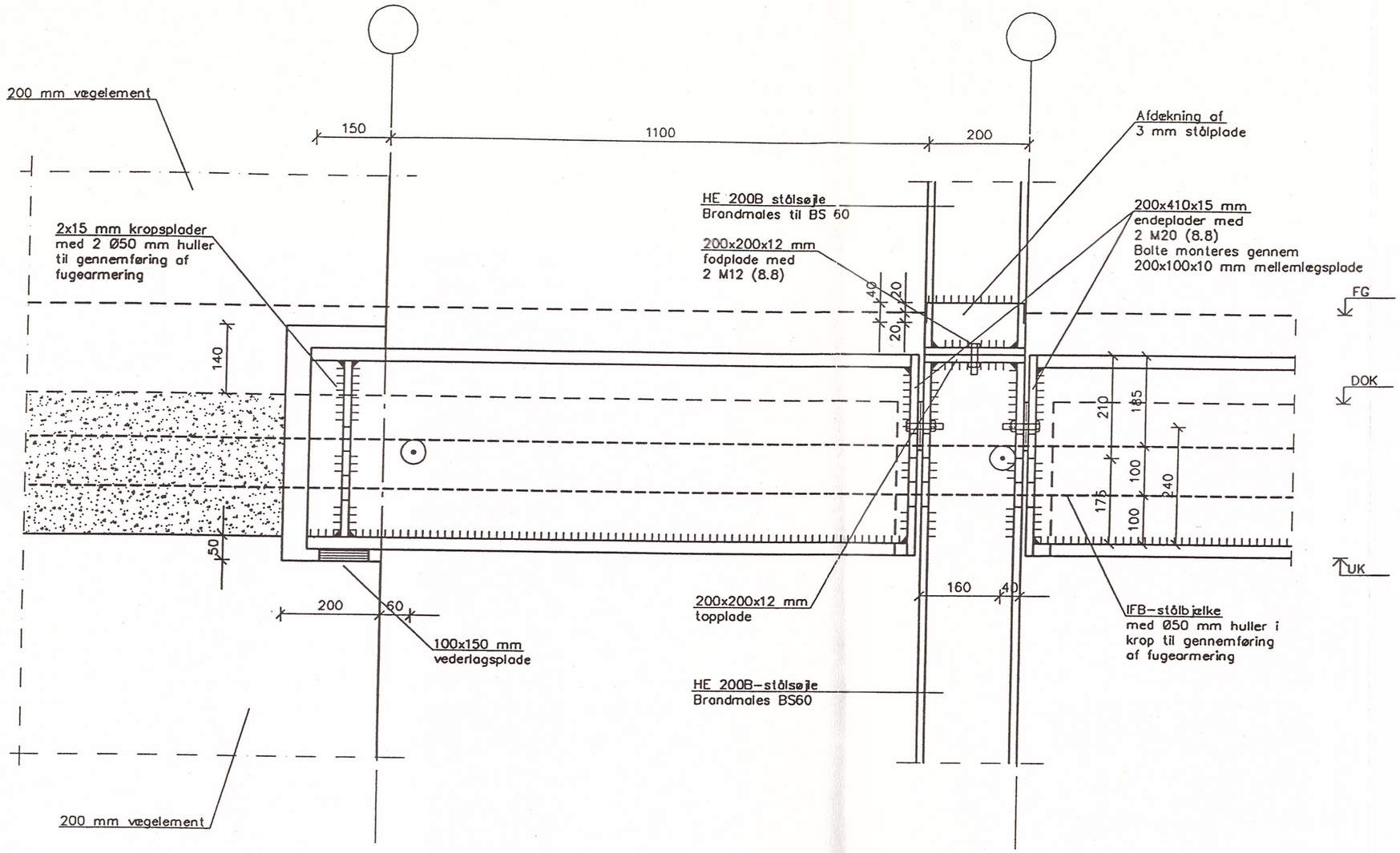

Sag nr.: 00.174.00	Tegning nr.: 2.220	Dato: 21.11.01	Rev. dato: 16.01.02
Emne:			Mål: 1:10
NIRAS Rådgivende ingeniører og planlæggere A/S Tilsluttet F.R.I			Detalje nr.: 228

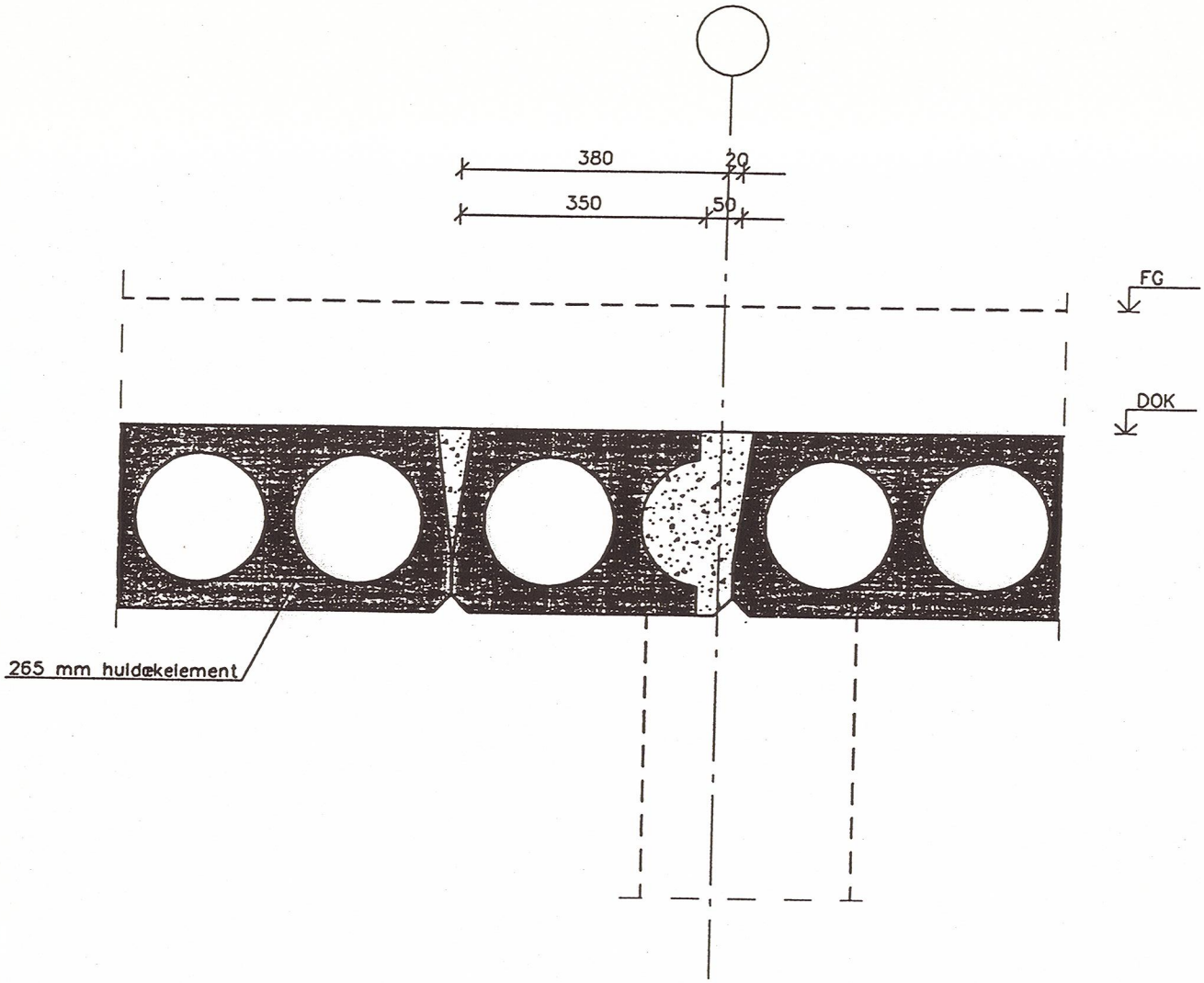

Sag nr.: 00.174.00	Tegning nr.: 2.220	Dato: 21.11.01	Rev. dato: 16.01.02		
Emne:			Mål: 1:10		
NIRAS Rådgivende ingeniører og planlæggere A/S Tilsluttet F.R.I			Detalje nr.: 229		

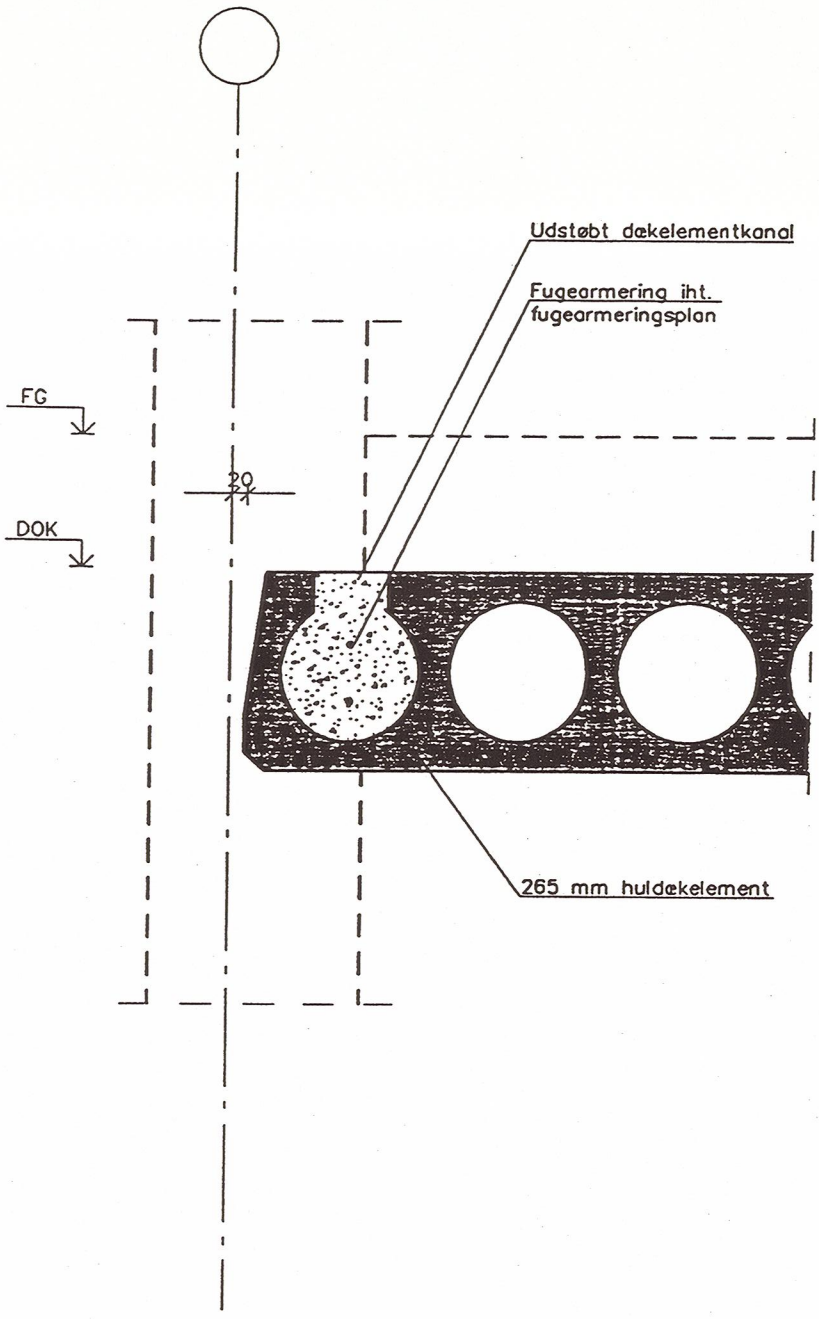

Sag nr.: 00.174.00	Tegning nr.: 2.220	Dato: 21.11.01	Rev. dato: 16.01.02		
Emne:			Mål: 1:10		
NIRAS Rådgivende ingeniører og planlæggere A/S Tilsluttet F.R.I			Detalje nr.: 230		

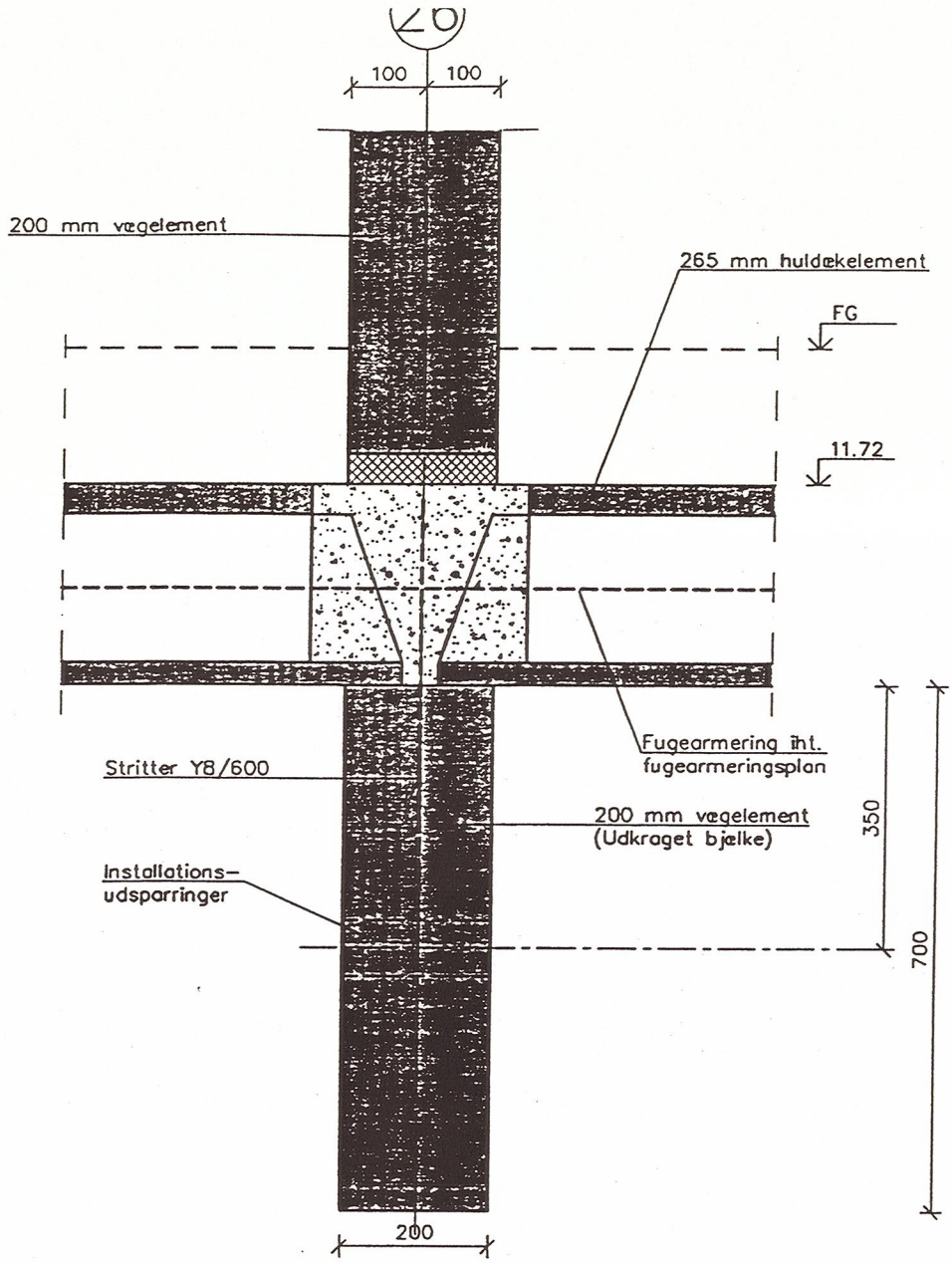

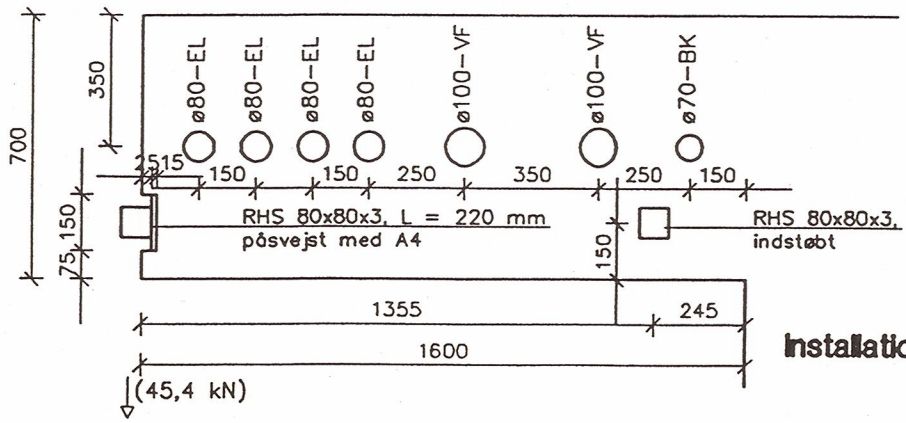

Installationsudsparinger, 1:20

Sag nr.: 00.174.00	Tegning nr.: 2.220	Dato: 21.11.01	Rev. dato: 16.01.02
Emne:			Mål: 1:10
			Detalje nr.: 231

NIRAS Rådgivende ingeniører og planlæggere A/S
Tilsluttet F.R.I

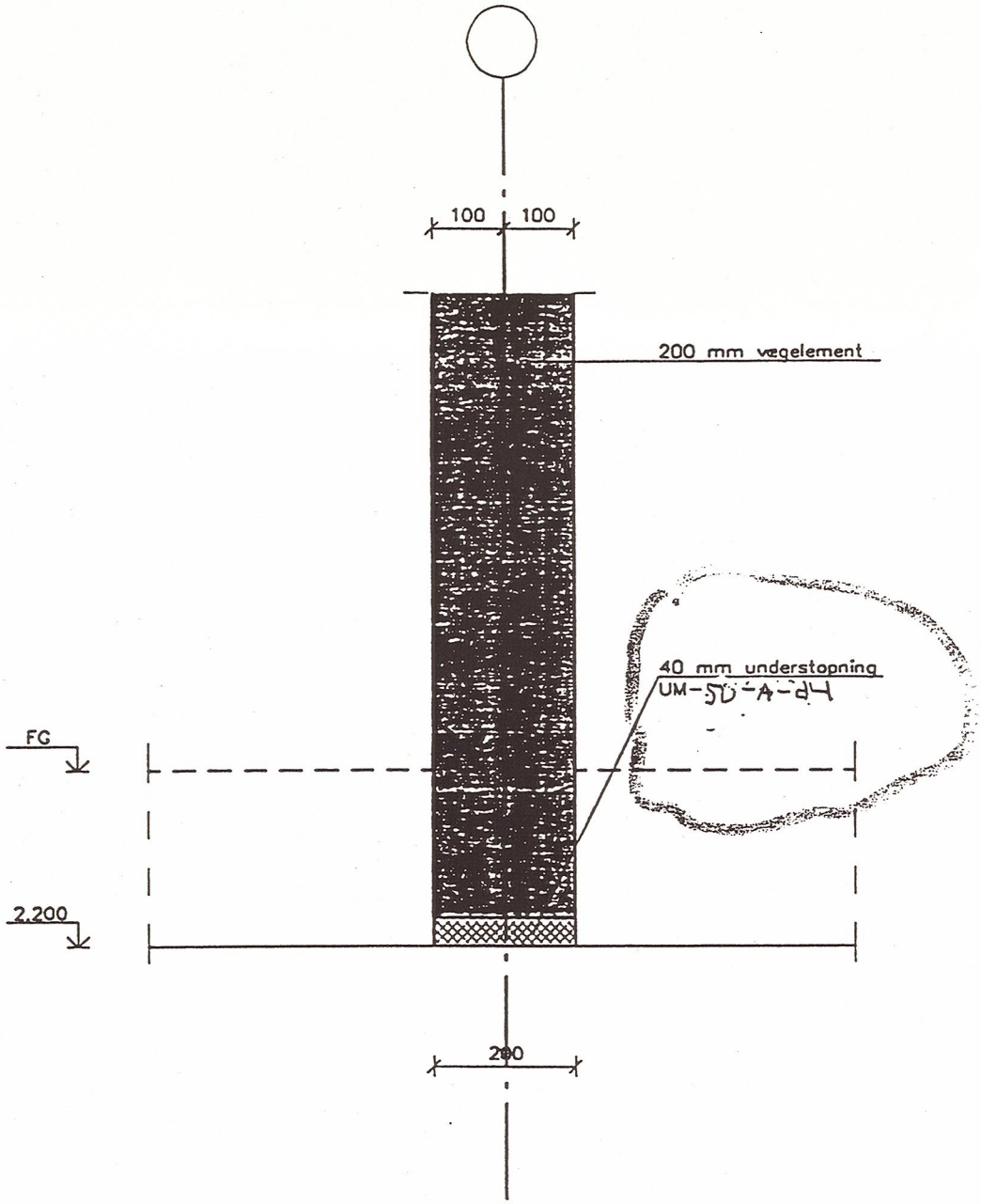

Sag nr.: 00.174.00	Tegning nr.: 2.220	Dato: 16.01.02	Rev. dato: 22.02.02	
Emne:			Mål: 1:10	
			Detalje nr.: 232	

NIRAS Rådgivende ingeniører og planlæggere A/S
Tilsluttet F.R.I

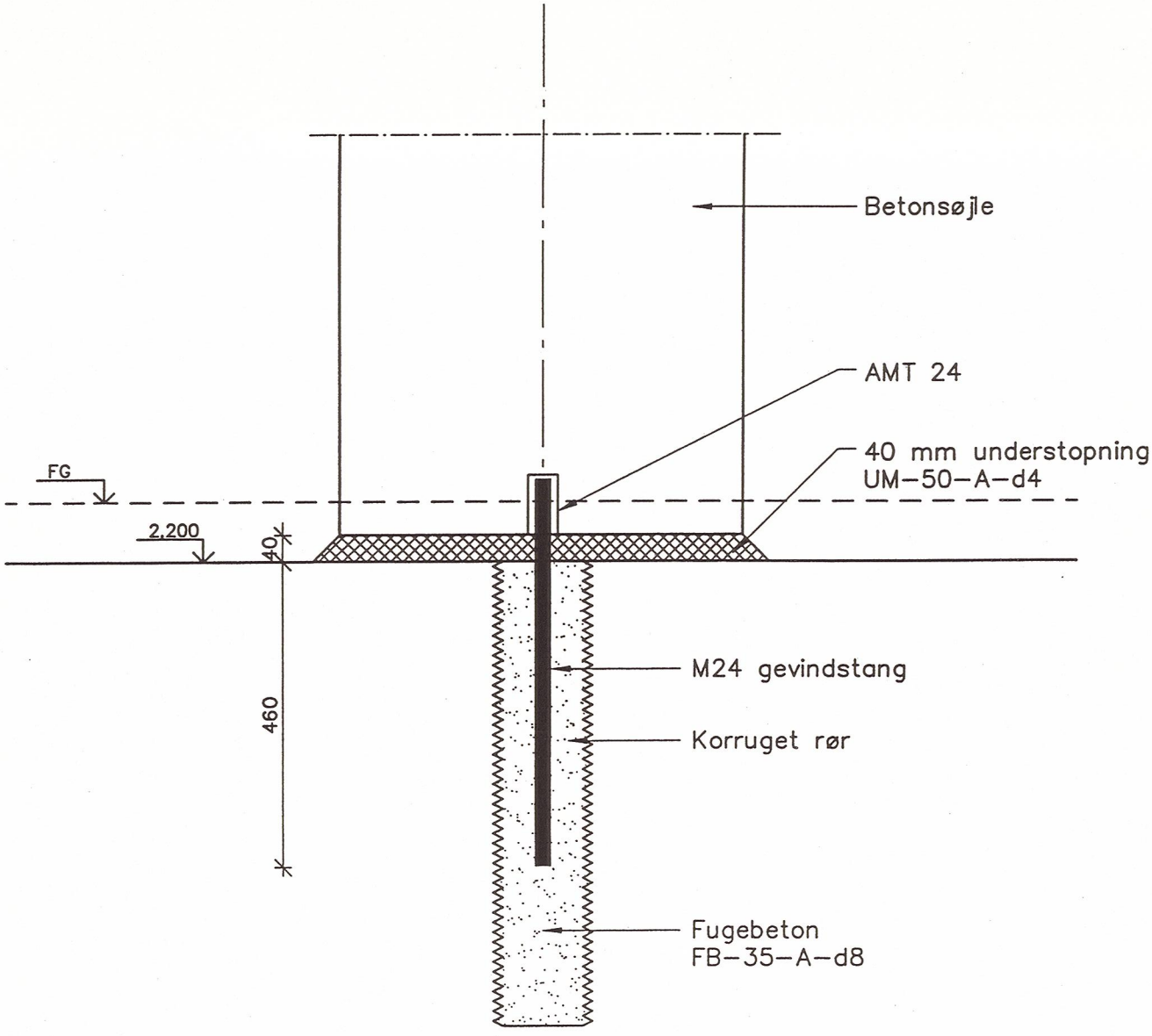

Sag nr.: 00.174.00	Tegning nr.: 2.220	Dato: 24.01.02	
Emne:		Mål:	1:10
		Detalje nr.:	233

NIRAS Rådgivende ingeniører og planlæggere A/S
Tilsluttet F.R.I

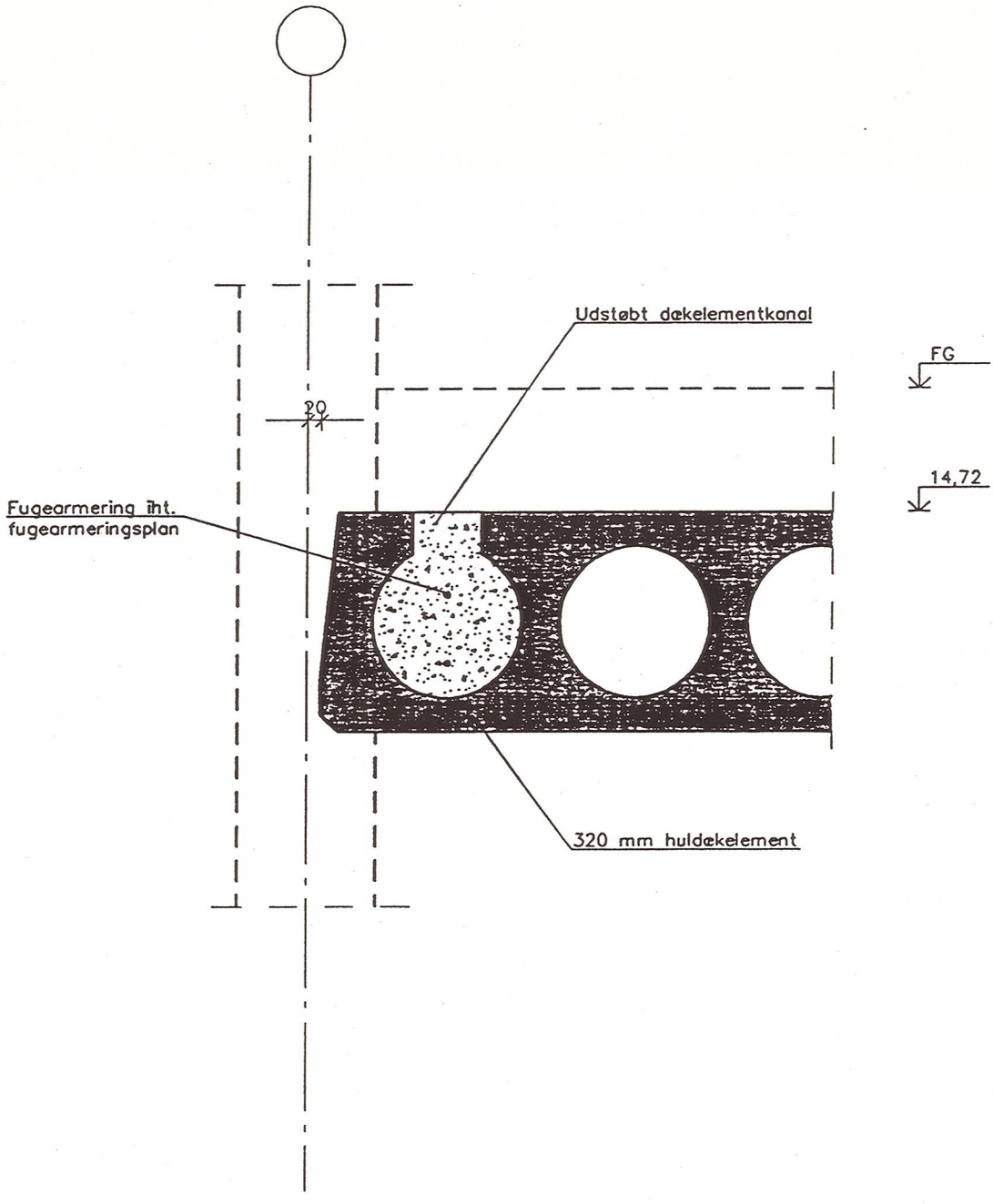

Sag nr.: 00.174.00	Tegning nr.: 2.220	Dato: 21.11.01	Rev. dato: 16.01.02
Emne:			Mål: 1:10
			Detalje nr.: 234

NIRAS Rådgivende ingeniører og planlæggere A/S
Tilsluttet F.R.I

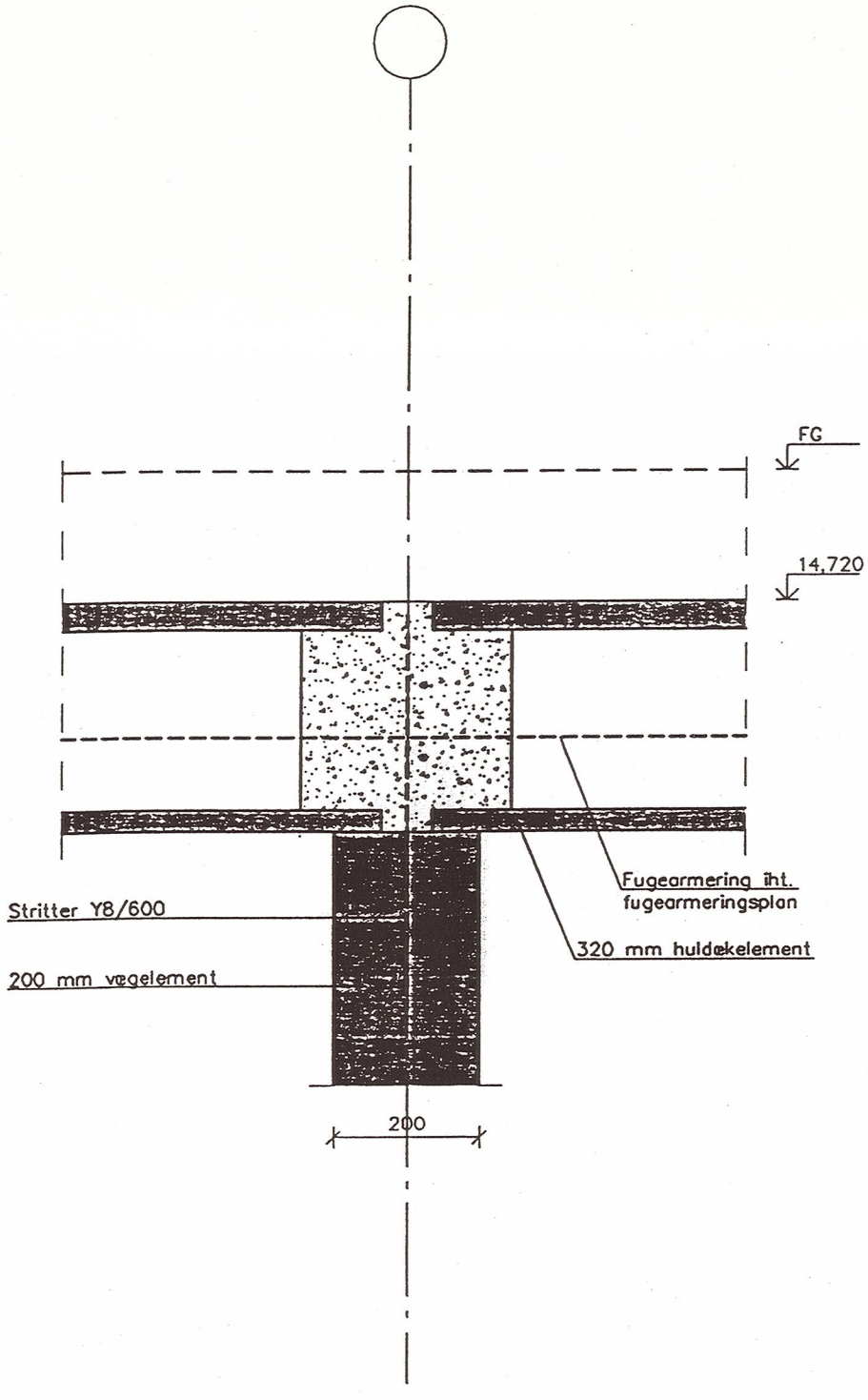

Sag nr.: 00.174.00	Tegning nr.: 2.220	Dato: 21.11.01	Rev. dato: 16.01.02		
Emne:			Mål: 1:10		
			Detalje nr.: 237		

NIRAS Rådgivende ingeniører og planlæggere A/S
Tilsluttet F.R.I

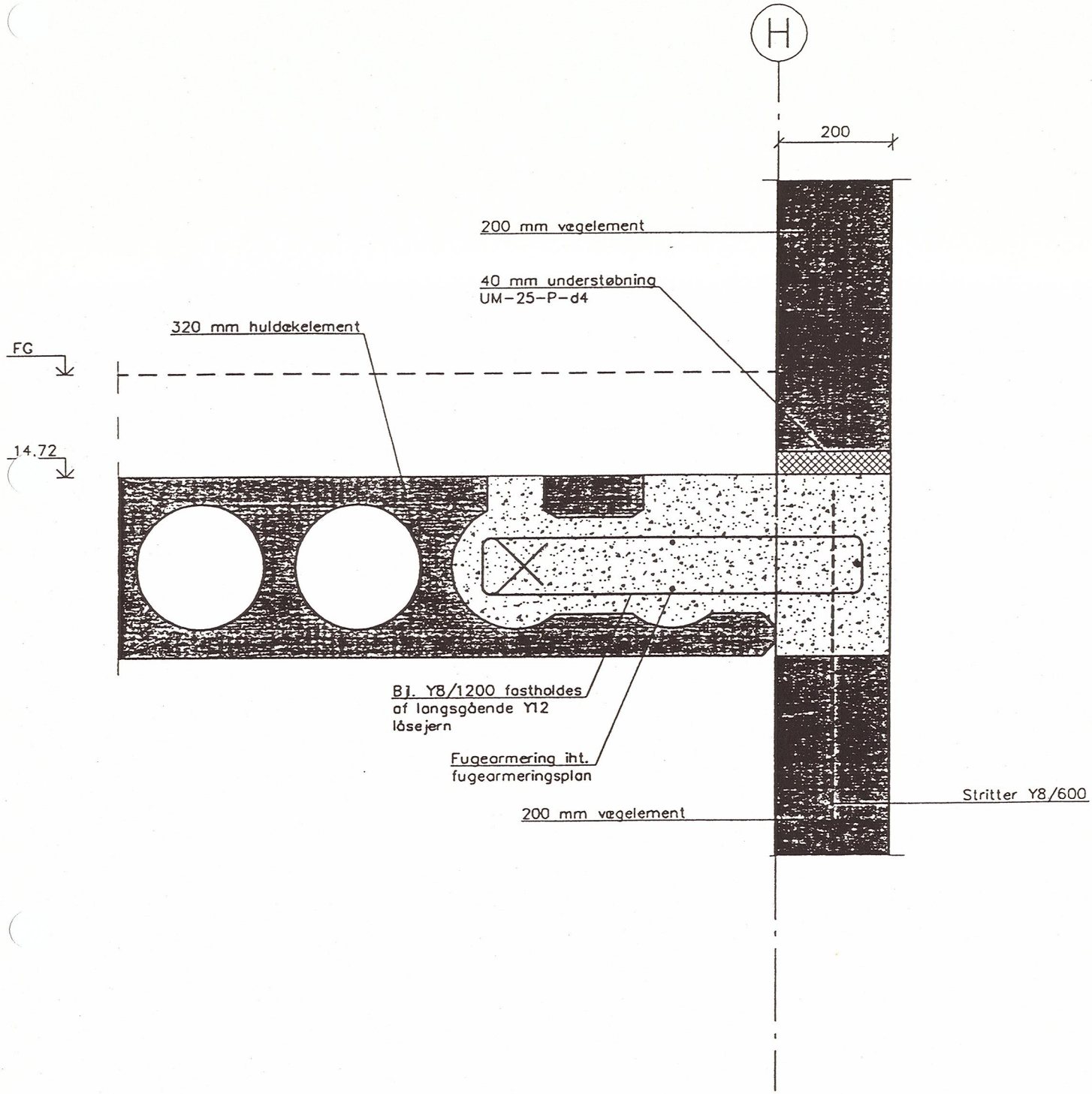

Sag nr.: 00.174.00	Tegning nr.: 2.220	Dato: 21.11.01	Rev. dato: 16.01.02		
Emne:			Mål: 1:10		
			Detalje nr.: 238		

NIRAS Rådgivende ingeniører og planlæggere A/S
Tilsluttet F.R.I

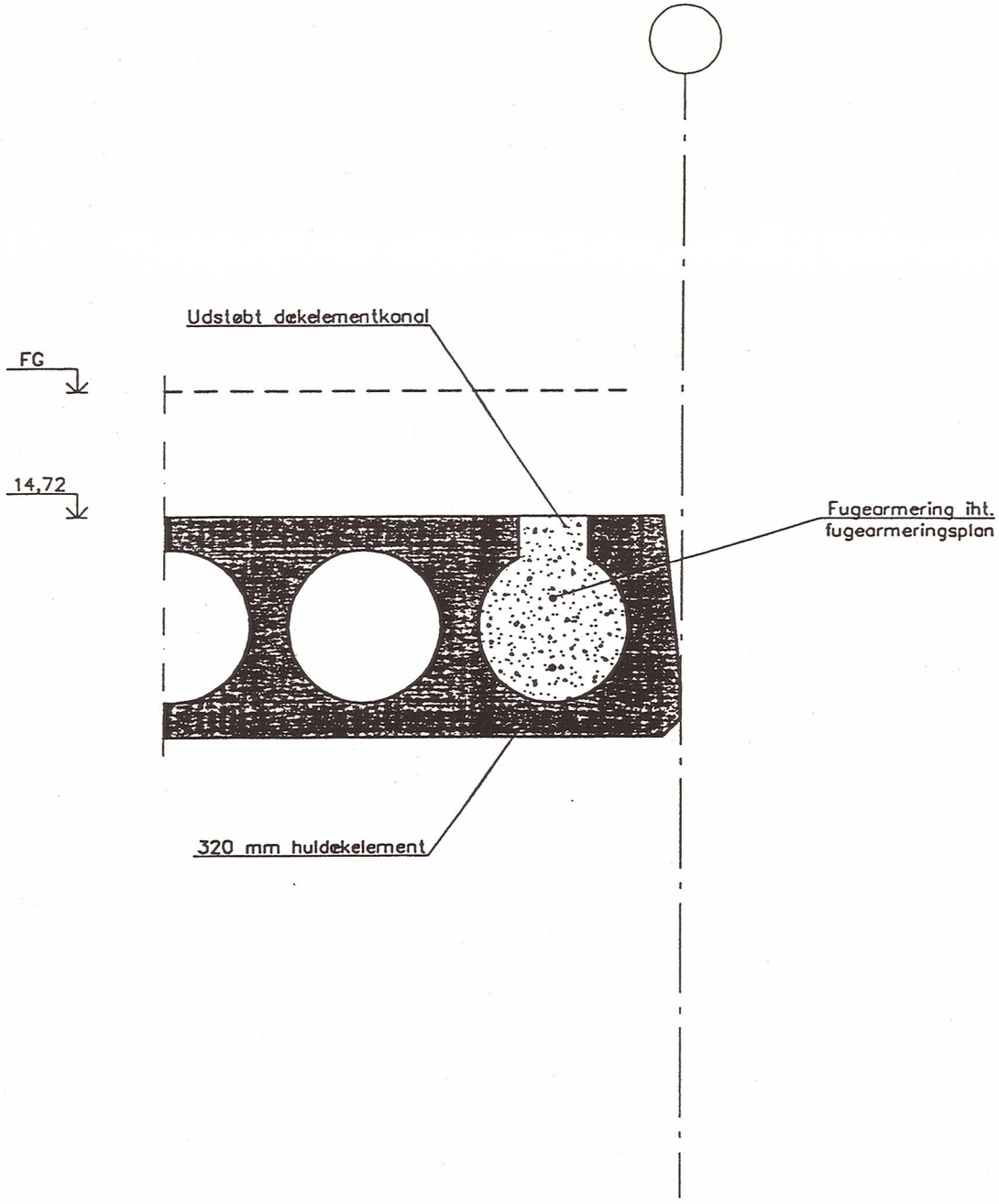

Sag nr.: 00.174.00	Tegning nr.: 2.220	Dato: 21.11.01	Rev. dato: 16.01.02
Emne:			Mål: 1:10
			Detalje nr.: 239

NIRAS Rådgivende ingeniører og planlæggere A/S
Tilsluttet F.R.I

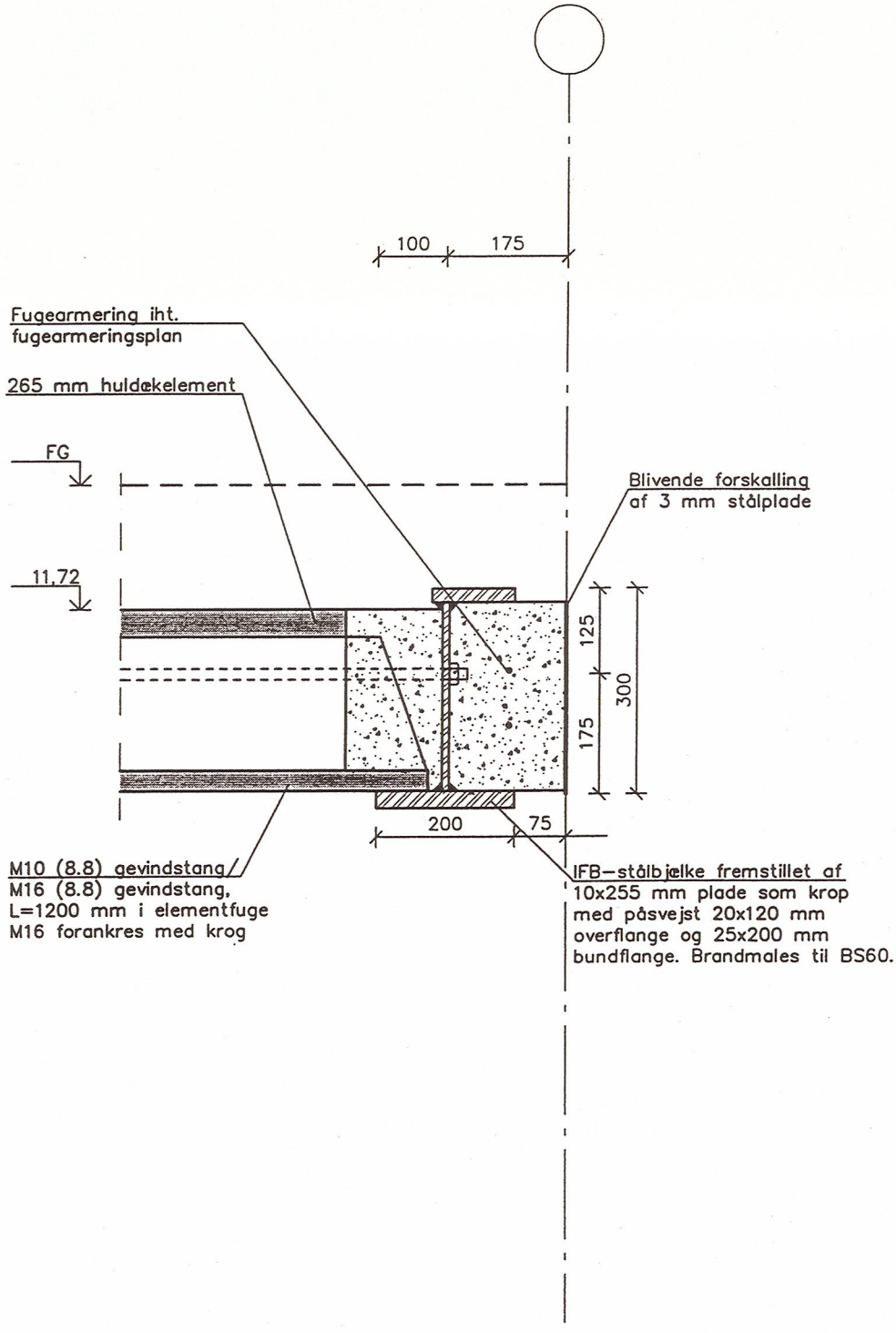

Sag nr.: 00.174.00	Tegning nr.: 2.220	Dato: 21.11.01	Rev. dato: 24.01.02
Emne:			Mål: 1:10
			Detalje nr.: 240

NIRAS Rådgivende ingeniører og planlæggere A/S
Tilsluttet F.R.I

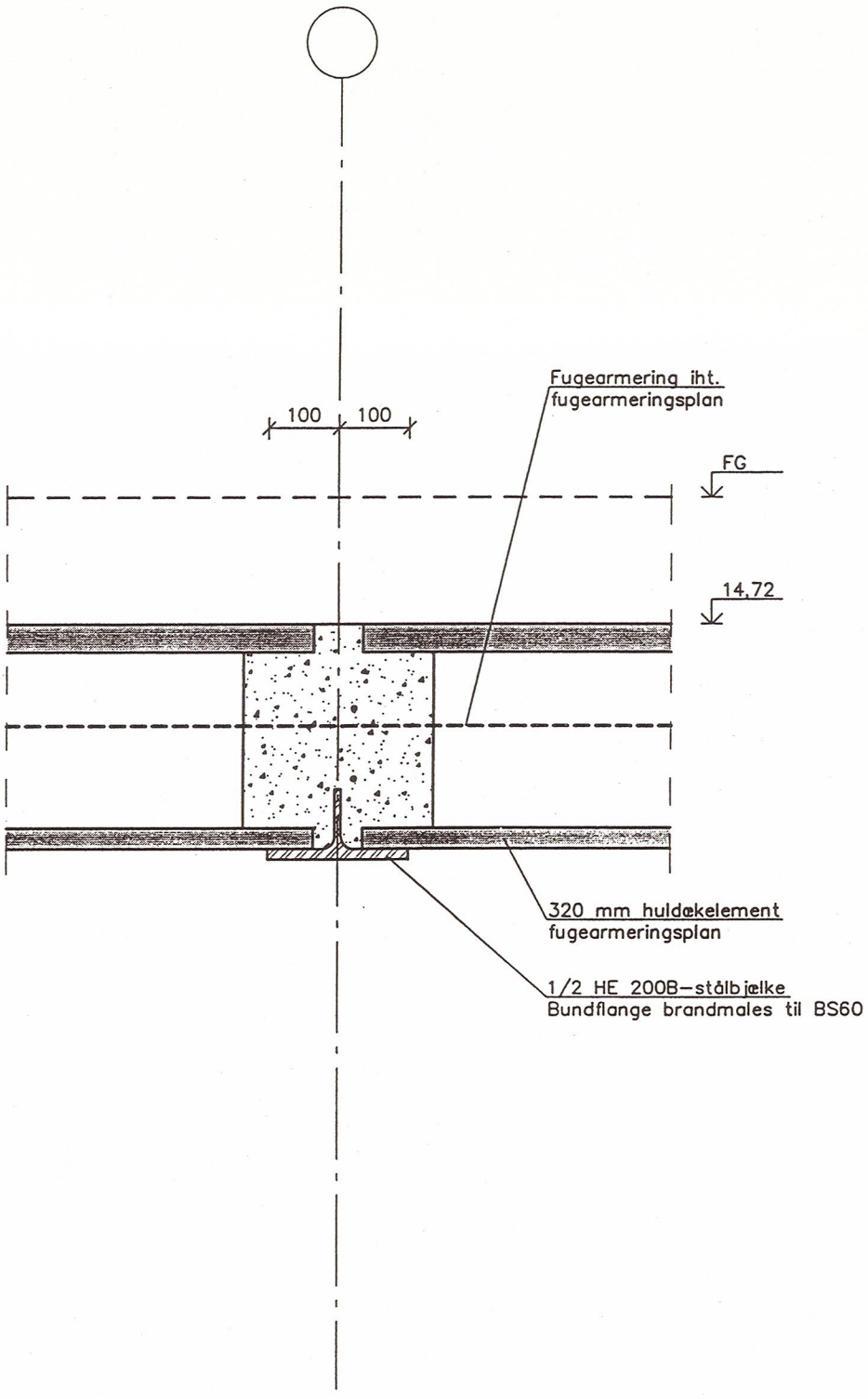

Sag nr.: 00.174.00	Tegning nr.: 2.220	Dato: 21.12.01	Rev. dato: 24.01.02		
Emne:			Mål: 1:10		
NIRAS Rådgivende ingeniører og planlæggere A/S Tilsluttet F.R.I			Detalje nr.: 241		

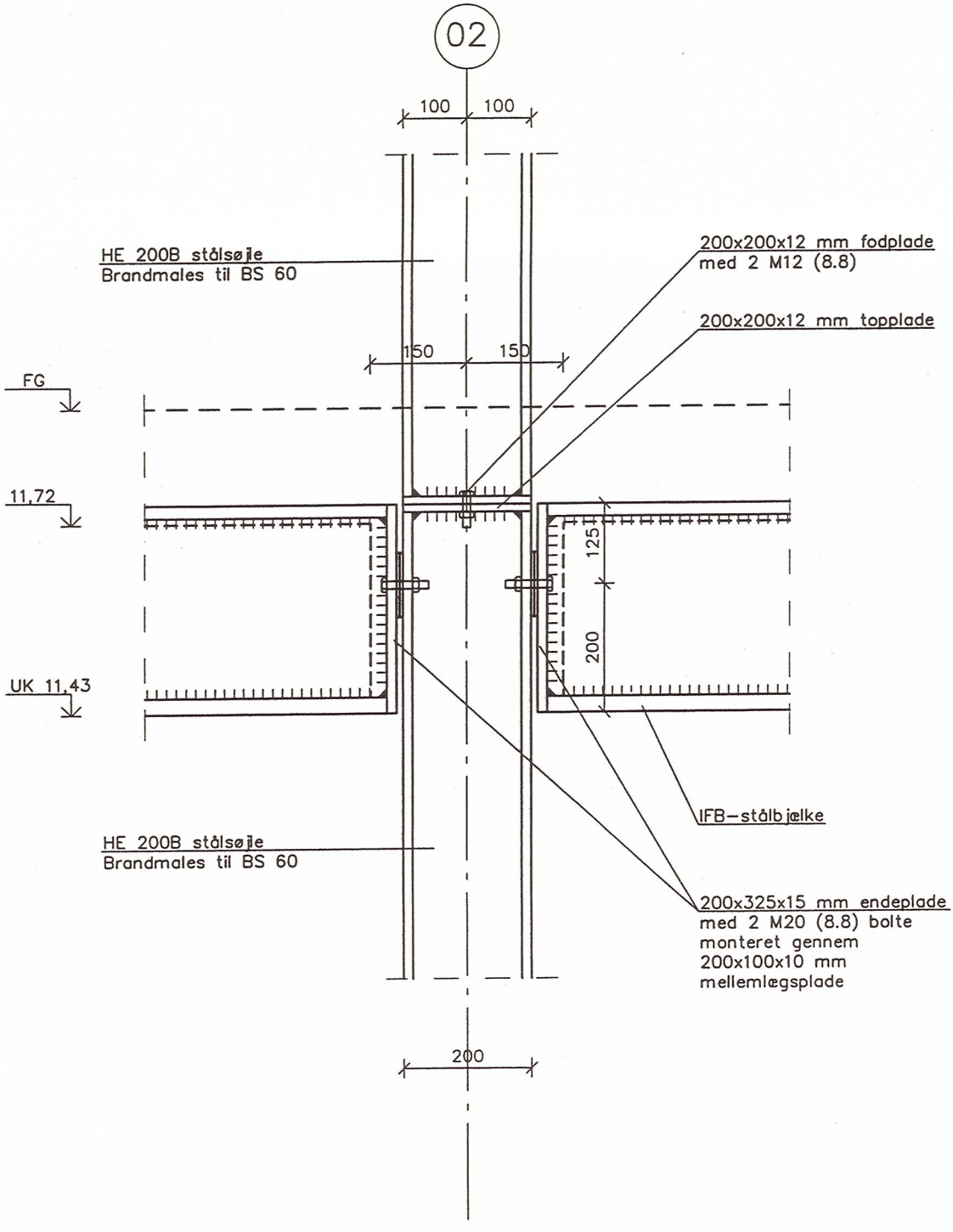

Sag nr.: 00.174.00	Tegning nr.: 2.220	Dato: 24.01.02	Rev. dato:	
Emne:			Mål:	1:10
			Detalje nr.:	244

NIRAS Rådgivende ingeniører og planlæggere A/S
Tilsluttet F.R.I

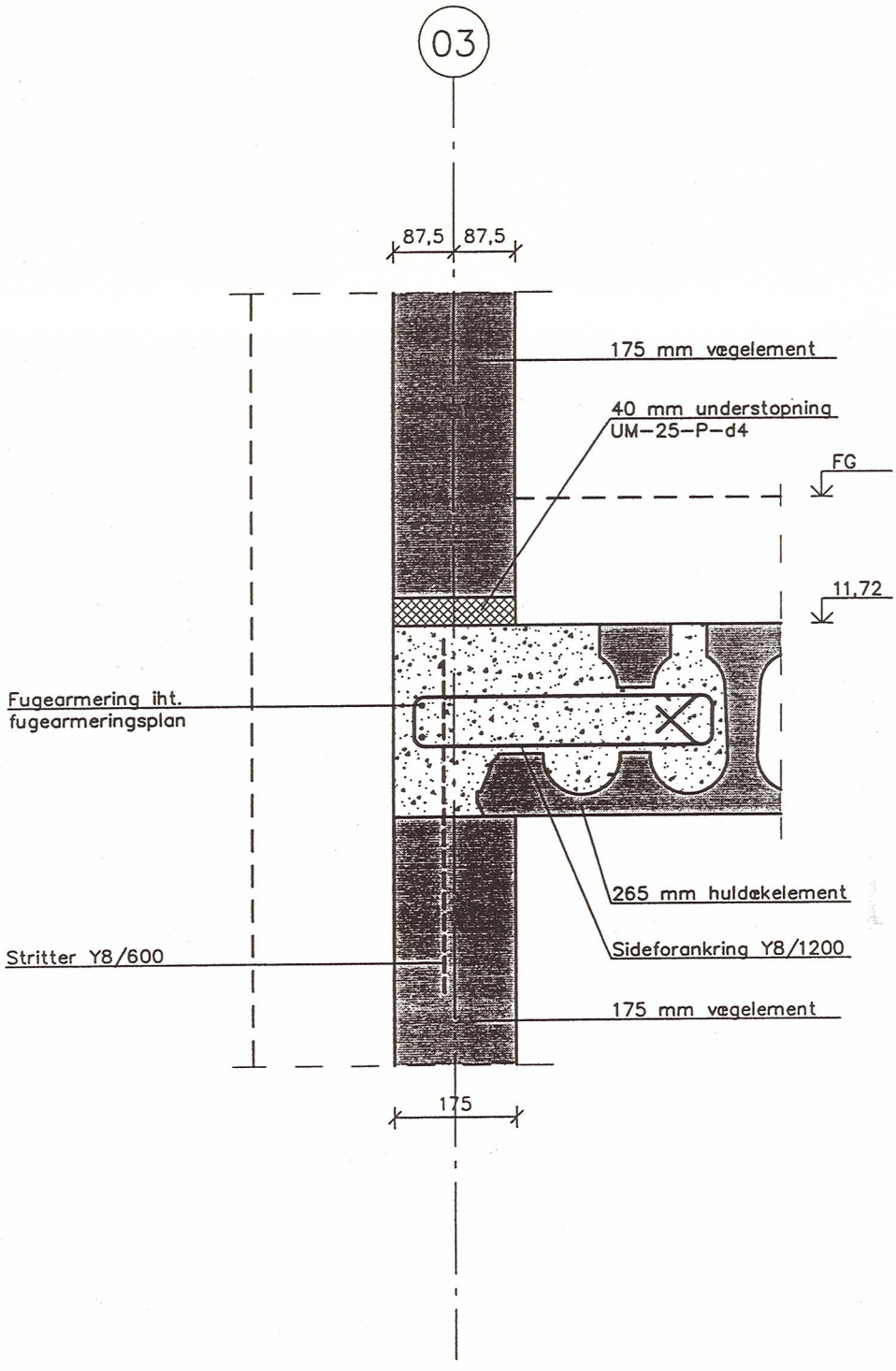

Sag nr.: 00.174.00	Tegning nr.: 2.220	Dato: 21.12.01	Rev. dato: 24.01.02
Emne:			Mål: 1:10
			Detalje nr.: 246

NIRAS Rådgivende ingeniører og planlæggere A/S
Tilsluttet F.R.I

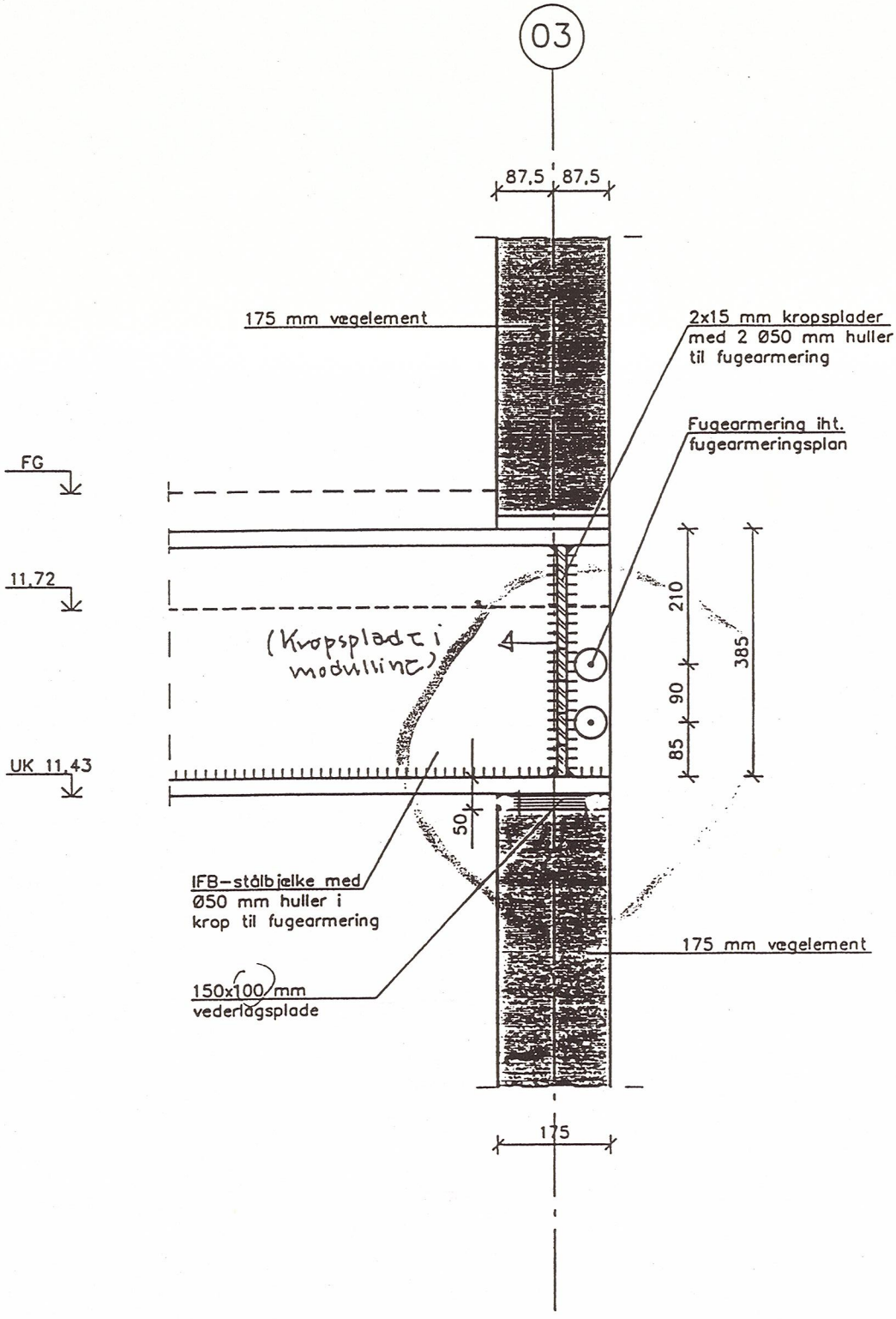

Sag nr.: 00.174.00	Tegning nr.: 2.220	Dato: 21.12.01	Rev. dato: 22.02.02		
Emne:			Mål: 1:10		
			Detalje nr.: 247		

NIRAS Rådgivende ingeniører og planlæggere A/S
Tilsluttet F.R.I

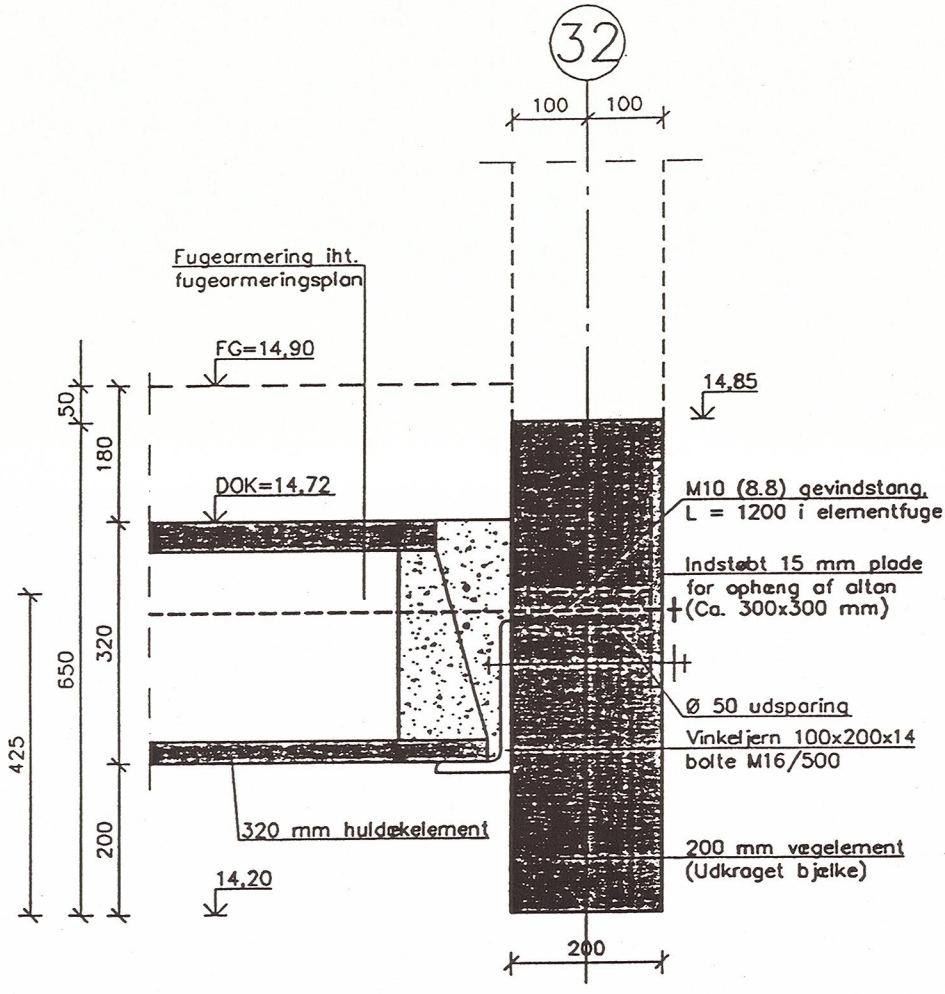

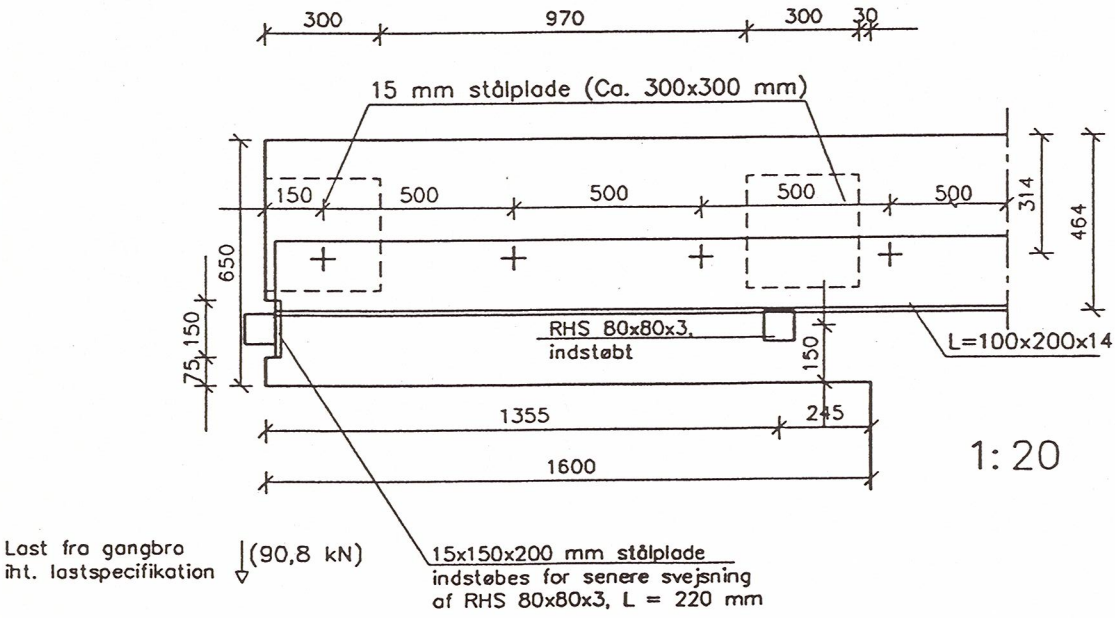

Sag nr.: 00.174.00	Tegning nr.: 2.220	Dato: 21.11.01	Rev. dato: 16.01.02	
Emne:			Mål: 1:10	
			Detalje nr.: 248	

NIRAS Rådgivende ingeniører og planlæggere A/S
Tilsluttet F.R.I

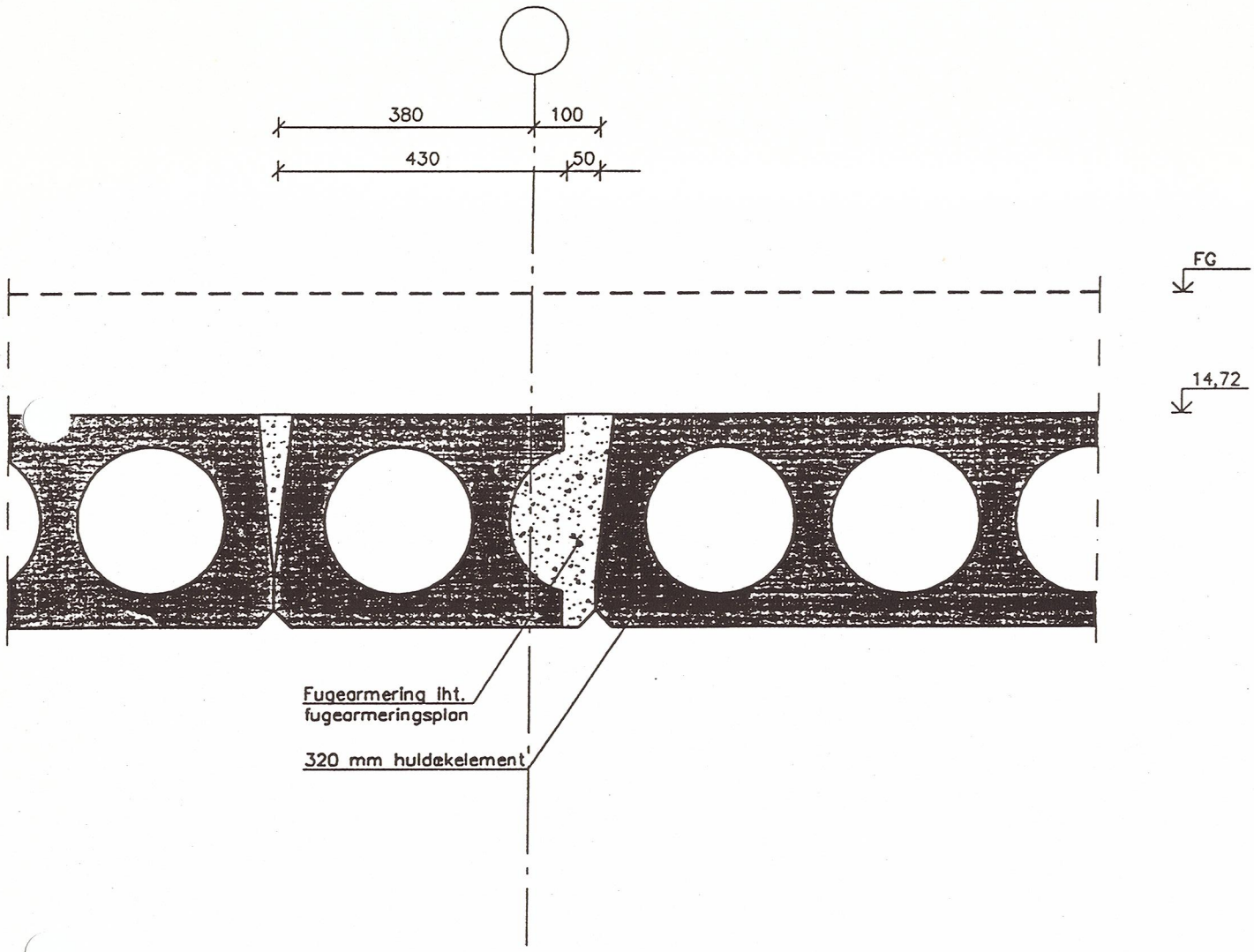

Sag nr.: 00.174.00	Tegning nr.: 2.220	Dato: 21.12.01	Rev. dato: 16.01.02
Emne:			Mål: 1:10
			Detalje nr.: 249

NIRAS Rådgivende ingeniører og planlæggere A/S
Tilsluttet F.R.I

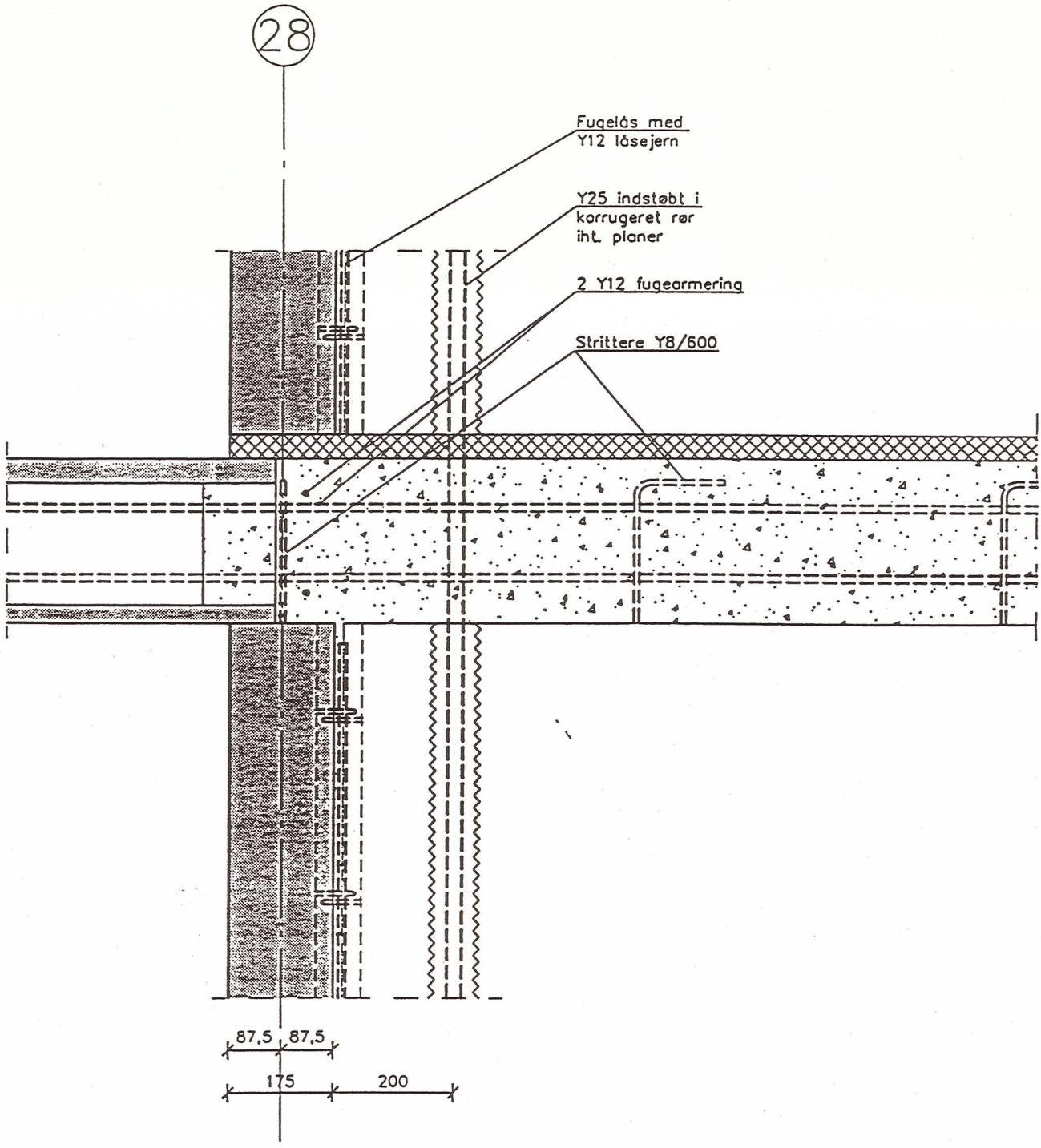

Sag nr.: 00.174.00	Tegning nr.: 2.220	Dato: 21.11.01	Rev. dato:		
Emne: Samling af elevatorvægge og lejlighedsskel			Mål: 1:10		
NIRAS Rådgivende ingeniører og planlæggere A/S Tilsluttet F.R.I			Detalje nr.: 250		

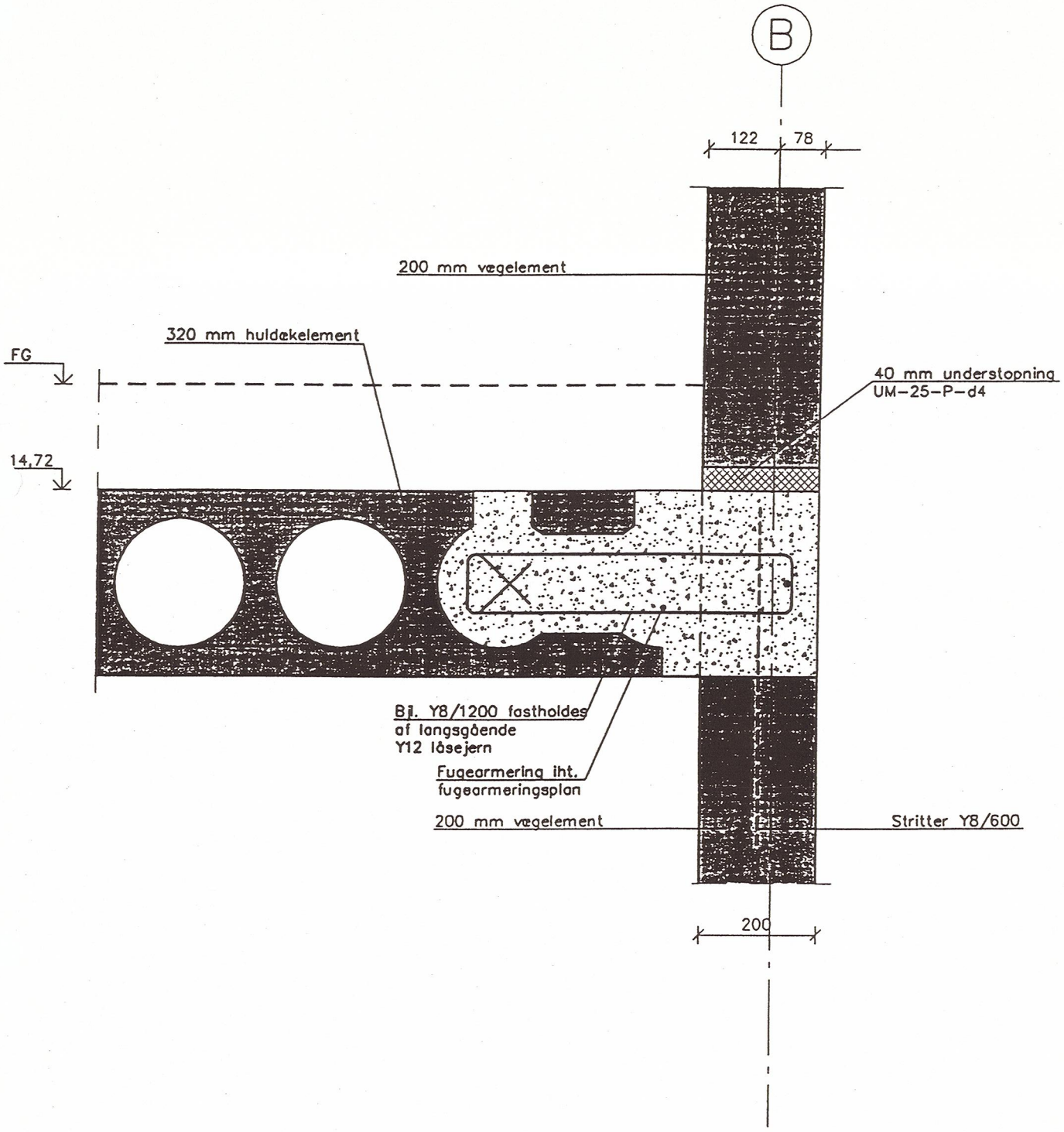

Sag nr.: 00.174.00	Tegning nr.: 2.220	Dato: 21.12.01	Rev. dato: 16.01.02
Emne:			Mål: 1:10
			Detalje nr.: 251

NIRAS Rådgivende ingeniører og planlæggere A/S
Tilsluttet F.R.I

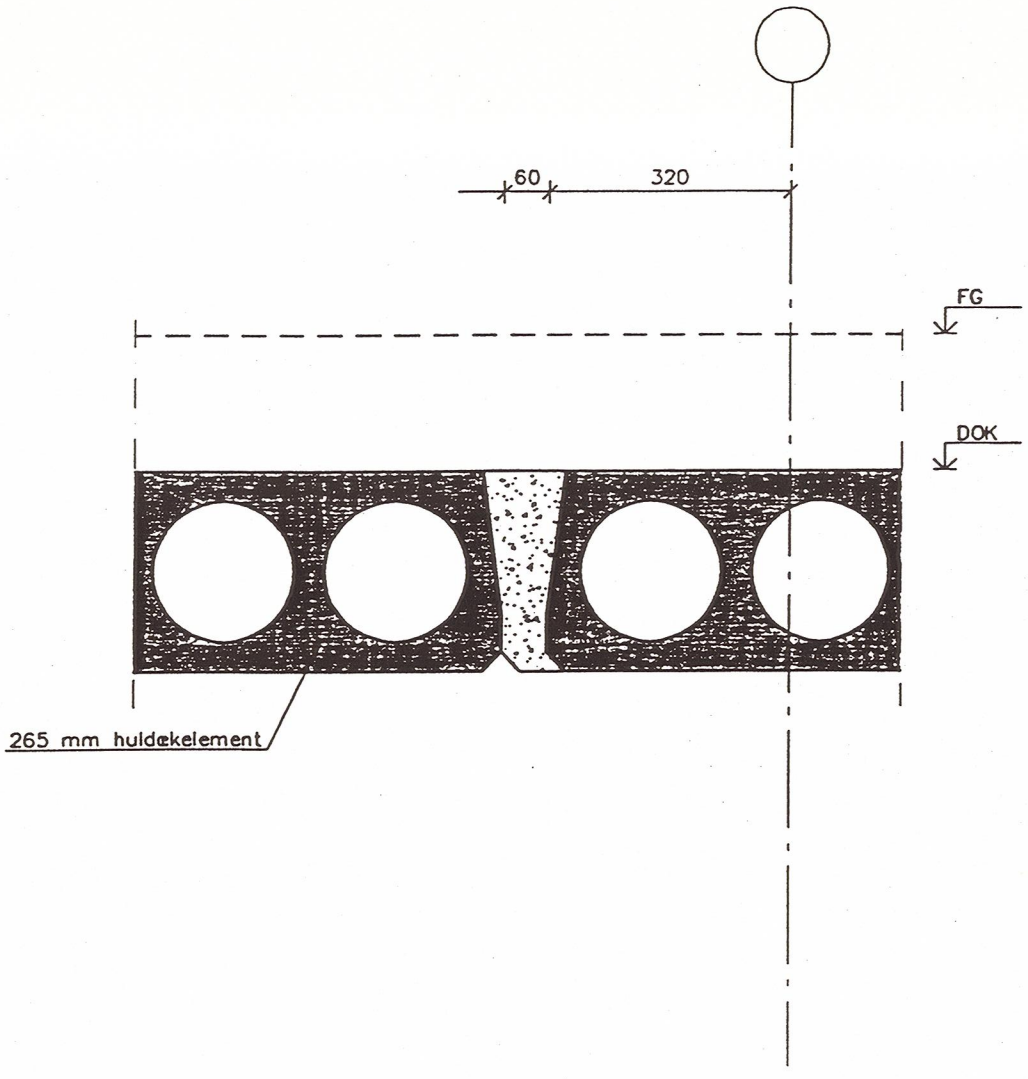

Sag nr.: 00.174.00	Tegning nr.: 2.220	Dato: 05.12.01	Rev. dato: 16.01.02
Emne:			Mål: 1:10
			Detalje nr.: 252

NIRAS Rådgivende ingeniører og planlæggere A/S
Tilsluttet F.R.I

Sag: MTB - Hallen

Dato: 02.02.22 Sag nr: 00.174.00

Udført af: RHA Side: 1 af 1

NIRAS Rådgivende ingeniører og planlæggere A/S

Konstruktionsdetalje 253

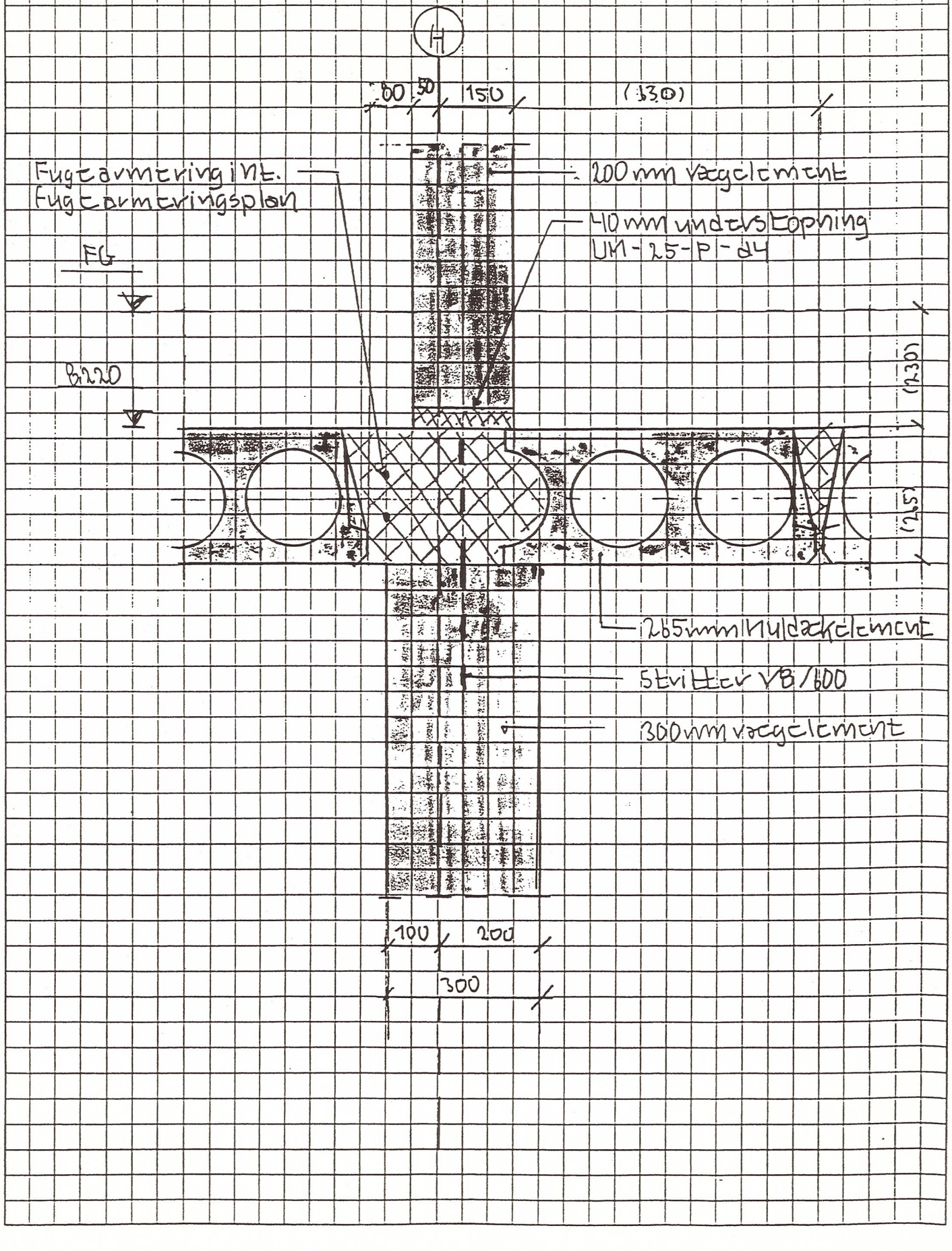

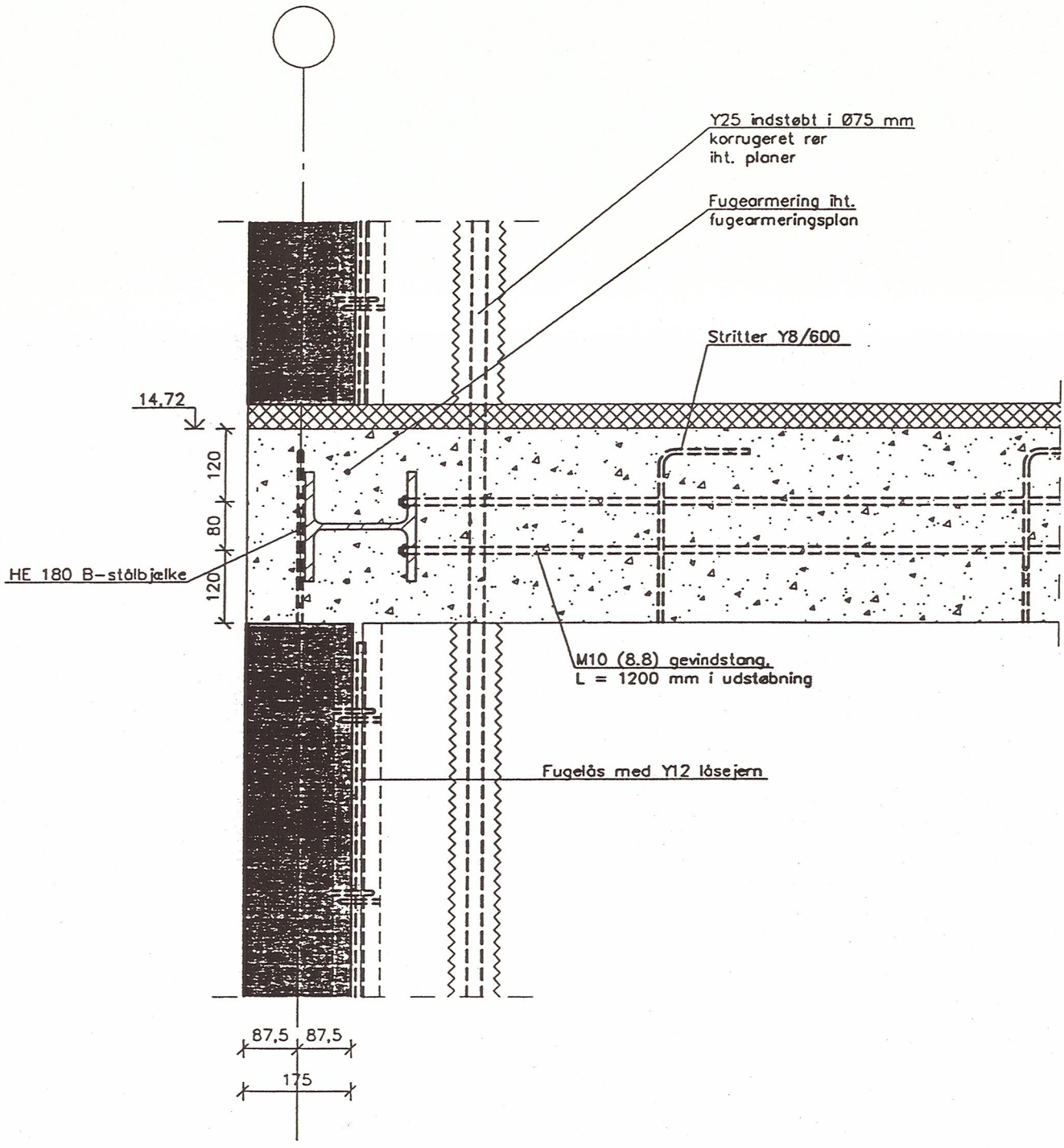

Sag nr.:	00.174.00	Tegning nr.: 2.220	Dato: 21.11.01	Rev. dato:	16.01.02
Emne:	Samling af elevatorvæg og lejlighedsskel (dæk o. 3. sal)			Mål:	1:10
				Detalje nr.:	256

NIRAS Rådgivende ingeniører og planlæggere A/S
Tilsluttet F.R.I